1 LOTE I: OBRA CIVIL, MEJORAS Y ADECUACIONES

VISADO CALIDAD | Las Palmas.
Tramitación y depósito electrónico CALIDAD con nº de visado de calidad E-0171320 con fecha 30/10/2020. Nº Doc. 1 de 2.
Autenticidad verificable en coitilpa.e-gestion.es/validacion.aspx con CSV CAreglhnh5q3323020201026132 0
El otorgamiento de este sello, verifica la conformidad y calidad de la instalación eléctrica, tal como recoge el Art. 47 del Decreto Autonómico 141/2009, para su presentación ante el Centro Directivo competente del Gobierno de Canarias. Documento con firma electrónica y Sello de Tiempo (Notario electrónico)

COGITILPA | Las Palmas.
Tramitación Telemática de Documentos VISADO E-0171320
Emisión y sellado electrónico. Documentación con firma electrónica emitida mediante certificado reconocido por el Ministerio de Industria y Comercio.
Autenticidad verificable en coitilpa.e-gestion.es/validacion.aspx con CSV: EVbvpqriscz4621320208211013

1.1 JUSTIFICACION DE PRECIOS

VISADO CALIDAD | Las Palmas.
Tramitación y depósito electrónico CALIDAD con nº de visado de calidad E-0171320 con fecha 30/10/2020. Nº Doc. 1 de 2.
Autenticidad verificable en coitilpa.e-gestion.es/validacion.aspx con CSV CAreglhnh5q3323020201026132 0
El otorgamiento de este sello, verifica la conformidad y calidad de la instalación eléctrica, tal como recoge el Art. 47 del Decreto Autonómico 141/2009, para su presentación ante el Centro Directivo competente del Gobierno de Canarias. Documento con firma electrónica y Sello de Tiempo (Notario electrónico)

COGITILPA | Las Palmas.
Tramitación telemática de documentos VISADO E-0171320
Emisión y sellado electrónico. Documentación con firma electrónica emitida mediante certificado reconocido por el Ministerio de Industria y Comercio.
Autenticidad verificable en coitilpa.e-gestion.es/validacion.aspx con CSV: EVbvpqriscz4621320208211013

LISTADO DE MATERIALES VALORADO (Pres)

Roque Bentayga LOTE I

CÓDIGO	CANTIDAD	UD	RESUMEN	PRECIO	IMPORTE
1111	102,000	m²	Malla fibra de vídrio 10x10mm	0,50	51,00
11110	2,000	m	Canal hormigón 1000x130x95 mm con rejilla rodadura	22,85	45,70
1112	32,000	m	Pieza cantería 1000x200x15mm, montaje con cola cemento	35,80	1.145,60
			Grupo 111		**1.242,30**
2	0,360	m³	Horm prep HM-20/B/20/I	79,13	28,49
			Hormigón preparado HM-20/B/20/I		
			Grupo 2		**28,49**
CONT	4,000	ud	Contenedor 360 litros	145,00	580,00
			Extintor portátil de polvo polivalente, 6 kg, fuegos ABC, s/ UNE EN 54		
CONTENEDOR	6,000	t	Contenedor residuos	42,00	252,00
			Grupo CON		**832,00**
E01	4,400	kg	Desmoldeante en polvo	3,75	16,50
E01122	5,500	kg	Resima impermeabilizante, curado y sellado	4,50	24,75
E01AA0010	752,097	kg	Acero corrugado B 400 S (precio medio)	0,70	526,47
			Acero corrugado B 400 S, UNE 36068 (precio medio)		
E01 B0	99,000	kg	Mortero decorativo pavimento hormigón con colorante	2,50	247,50
E01AB0010	38,850	m²	Malla electros. cuadrícula 15x15 cm, ø 5-5 mm	1,75	67,99
			Malla electrosoldada ME 15x15 ø 5-5 B 500 T 6x2,20, UNE 36092		
E01BA0040	1,484	t	Cemento portland, CEM II/B-P 32,5 R, granel	129,75	192,49
			Cemento portland, CEM II/B-P 32,5 R, UNE-EN 197-1, tipo II/B, con puzolana natural (P), clase de resistencia 32,5 N/mm² y alta resistencia inicial, a granel, con marcado CE.		
E01BA0070	0,100	t	Cemento portland, CEM II/A-P 42,5 R, granel	149,75	14,96
			Cemento portland, CEM II/A-P 42,5 R, UNE-EN 197-1, tipo II/A, con puzolana natural (P), clase de resistencia 42,5 N/mm² y alta resistencia inicial, a granel, con marcado CE.		
E01CA0010	1,512	t	Arena seca	17,80	26,92
E01CA0020	11,403	m³	Arena seca	26,70	304,46
E01CB0070	1,847	t	Arido machaqueo 4-16 mm	11,23	20,74
E01CB0090	0,594	t	Arido machaqueo 16-32 mm	10,98	6,52
E01CD0010	2,460	m³	Picón fino avitolado/cribado (p/atezados...)	16,50	40,59
E01CD0030	22,100	m³	Picón de relleno, garbancillo grueso	16,50	364,65
			Picón de relleno, garbancillo grueso (trasdós de muros, jardines...)		
E01DB0120	0,760	l	Desencofrante concentrado, D 120, Würth	8,27	6,29
			Desencofrante concentrado a base de aceites sintéticos y emulsionantes especiales para diluir con agua, consumo 80-120 m²/l, D 120, Würth		
E01E0010	8,168	m³	Agua	1,84	15,03
E01FB01400	1,000	m³	Mortero de cemento CEM II/B-P 32,5 N tipo M-10 1/4	133,30	133,30
			Mortero de cemento CEM II/B-P 32,5 N tipo M-10, confeccionado en obra con 380 kg/m³ de cemento y una proporción en volumen 1/4.		
E01FG0090	1.020,000	kg	Mortero seco M 2,5 p/albañilería	0,08	81,60
			Mortero industrial seco M 2,5 (UNE-EN 998-2) p/albañilería, conductividad térmica 0,52-0,65 W/mK, reacción al fuego Clase A1, con marcado CE		
E01HCA0010	7,400	m³	Horm prep HM-20/B/20/I	79,13	585,56
			Hormigón preparado HM-20/B/20/I		
HCA00100	10,000	u	Cartucho resina epoxi	15,00	150,00
			Cartucho de 400 ml de resina epoxi, libre de estireno, de dos componentes, con dosificador y boquilla de mezcla automática, para anclajes estructurales verticales y horizontales.		
A00102	100,000	u	Anclaje redondo 12mm	1,69	169,00
			Anclaje compuesto por redondo acero 12 mm de diámetro, y 160 mm de longitud, para fijaciones sobre estructuras de hormigón.		
E01HCC0050	7,250	m³	Horm prep HA-30/B/20/IIb	87,25	632,56
			Hormigón preparado HA-30/B/20/IIb		
E01IA0110	0,052	m³	Madera pino gallego	324,50	16,87
E01IB0010	0,266	m³	Madera pino gallego en tablas 25 mm	323,05	85,93
E01KB0040	8,750	kg	Butano	0,96	8,40
E01MA0010	0,390	kg	Clavos 3"	1,10	0,43
E01MA0020	0,640	kg	Clavos 2"	1,16	0,74

VISADO CALIDAD | Las Palmas.
Tramitación y depósito electrónico CALIDAD con nº de visado de calidad E-0171320 con fecha 30/10/2020. Nº Doc. 1 de 2.
Autenticidad verificable en coitilpa.e-gestion.es/validacion.aspx con CSV CAreqhnh5q3323020201026132O
El otorgamiento de este sello verifica la conformidad y calidad de la instalación eléctrica, tal como recoge el Art. 47 del Decreto Autonómico 131/2009, para su presentación ante el Centro Directivo competente del Gobierno de Canarias. Documento con firma electrónica. Sello de Tiempo. Notario electrónico)

LISTADO DE MATERIALES VALORADO (Pres)

Roque Bentayga LOTE I

CÓDIGO	CANTIDAD	UD	RESUMEN	PRECIO	IMPORTE
			Grupo E01.....		**3.740,26**
E03AD0400	1,000	ud	Lavabo encimera adaptado	185,00	185,00
E03DA0705	1,000	ud	Inodoro bl i/tanque, tapa, mecan, asiento y fij, accesibe adapt.	210,00	210,00
E03R	1,000	ud	Soporte suelo 6 bicicletas inoxidable	259,00	259,00
E03R1	1,000	ud	Poste señalización madera autoclave formato Cabildo Gran Canaria	1.350,00	1.350,00
E03RH0120	2,000	ud	Dosif. jabón 900 ml, plást. ABS, blanco, 233x130x95 mm, CAPIMORA	16,66	33,32
			Dosificador jabón 900 ml, plástico ABS, acabado blanco, 233x130x95 mm, mod. Aitana, ref AC70000 de CAPIMORA.		
E03RI	2,000	ud	Barra apoyo abatible doble inoxidable	105,00	210,00
E03RI0020	2,000	ud	Dispens papel higién rollos 250/300 m metál Mediclinics	22,95	45,90
			Dispensador papel higiénico rollos 250/300 m. metálico, acab. epoxi bl. i/cierre Mediclinics		
E03RI0040	2,000	ud	Dispens papel toalla bobina, ABS 340x255x265 mm Mediclinics	37,50	75,00
			Dispensador papel toalla bobina, ABS, 340x255x265 mm, Mediclinics		
			Grupo E03.....		**2.368,22**
E05ABAD0010	1,000	ud	Ventana lamas aluminio lacada color madera 1,00x1,00 m, mosquit.	450,00	450,00
			Ventana lamas reforzadas con mosquitera aluminio lacado color madera, 1,00x1,00 m, completa e instalada		
E05DAAF0050	1,000	ud	Puerta peatonal 2H abat lamas alum lacado madera 1,60x2,10 m,	785,50	785,50
			Puerta peatonal 2H abatible, lamas reforzadas, aluminio lacado color madera, 1,60x2,10 m, mosquitera interior, completa e instalada		
			Grupo E05.....		**1.235,50**
E09A0010	14,747	kg	Alambre de atar de 1,2 mm	0,98	14,45
E09EC	1,000	m²	Chapa acero inoxidable	255,00	255,00
E09EC00201	64,000	m	Perfil chapa laminado en caliente	1,55	99,20
			Perfil chapa laminado en caliente 30x20x1,5		
E09EC1	1,000	u	Tapa y marco pvc reforzado 60X60cm	35,00	35,00
E09E00	3,000	ud	p.p. pequeño material cerradura, bisagras (electrodos, discos)	42,00	126,00
			p.p. pequeño material (electrodos, discos ..)		
E09E0020	369,000	ud	p.p. pequeño material (electrodos, discos)	0,10	36,90
			p.p. pequeño material (electrodos, discos ..)		
			Grupo E09.....		**566,55**
E10AB00101	201,600	ud	Bloque de hormigón de áridos de picón 20x25x50 cm, CE cat. I	1,57	316,51
			Bloque de hormigón de áridos de picón 20x25x50 cm, con marcado CE, categoría I s/UNE-EN 771-3, p=1300-2000 kg/m³, conductividad térmica 0,7 W/mk, Cp=800 J/kg.K, µ=10.		
E10AB0020	100,000	ud	Bloque de hormigón de áridos de picón 20x25x50 cm, CE cat. I	1,27	127,00
			Bloque de hormigón de áridos de picón 20x25x50 cm, con marcado CE, categoría I s/UNE-EN 771-3, p=1300-2000 kg/m³, conductividad térmica 0,7 W/mk, Cp=800 J/kg.K, µ=10.		
E10GB0010	12,000	m	Fleje metálico perforado.	0,16	1,92
E10IAA0040	44,625	m²	Placa hidropanel 12mm hidrófuga	18,00	803,25
E10IAA0210	21,250	m²	Tratamiento de juntas	0,89	18,91
E10IAAB0010	42,500	m²	Estructura portante	5,42	230,35
			Grupo E10.....		**1.497,94**
[illegible]0040	110,000	ud	Separ. plást. arm. horiz. D=12-20 r 40 mm	0,07	7,70
			Separador plástico arm. horizontal, D=12-20, recub. 40 mm		
[illegible]0120	54,000	ud	Separ plást arm vert r 40 mm D acero 12-20	0,05	2,70
			Separador plástico arm. vertical, r 40 mm, D acero 12-20.		
			Grupo E13.....		**10,40**
E15AD	1,000	ud	Depuradora biológica oxidación 2500 litros	3.400,00	3.400,00
E15AD0630	1,000	ud	Grifería monomando lavabo, adaptado	45,30	45,30
E15AD1	1,000	ud	Depósito agua lluvia con filtro y bomba 5000 litros	3.850,00	3.850,00
E15AD11	20,000	m²	Lámina estanca caucho EPDM 1,2mm	8,45	169,00
			Grupo E15.....		**7.464,30**

VISADO CALIDAD | Las Palmas.
Tramitación y depósito electrónico CALIDAD con nº de visado de calidad E-0171320 con fecha 30/10/2020. Nº Doc. 1 de 2.
Autenticidad verificable en coitilpa.e-gestion.es/validacion.aspx con CSV CAreqhnh5q3323020201 0261320
El otorgamiento de este sello, verifica la conformidad y calidad de la tramitación eléctrica, tal como recoge el Art. 45 del Decreto Autonómico 14/2009, para su presentación ante el Centro Directivo competente del Gobierno de Canarias. Documento con firma electrónica y Sello de Tiempo (Notaría electrónica).

LISTADO DE MATERIALES VALORADO (Pres)

Roque Bentayga LOTE I

CÓDIGO	CANTIDAD	UD	RESUMEN	PRECIO	IMPORTE
E18AA0280	27,500	m²	Lám betún LBM-40-FP, MORTERPLAS FP 4 kg, TEXSA	4,82	132,55
			Lámina de betún plastomérico APP, no auto protegida, de elevado punto de reblandecimiento, con armadura de fieltro de poliéster (FP) de alto gramaje y acabado en film termo fusible por ambas caras, LBM-40-FP, 4 kg, UNE-EN 13707, con marcado CE, MORTERPLAS FP 4 kg, TEXSA		
E18JA0305	1,628	l	Masilla poliuretano, PUMALASTIC-PU	13,67	22,25
			Masilla monocomponente en base poliuretano para sellar y pegar, de 600 ml, PUMALASTIC-PU, Grupopuma		
			Grupo E18.....		**154,80**
E22IA	120,000	m	Conductor cobre 1x3x2,5mm² Cu RZ1-K AS 0,6/1kV	1,20	144,00
			Conductor de cobre H07Z1-K, 750 V, CPR Cca-s1b,d1,a1 unipolar de 2,5 mm² de sección.		
			Grupo E22.....		**144,00**
E24AM	1.000,000	m	Tubo PE D 25 mm, 6 Atm	0,45	450,00
E24AM1	2.000,000	m	Tubo PE D 16 mm, 6 Atm	0,25	500,00
E24AM11	1,000	u	Boya llenado charca.	45,00	45,00
E24AM111	1,000	u	Programador riego exterior con electroválvula automática 230V	150,00	150,00
E24AMA0030	80,000	m	Tubo PE D 25 mm, 10 Atm	1,00	80,00
E24ANA0030	52,000	ud	Abrazadera tuberia plástica Ø25	0,27	14,04
E24ANA0170	38,000	ud	PP llaves y piezas especiales	9,25	351,50
			Codo igual PushCheck 25 mm, para tuberías PE-Xa ECOH y PERT/AL/PART de SHARKBITE, con garantía certificada por AENOR. Aplicaciones; Agua Fría: temperatura 20 °C y presión 1 MPa (10 bar), Agua Caliente Sanitaria (ACS): temperatura 70 °C y presión 1 MPa (10 bar).		
E24GG0010	3,000	ud	Llave escuadra M/M 1/2x3/8" Arco	2,43	7,29
E24HA0080	1,000	ud	Flexible H-H 3/8x3/8 de 35 cm Tucai	1,38	1,38
			Grupo E24.....		**1.599,21**
E28BA0110	9,000	ud	Tapa redonda y marco cuadrado Ø 350 mm, fundición dúctil, B-125,	54,12	487,08
			Tapa redonda y marco cuadrado de fundición dúctil, clase B-125, cumpliendo norma EN-124, con medidas exteriores de marco 500x500x30 mm y hueco libre de Ø 350 mm, certificado AENOR, peso del conjunto tapa y marco de 19 Kg, con marcado fundido en relieve antideslizante, s/ norma EN-124, ref TC 250, de EJ-NORINCO		
E28GA0240A	5,000	m	Tub. PVC cobre pluviales .D 80 mm	10,29	51,45
E28BB0270B	70,000	m	Tub. PVC-SN saneam. D 160 mm	15,00	1.050,00
E28BB0270B1	25,000	m	Tub. 63mm corrugado doble capa	1,20	30,00
E28CA0100	1,000	ud	Válvula lavabo-bidé 1 1/2x70 C-76 Clearplast	3,88	3,88
			Grupo E28.....		**1.622,41**
E31AB0050	40,000	ud	Puntal metál 3 m (50 puestas)	0,28	11,20
			Puntal metálico 3 m (50 puestas).		
E31BB0010	12,060	ud	Escuadra, 50 usos	0,03	0,36
E31BB0020	12,060	ud	Cremallera, 50 usos	0,07	0,84
E31BB0030	72,000	ud	Panel metálico 50x50 cm, 50 usos	0,33	23,76
E31CD0030	0,058	ud	Andamio para interiores verticales.	27,05	1,56
			Andamio (de borriquetas) para interior para superficies verticales.		
			Grupo E31.....		**37,73**
E33BAA05001	1.300,000	m²	Adoquín bicapa hormigón 200x100x60mm	0,35	455,00
			Baldosa de gres porcelánico prensado, rectificado, grupo BIa, UNE-EN-14411, absorción de agua E <=0,5% , clase 1, de 30X60 cm, con marcado CE, Urban, Keraben		
			Grupo E33.....		**455,00**
E35A	22,500	l	Imprimación de secado rápido, resina minio	5,50	123,75
E35AB018	13,500	l	Esmalte sintético antioxidante	18,00	243,00
E35AB0180	278,850	l	Pintura acrílica, satinada p/int/ext, Palcril	8,01	2.233,59
			Pintura acrílica a base de copolímeros acrílicos color a definir satinada para interior y exterior, rendimiento 10-12 m²/l, Palcril, de Palcanarias		
E35GA0060	5,000	kg	Emulsión asfáltica tipo ED, Imperpuma	1,75	8,75
			Emulsión asfáltica tipo ED, p/imperm. terrazas...(1 kg/m²), Imperpuma		
	200,000	kg	Pintura impermeabilizante de copolímeros acrílicos	4,00	800,00

VISADO CALIDAD | Las Palmas.
Tramitación y depósito electrónico CALIDAD con nº de visado de calidad E-0171320 con fecha 30/10/2020. Nº Doc. 1 de 2.
Autenticidad verificable en coitilpa.e-gestion.es/validacion.aspx con CSV: CAreglhnh5q3323020201026132O
El otorgamiento de este sello, verifica la conformidad y calidad de la instalación eléctrica tal como recoge el Art. 4 del Decreto 141/2009, de 10 de Septiembre, del Gobierno de Canarias. Su Tiempo Notario electrónico
Para la presentación ante el Centro Directivo competente del Gobierno de Canarias. Documento con firma electrónica.

COGITILPA | Las Palmas.
VISADO con fecha 13/08/2020. Número de VISADO E-0171320
Emisión y sellado electrónico. Documentación con firma electrónica emitida mediante certificado reconocido por el Ministerio de Industria y Comercio.
Autenticidad verificable en coitilpa.e-gestion.es/validacion.aspx con CSV: EVbvpqriscz4621320208211013

LISTADO DE MATERIALES VALORADO (Pres)

Roque Bentayga LOTE I

CÓDIGO	CANTIDAD	UD	RESUMEN	PRECIO	IMPORTE
E35HA0	10,000	kg	Pintura epoxi tráfico intenso, satinado colores	40,00	400,00
			Pintura epoxi antipolvo para pavimentos, colores: rojo, verde o gris, 240 WB satinado pavimentos de Cin		
E35HA0050	3,150	kg	Pintura epoxi antipolvo p/pavim, 240 WB satinado pavimentos	17,93	56,48
			Pintura epoxi antipolvo para pavimentos, colores: rojo, verde o gris, 240 WB satinado pavimentos de Cin		
E35KH0010	3,000	kg	Pintura al cemento	1,34	4,02
E35LAD0160	12,320	l	Imprim fosfocromatante, Palverol Metal Primer	16,38	201,80
			Imprimación fosfocromatante, para superficies férricas y no férricas, gris, acabado semi-mate, rendimiento 14-16 m²/l, Palverol Metal Primer, de Palcanarias		
			Grupo E35.....		**4.071,39**
E38AE0100	2,000	ud	Arnés anticaídas top 3, Würth	176,90	353,80
			Arnés anticaídas top 3, con marcado CE, Würth		
E38AELIN	2,000	ud	Línea de vida móvil 20 m	73,33	146,66
E38BB0030	3,000	ud	Anclaje metál. barandilla tipo sargento.	22,50	67,50
			Anclaje metálico de barandilla tipo sargento.		
E38CA0020	6,000	mes	Caseta tipo vest., almacén o comedor, 4x2,4x2,4 m	80,00	480,00
			Caseta tipo vestuario, almacén o comedor de 4,0 x 2,4 x 2,4 m.		
E38CA0025	6,000	mes	Caseta tipo sanitaria, 4,0 x 2,4 x 2,4 m.	160,50	963,00
			Caseta tipo sanitaria de 4,0 x 2,4 x 2,4 m.		
E38DA0030	4,000	ud	Transp., descarga y post. recogida caseta obra	204,00	816,00
			Transporte, descarga y posterior recogida de caseta de obra.		
E38DB0030	0,060	ud	Fregadero p/adaptar a caseta obra	172,49	10,35
			Lavabo o fregadero para adaptar a caseta provisional de obra.		
E38DB0050	0,300	ud	Taquilla metál. sucesiva 1,8x0,3x0,5 mm, p/4 obreros	159,00	47,70
			Taquilla metálica sucesiva 1800x300x500 mm, para 4 obreros.		
E38E0010	1,000	ud	Botiquín metál. tipo maletín c/contenido	49,88	49,88
			Botiquín metálico tipo maletín preparado para colgar en pared, con contenido.		
			Grupo E38.....		**2.934,89**
E41CA0010	7,350	t	Tasa gestor aut. valorización residuos asfalto 170302	12,81	94,15
			Tasa de gestor autorizado valoración en residuos de asfalto, sin sustancias peligrosas, LER 1700302		
E41CA0040	11,700	t	Tasa gestor aut. valorización residuos bloqes y ladrillos 170102	10,20	119,34
			Tasa de gestor autorizado valorización en residuos bloques y ladrillos, sin sustancias peligrosas, 17012		
E41CA0050	35,150	t	Tasa gestor autorizado tierras y piedras sin contaminar, LER 170	2,50	87,88
			Tasa de gestor autorizado en tierras y piedras sin materia orgánica o vegetal y sin sustancias peligrosas ni suelo contaminado, LER 170504.		
E41CA0120	0,010	t	Tasa gestor aut. valorización residuos vidrio, LER 170202	1,91	0,02
			Tasa de gestor autorizado valoración en residuos de vidrio, sin sustancias peligrosas, LER 170202.		
E41CA0130	0,100	t	Tasa gestor aut. valorización residuos madera, LER 170201	1,01	0,10
			Tasa de gestor autorizado valoración en residuos de madera, LER 170201		
E41CA0140	0,010	t	Tasa gestor aut. valorización residuos plástico, LER 170203	2,04	0,02
			Tasa de gestor autorizado valoración en residuos de plástico, LER 170203		
[illegible]CA0150	0,010	t	Tasa gestor aut. valorización residuos papel y cartón, LER 20010	1,71	0,02
			Tasa de gestor autorizado valoración en residuos de papel y cartón, LER 200101		
[illegible]A0160	0,500	t	Tasa gestor aut. valorización residuos hierro y acero, LER 17040	0,99	0,50
			Tasa de gestor autorizado valoración en residuos de hierro y acero, LER 170405 (tasa vertido cero, abonable por el gestor de residuos)		
			Grupo E41.....		**302,02**
[illegible]010	308,000	h	Oficial primera	14,49	4.462,92
M01A0020	2,000	h	Oficial segunda	14,14	28,28
M01A0030	691,638	h	Peón	13,64	9.433,94
M01B0010	15,400	h	Oficial cerrajero	14,49	223,15
M01B0020	20,800	h	Ayudante cerrajero	13,76	286,21
M01B0050	59,000	h	Oficial fontanero	14,49	854,91
M01B0060	58,000	h	Ayudante fontanero	13,76	798,08
M01B0070	5,500	h	Oficial electricista	14,49	79,70
[illegible]	1,800	h	Ayudante electricista	13,76	24,77

VISADO CALIDAD | Las Palmas.
Tramitación y depósito electrónico CALIDAD con nº de visado de calidad E-0171320 con fecha 30/10/2020. Nº Doc. 1 de 2.
Autenticidad verificable en coitilpa.e-gestion.es/validacion.aspx con CSV CAreglhnh5o3323020201026132O.
El otorgamiento de este sello, verificada conformidad y calidad de la instalación eléctrica, no comprende el Art. 47 del Decreto Autonómico 141/2009.
Para su presentación ante el Centro Directivo competente del Gobierno de Canarias. Documento con firma electrónica y Sello de Tiempo (Documento electrónico)

COGITILPA | Las Palmas.
VISADO con fecha 13/08/2020. Número de VISADO E-0171320
Emisión y sellado electrónico. Documentación con firma electrónica emitida mediante certificado reconocido por el Ministerio de Industria y Comercio.
Autenticidad verificable en coitilpa.e-gestion.es/validacion.aspx con CSV: EVbvpqriscz4621320208211013

LISTADO DE MATERIALES VALORADO (Pres)

Roque Bentayga LOTE I

CÓDIGO	CANTIDAD	UD	RESUMEN	PRECIO	IMPORTE
M01B0090	147,380	h	Oficial pintor	14,49	2.135,54
M01B0100	219,380	h	Ayudante pintor	13,76	3.018,67
			Grupo M01		**21.346,16**
M04.24	4,000	ud	Toma de corriente sobrepuesta IP-44	24,70	98,80
			Grupo M04		**98,80**
M11	120,000	m²	Malla de fibra de vidrio, de 58 g/m²	1,50	180,00
			Grupo M11		**180,00**
MAT	1,000	m2	Panel de madera pino autoclave con postes	190,00	190,00
			Grupo MAT		**190,00**
P99	1,000	ud	Pastor eléctrico 230V 200 m cinta, aisladores y postes	685,00	685,00
			Grupo P1		**685,00**
P13BP0201	4,500	u	Poste madera 1,5 m	10,25	46,13
P13BS0301	9,000	m2	Valla madera pino autoclave	15,20	136,80
P13VT251	1,000	u	P.abat. madera 1,50x1,50 m	165,20	165,20
			Grupo P13		**348,13**
P2	1,000	ud	Alargador 50mm 3x1,5mm² Cu H05VV	60,00	60,00
			Extintor portátil de polvo polivalente, 6 kg, fuegos ABC, s/ UNE EN 54		
			Grupo P2		**60,00**
QAA0020	6,516	h	Retroexcavadoras 70,1 kW	32,38	210,99
			Retroexcavadoras sobre ruedas, 70,1 kW, peso en orden de trabajo 8479 kg		
QAA0070	1,409	h	Pala cargadora sobre neumáticos, 114 kW	44,23	62,31
			Pala cargadora sobre neumáticos, 114 kW, peso en orden de trabajo 13050 kg		
QAA0100	27,000	h	Excavadora sobre neumáticos, 105 kW	49,87	1.346,49
			Excavadoras sobre neumáticos, 105 kW, peso en orden de trabajo 15410 kg		
QAA0160	1,150	h	Compactador de suelo 65 kW	36,68	42,18
			Compactador de suelo 65 kW, peso en orden de trabajo 7210 kg		
			Grupo QAA		**1.661,97**
QAB0030	13,499	h	Camión basculante 15 t	6,30	85,04
			Grupo QAB		**85,04**
QAD0010	3,586	h	Hormigonera portátil 250 l	4,48	16,07
			Grupo QAD		**16,07**
QBA0010	4,125	h	Vibrador eléctrico	6,46	26,65
QBA0101	10,000	m	Albardilla color blanco 500x200x50mm	9,91	99,10
			Albardilla prefabricada de hormigón de color blanco, para cubrición de muros, en piezas de 500x200x50 mm, con goterón, y anclaje metálico de acero inoxidable en su cara inferior.		
			Grupo QBA		**125,75**
QBD0020	1,105	h	Compactador manual, tipo pequeño de rodillo vibrante de 0,60 t	2,84	3,14
			Grupo QBD		**3,14**
0010	3,000	h	Fratasadora	3,32	9,96
			Grupo QBF		**9,96**
50	50,000	m	Conductor 750 V. 2,5 mm2. Cu	0,41	20,50
50	1,000	u	Cto. proyector 1.500 W.	44,58	44,58
60	1,000	u	Lámpara halógena lineal 230 V. 1.500 W.	8,23	8,23
			Grupo SPI		**73,31**
SVSICC25	3,000	u	Casco de obra ajustable c/rueda	6,52	19,56
SVSICG25	3,000	u	Gafas protec. contra impactos	7,48	22,44
SVSICG50	3,000	u	Gafas protec. polvo	2,92	8,76
SVSICP150	1,000	u	Pantalla fija para soldadura	7,77	7,77
SVSIMA50	3,000	u	Guantes de nitrilo anti-corte	1,53	4,59
SVSIMN75	3,000	u	Guantes de neopreno protec. productos químicos	2,22	6,66
	3,000	u	Cascos protec. auditiva	20,04	60,12

VISADO CALIDAD | Las Palmas.
Tramitación y depósito electrónico CALIDAD con nº de visado de calidad E-0171320 con fecha 30/10/2020. Nº Doc. 1 de 2.
Autenticidad verificable en coitilpa.e-gestion.es/validacion.aspx con CSV CAreglhnb5q33230202010261320.
El otorgamiento de este sello verifica la información de calidad de la instalación eléctrica tal como recoge el Art. 42 del Decreto Automático 141/2009, para su presentación ante el Centro Directivo competente del Gobierno de Canarias. Documento con firma electrónica y Sello de tiempo (Notario electrónico)

COGITILPA | Las Palmas.
VISADO con fecha 19/08/2020. Número de VISADO E-0171320
Emisión y sellado electrónico. Documentación con firma electrónica emitida mediante certificado reconocido por el Ministerio de Industria y Comercio.
Autenticidad verificable en coitilpa.e-gestion.es/validacion.aspx con CSV: EVbvpqriscz4621320208211013

LISTADO DE MATERIALES VALORADO (Pres)

Roque Bentayga LOTE I

CÓDIGO	CANTIDAD	UD	RESUMEN	PRECIO	IMPORTE
SVSIP175	3,000	u	Botas altas de agua	8,04	24,12
SVSIP235	1,000	u	Manguitos cuero	6,98	6,98
SVSIP25	3,000	u	Zapatos de seguridad c/puntera de aluminio	27,36	82,08
SVSIUC25	3,000	u	Chaleco reflectante	11,45	34,35
SVSIUN50	0,750	u	Cinturón portaherramientas 10 bolsillos	19,26	14,45
SVSIUP75	3,000	u	Traje impermeable de poliester	6,07	18,21
SVSIUPM25	3,000	U	Mono de trabajo	12,00	36,00
SVSIUPM50	1,000	u	Mandil de cuero protección soldadura	13,60	13,60
SVSIV025	3,000	u	Mascarilla antipolvo desechable	0,65	1,95
SVSPC150	1,000	u	Extintor polvo quím. ABC 9 kg. eficac. 27A-144B-C	41,88	41,88
SVSPC250	1,000	u	Extintor CO2 5 kg. eficacia 34B	109,60	109,60
SVSPPL150	9,900	m	Chapa grecada y poste acero galv. 3 x 2 m.	33,24	329,08
SVSPPL200	7,500	m3	Hormigón para postes	71,20	534,00
SVSPT170	100,000	U	Seta plástica protección armaduras	0,20	20,00
SVSS170	0,330	u	Panel señalizaciones varias de PVC 1 x 0.7 m.	3,35	1,11
			Grupo SVS.....		**1.397,30**

Resumen	
Mano de obra.....	20.605,65
Materiales.....	37.464,71
Maquinaria.....	1.872,04
Otros.....	0,00
TOTAL.....	**56.588,03**

VISADO CALIDAD | Las Palmas.
Tramitación y depósito electrónico CALIDAD con nº de visado de calidad E-0171320 con fecha 30/10/2020. Nº Doc. 1 de 2.
Autenticidad verificable en coitilpa.e-gestion.es/validacion.aspx con CSV CAreglhnh5q3323020201026132 0
El otorgamiento de este sello, verifica la conformidad y calidad de la instalación eléctrica, tal como recoge el Art. 47 del Decreto Autonómico 91/2009, para su presentación ante el Centro Directivo competente del Gobierno de Canarias. Documento con firma electrónica y Sello de Tiempo (Sello Electrónico)

1.2 PRECIOS DESCOMPUESTOS

VISADO CALIDAD | Las Palmas.
Tramitación y depósito electrónico CALIDAD con nº de visado de calidad E-0171320 con fecha 30/10/2020. Nº Doc. 1 de 2.
Autenticidad verificable en coitilpa.e-gestion.es/validacion.aspx con CSV CAreglhnh5q3323020201026132 0
El otorgamiento de este sello, verifica la conformidad y calidad de la instalación eléctrica, tal como recoge el Art. 47 del Decreto Autonómico 141/2009, para su presentación ante el Centro Directivo competente del Gobierno de Canarias. Documento con firma electrónica y Sello de Tiempo (Notario electrónico)

COGITILPA | Las Palmas.
Tramitación telemática de VISADO E-0171320
Emisión y sellado electrónico. Documentación con firma electrónica emitida mediante certificado reconocido por el Ministerio de Industria y Comercio.
Autenticidad verificable en coitilpa.e-gestion.es/validacion.aspx con CSV: EVbvpqriscz4621320208211013

CUADRO DE DESCOMPUESTOS

Roque Bentayga LOTE I

CÓDIGO	CANTIDAD	UD	RESUMEN	PRECIO	SUBTOTAL	IMPORTE

CAPÍTULO L1.1 SALA DE ENERGÍA

SUBCAPÍTULO L1.1.1 DEMOLICIONES

02.001		**ud**	**Desmantelamiento valla métalica**			
			Desmantelamiento valla metálica existente mirador.			
M01A0030	4,000	h	Peón	13,64	54,56	
			Suma la partida.....			54,56
			Costes indirectos.....		4,00%	2,18
			TOTAL PARTIDA			**56,74**

Asciende el precio total de la partida a la mencionada cantidad de CINCUENTA Y SEIS EUROS con SETENTA Y CUATRO CÉNTIMOS

02.003		**m²**	**Demolición de muro de fábrica**			
			Demolición del actual muro de fábrica del mirador en la zona de ampliación.			
M01A0030	3,000	h	Peón	13,64	40,92	
			Suma la partida.....			40,92
			Costes indirectos.....		4,00%	1,64
			TOTAL PARTIDA			**42,56**

Asciende el precio total de la partida a la mencionada cantidad de CUARENTA Y DOS EUROS con CINCUENTA Y SEIS CÉNTIMOS

02.004		**m**	**Demolición de bordes cubiertas**			
			Demolición bordes cubierta para nuevos anclajes losa de hormigón zona de ampliación.			
M01A0030	0,500	h	Peón	13,64	6,82	
			Suma la partida.....			6,82
			Costes indirectos.....		4,00%	0,27
			TOTAL PARTIDA			**7,09**

Asciende el precio total de la partida a la mencionada cantidad de SIETE EUROS con NUEVE CÉNTIMOS

SUBCAPÍTULO L1.1.2 OBRA CIVIL

D03B00401		**u**	**Anclaje químico estructural 12mm**			
			Anclaje químico estructural realizado sobre hormigón de 20 N/mm² de resistencia característica mínima, mediante perforación de 14 mm de diámetro y 135 mm de profundidad, relleno del orificio con inyección de resina epoxi, libre de estireno, y posterior inserción de redondo de acero 12 mm de diámetro y 160 mm de longitud.			
M01A0010	0,096	h	Oficial primera	14,49	1,39	
M01A0030	0,096	h	Peón	13,64	1,31	
E03HCA00100	0,100	u	Cartucho resina epoxi	15,00	1,50	
E03HCA00102	1,000	u	Anclaje redondo 12mm	1,69	1,69	
			Suma la partida.....			5,89
			Costes indirectos.....		4,00%	0,24
			TOTAL PARTIDA			**6,13**

Asciende el precio total de la partida a la mencionada cantidad de SEIS EUROS con TRECE CÉNTIMOS

D05BA00301		**m³**	**Horm. arm muro, HA-30/B/20/IIb, 50kg/m³ B400S.**			
			Hormigón armado en muros, HA-30/B/20/IIb, armado con 50 kg/m³ de acero B 400 S, incluso elaboración, colocación de las armaduras, separadores, encofrado, desencofrado, vertido, vibrado y curado, s/EHE-08 y C.T.E. DB SE.			
[illegible]A0010	0,500	h	Oficial primera	14,49	7,25	
[illegible]A0030	0,500	h	Peón	13,64	6,82	
[illegible]HCC0050	1,000	m³	Horm prep HA-30/B/20/IIb	87,25	87,25	
[illegible]10	95,000	kg	Acero corrugado B 400 S, elaborado y colocado.	1,15	109,25	
[illegible]10	0,500	h	Vibrador eléctrico	6,46	3,23	
[illegible]10	0,180	m³	Agua	1,84	0,33	
[illegible]0030	0,015	ud	Andamio para interiores verticales.	27,05	0,41	
[illegible]0120	24,000	ud	Separ plást arm vert r 40 mm D acero 12-20	0,05	1,20	
A05AD00301	8,000	m²	Encofrado y desencof. en muro con paneles metálicos.	18,43	147,44	
			Suma la partida.....			363,18
			Costes indirectos.....		4,00%	14,53
			TOTAL PARTIDA			**377,71**

Asciende el precio total de la partida a la mencionada cantidad de TRESCIENTOS SETENTA Y SIETE EUROS con SETENTA Y UN CÉNTIMOS

VISADO CALIDAD | Las Palmas.
Tramitación y depósito electrónico CALIDAD con nº de visado de calidad E-0171320 con fecha 30/10/2020. Nº Doc. 1 de 2.
Autenticidad verificable en coitilpa.e-gestion.es/validacion.aspx con CSV CAreglhnh5q3323020201026132 0
El otorgamiento de este sello, verifica la conformidad de la instalación eléctrica, tal como recogen el Art. 4º del Decreto Autonómico 141/2009, para su presentación ante el Centro Directivo competente del Gobierno de Canarias. Documento con firma electrónica y sello de Tiempo (Notary electronic)

CUADRO DE DESCOMPUESTOS

Roque Bentayga LOTE I

CÓDIGO	CANTIDAD	UD	RESUMEN	PRECIO	SUBTOTAL	IMPORTE
D05BB00301		**m³**	**Horm. arm losas y vigas, HA-30/B/20/IIb 50kg/m³ B400S.**			
			Hormigón armado en vigas y losas, HA-30/B/20/IIb, armado con 50 kg/m³ acero B 400 S, incluso elaboración, colocación de las armaduras, separadores, encofrado y desencofrado, vertido, vibrado y curado, s/EHE-08 y C.T.E. DB SE.			
M01A0010	0,500	h	Oficial primera	14,49	7,25	
M01A0030	0,500	h	Peón	13,64	6,82	
E01HCC0050	1,000	m³	Horm prep HA-30/B/20/IIb	87,25	87,25	
A04A0010	100,000	kg	Acero corrugado B 400 S, elaborado y colocado.	1,15	115,00	
QBA0010	0,500	h	Vibrador eléctrico	6,46	3,23	
E01E0010	0,090	m³	Agua	1,84	0,17	
E13DA0040	22,000	ud	Separ. plást. arm. horiz. D=12-20 r 40 mm	0,07	1,54	
A05AC00200	4,000	m²	Encofrado y desencof. en vigas y losas.	23,47	93,88	
			Suma la partida.....			315,14
			Costes indirectos.....		4,00%	12,61
			TOTAL PARTIDA			**327,75**

Asciende el precio total de la partida a la mencionada cantidad de TRESCIENTOS VEINTISIETE EUROS con SETENTA Y CINCO CÉNTIMOS

D08C00301		**m²**	**Formación de pendientes impermeabilizada**			
			Cubierta a base de hormigón aligerado de 10 cm de espesor medio en formación de pendientes, capa de mortero 1:6 de 2 cm de espesor; -lámina asfáltica no protegida de betún elastómero (SBS), con armadura de fieltro poliéster (FP), tipo LBM-40-FP; Incluso p.p. de solapes y encuentros con elementos verticales. s/UNE 104-401.			
M01A0010	0,500	h	Oficial primera	14,49	7,25	
M01A0030	0,500	h	Peón	13,64	6,82	
A02B0010	0,100	m³	Hormigón aligerado de cemento y picón.	68,25	6,83	
A02A0040	0,020	m³	Mortero 1:6 de cemento	97,25	1,95	
E18BA0280	1,100	m²	Lám betún LBM-40-FP, MORTERPLAS FP 4 kg, TEXSA	4,82	5,30	
E17KB0040	0,350	kg	Butano	0,96	0,34	
			Suma la partida.....			28,49
			Costes indirectos.....		4,00%	1,14
			TOTAL PARTIDA			**29,63**

Asciende el precio total de la partida a la mencionada cantidad de VEINTINUEVE EUROS con SESENTA Y TRES CÉNTIMOS

D07AE00400		**m**	**Murete fáb. bloq arm. enfosc impermeabiliz. 1,20m con albardilla**			
			Murete formado por fábrica de bloques de 50x25x20 cm, de 120 cm de altura, con correa de hormigón HA-25/P/16/I de 0,20 x 0,15 m, armada con 4 D 10 y estribos D 6 c/ 30cm de acero B 400 S, impermeabilizado con pintura asfáltica, enfoscada en dos caras con mortero 1:3 de cemento y arena, y tirolesa y pintura al cemento en el exterior, remate superior con albardilla, totalmente acabada, i/ separadores, encofrado y desencofrado, vertido del hormigón, vibrado y curado.			
M01A0010	1,700	h	Oficial primera	14,49	24,63	
M01A0030	0,850	h	Peón	13,64	11,59	
M01B0090	0,200	h	Oficial pintor	14,49	2,90	
[illegible]DAB0020	10,000	ud	Bloque de hormigón de áridos de picón 20x25x50 cm, CE cat. I	1,27	12,70	
A02E0080	0,010	m³	Mortero 1:3:7 de cemento, arena y picón.	86,24	0,86	
A02A0080	0,030	m³	Hormigón en masa HM-25/P/16/I	108,21	3,25	
A04A0010	2,000	kg	Acero corrugado B 400 S, elaborado y colocado.	1,15	2,30	
E35GA0060	0,500	kg	Emulsión asfáltica tipo ED, Imperpuma	1,75	0,88	
[illegible]A0010	0,300	m²	Encofrado y desencof. en zunchos y pilaretes.	12,57	3,77	
[illegible]0010	0,017	m³	Mortero 1:3 de cemento	118,72	2,02	
[illegible]H0010	0,300	kg	Pintura al cemento	1,34	0,40	
[illegible]0	0,050	h	Vibrador eléctrico	6,46	0,32	
[illegible]01	1,000	m	Albardilla color blanco 500x200x50mm	9,91	9,91	
			Suma la partida.....			75,53
			Costes indirectos.....		4,00%	3,02
			TOTAL PARTIDA			**78,55**

Asciende el precio total de la partida a la mencionada cantidad de SETENTA Y OCHO EUROS con CINCUENTA Y CINCO CÉNTIMOS

VISADO CALIDAD | Las Palmas.
Tramitación y depósito electrónico CALIDAD con nº de visado de calidad E-0171320 con fecha 30/10/2020. Nº Doc. 1 de 2.
Autenticidad verificable en coitilpa.e-gestion.es/validacion.aspx con CSV CAreqlhn5c33230202010261320
Podrá comprobar que este sello verifica la conformidad calidad de la instalación eléctrica, conforme al Art. 47 del Decreto autonómico 141/2009, a la presentación ante el Centro Directivo competente del Gobierno de Canarias. Documento firmado electrónica y sólo de tiempo (Notario electrónico)

CUADRO DE DESCOMPUESTOS

Roque Bentayga LOTE I

CÓDIGO	CANTIDAD	UD	RESUMEN	PRECIO	SUBTOTAL	IMPORTE
D03A00301		**m²**	**Solera hormigón masa HM-20/B/20/I, e=20 cm fratasado.**			
			Solera de hormigón en masa de 20 cm de espesor, con hormigón de HM-20/B/20/I, armada con malla electrosoldada # 15x15 cm D 5mm, incluso elaboración, vertido, extendido, vibrado, formación de pendientes, fratasado a máquina y ruleteado, curado y formación de juntas de dilatación.			
M01A0010	0,010	h	Oficial primera	14,49	0,14	
M01A0030	0,200	h	Peón	13,64	2,73	
E01HCA0010	0,200	m³	Horm prep HM-20/B/20/I	79,13	15,83	
QBF0010	0,200	h	Fratasadora	3,32	0,66	
E01E0010	0,015	m³	Agua	1,84	0,03	
E01AB0010	1,050	m²	Malla electros. cuadrícula 15x15 cm, ø 5-5 mm	1,75	1,84	
			Suma la partida.....			21,23
			Costes indirectos.....		4,00%	0,85
			TOTAL PARTIDA			**22,08**

Asciende el precio total de la partida a la mencionada cantidad de VEINTIDOS EUROS con OCHO CÉNTIMOS

D11BAA02000		**m²**	**Solado adoquin hormigón fino**			
			Pavimento con adoquín bicapa de hormigón, formato rectangular, 200x100x60 mm, acabado superficial liso, color gris, aparejado a matajunta para tipo de colocación flexible, sobre una capa de mortero 1:4 de 0,5 a 5 mm de diámetro, cuyo espesor final, una vez colocados los adoquines y vibrado el pavimento con bandeja vibrante de guiado manual, será uniforme y estará comprendido entre 3 y 5 cm, dejando entre ellos una junta de separación entre 2 y 3 mm, para su posterior relleno con mortero seco.			
M01A0010	0,700	h	Oficial primera	14,49	10,14	
M01A0030	0,500	h	Peón	13,64	6,82	
E11BAA05001	52,000	m²	Adoquín bicapa hormigón 200x100x60mm	0,35	18,20	
E01MB01400	0,040	m³	Mortero de cemento CEM II/B-P 32,5 N tipo M-10 1/4	133,30	5,33	
			Suma la partida.....			40,49
			Costes indirectos.....		4,00%	1,62
			TOTAL PARTIDA			**42,11**

Asciende el precio total de la partida a la mencionada cantidad de CUARENTA Y DOS EUROS con ONCE CÉNTIMOS

D07AA0010		**m²**	**Fábrica bl.hueco sencillo 20x25x50 cm con dinteles**			
			Fábrica de bloques huecos de hormigón vibrado de 20 cm de espesor (20x25x50), con marcado CE, categoría I según UNE-EN 771-3, recibidos con mortero industrial M 2,5, con marcado CE s/UNE-EN 998-2, incluso aplomado, replanteo, nivelado, humedecido del bloque, grapas metálicas de unión a la estructura, ejecución de dinteles y jambas y encuentros y parte proporcional de refuerzo de esquinas y cruces con acero B 400 S.			
M01A0010	0,500	h	Oficial primera	14,49	7,25	
M01A0030	0,500	h	Peón	13,64	6,82	
A02A0120	0,025	m³	Mortero industrial M 2,5	171,42	4,29	
E10CB0010	0,500	m	Fleje metálico perforado.	0,16	0,08	
A02A0010	0,150	kg	Acero corrugado B 400 S, elaborado y colocado.	1,15	0,17	
H31GD0030	0,001	ud	Andamio para interiores verticales.	27,05	0,03	
E10AB00101	8,400	ud	Bloque de hormigón de áridos de picón 20x25x50 cm, CE cat. I	1,57	13,19	
			Suma la partida.....			31,83
			Costes indirectos.....		4,00%	1,27
			TOTAL PARTIDA			**33,10**

ende el precio total de la partida a la mencionada cantidad de TREINTA Y TRES EUROS con DIEZ CÉNTIMOS

100		**m²**	**Enfosc maestread fratasado .mort 1:3**			
			Enfoscado maestreado fratasado interior-exterior , con mortero 1:3 de cemento y arena, incluso remate de huecos y aristas, limpieza y humedecido del soporte.			
010	0,600	h	Oficial primera	14,49	8,69	
030	0,600	h	Peón	13,64	8,18	
A02A0010	0,015	m³	Mortero 1:3 de cemento	118,72	1,78	
E01E0010	0,005	m³	Agua	1,84	0,01	
			Suma la partida.....			18,66
			Costes indirectos.....		4,00%	0,75
			TOTAL PARTIDA			**19,41**

Asciende el precio total de la partida a la mencionada cantidad de DIECINUEVE EUROS con CUARENTA Y UN CÉNTIMOS

VISADO CALIDAD | Las Palmas.
Tramitación y depósito electrónico CALIDAD con nº de visado de calidad E-0171320 con fecha 30/10/2020. Nº Doc. 1 de 2.
Autenticidad verificable en coitilpa.e-gestion.es/validacion.aspx con CSV CAreglhh5o3323020201026132 0
El otorgamiento de este sello de calidad de instalación eléctrica, al amparo de lo conforme el Art. 47 del Decreto Autonómico 141/2009, para su presentación ante el Órgano Directivo competente del Gobierno de Canarias. Documento firmado con firma electrónica y Sello de Tiempo Cualificado (Prestatario electrónico)

CUADRO DE DESCOMPUESTOS

Roque Bentayga LOTE I

CÓDIGO	CANTIDAD	UD	RESUMEN	PRECIO	SUBTOTAL	IMPORTE
D07JA0010		**ud**	**Recibido precerco interior <2,0 m²**			
			Recibido de precercos interiores menores de 2 m², con mortero de cemento 1:5, incluso anclajes, cajeado de la fábrica y aplomado.			
M01A0010	0,750	h	Oficial primera	14,49	10,87	
M01A0030	0,750	h	Peón	13,64	10,23	
A02A0030	0,014	m³	Mortero 1:5 de cemento	103,74	1,45	
E01MA0010	0,090	kg	Clavos 3"	1,10	0,10	
			Suma la partida.....			22,65
			Costes indirectos.....		4,00%	0,91
			TOTAL PARTIDA			**23,56**

Asciende el precio total de la partida a la mencionada cantidad de VEINTITRES EUROS con CINCUENTA Y SEIS CÉNTIMOS

D07JA0050		**ud**	**Recibido precerco exterior 2 a 4 m²**			
			Recibido de precercos exteriores de 2 a 4 m², con mortero de cemento 1:5, incluso anclajes, cajeado de la fábrica y aplomado.			
M01A0010	1,100	h	Oficial primera	14,49	15,94	
M01A0030	1,100	h	Peón	13,64	15,00	
A02A0030	0,016	m³	Mortero 1:5 de cemento	103,74	1,66	
E01MA0010	0,100	kg	Clavos 3"	1,10	0,11	
B37A0305	0,540	l	Masilla poliuretano, PUMALASTIC-PU	13,67	7,38	
			Suma la partida.....			40,09
			Costes indirectos.....		4,00%	1,60
			TOTAL PARTIDA			**41,69**

Asciende el precio total de la partida a la mencionada cantidad de CUARENTA Y UN EUROS con SESENTA Y NUEVE CÉNTIMOS

A4		**ud**	**Ayudas de albañilería a las instalaciones**			
			Ayudas de albañilería a las distintas instalaciones			
M01A0030	16,000	h	Peón	13,64	218,24	
			Suma la partida.....			218,24
			Costes indirectos.....		4,00%	8,73
			TOTAL PARTIDA			**226,97**

Asciende el precio total de la partida a la mencionada cantidad de DOSCIENTOS VEINTISEIS EUROS con NOVENTA Y SIETE CÉNTIMOS

SUBCAPÍTULO L1.1.3 CARPINTERIA Y CERRAJERIA

D33BAD0010		**ud**	**Ventana lamas aluminio lacado madera 1,00x1,00 m, mosquitera**			
			Ventana de una hoja lamas reforzadas aluminio lacado color madera, con mosquitera, recibido del precerco, montaje, ajuste, aplomado, nivelado, colocación y ayudas de albañilería, según C.T.E.			
M01A0010	1,100	h	Oficial primera	14,49	15,94	
M01A0030	1,100	h	Peón	13,64	15,00	
H35BAD0010	1,000	ud	Ventana lamas aluminio lacada color madera 1,00x1,00 m, mosquit.	450,00	450,00	
A02A0030	0,016	m³	Mortero 1:5 de cemento	103,74	1,66	
E01MA0010	0,100	kg	Clavos 3"	1,10	0,11	
B37A0305	0,540	l	Masilla poliuretano, PUMALASTIC-PU	13,67	7,38	
			Suma la partida.....			490,09
			Costes indirectos.....		4,00%	19,60
			TOTAL PARTIDA			**509,69**

Asciende el precio total de la partida a la mencionada cantidad de QUINIENTOS NUEVE EUROS con SESENTA Y NUEVE CÉNTIMOS

VISADO CALIDAD | Las Palmas.
Tramitación y depósito electrónico CALIDAD con nº de visado de calidad E-0171320 con fecha 30/10/2020. Nº Doc. 1 de 2.
Autenticidad verificable en coitilpa.e-gestion.es/validacion.aspx con CSV CAreglhnh5q3323020201026132O
El otorgamiento de este visado no verifica la integridad y calidad de la instalación eléctrica, tal como recoge el Art. 47 del Decreto Autonómico 141/2009, para poder ser tenido en cuenta por el Centro Directivo competente del Gobierno de Canarias. Documento con firma electrónica. Sello de Tiempo (Notario Electrónico)

CÓDIGO	CANTIDAD	UD	RESUMEN	PRECIO	SUBTOTAL	IMPORTE
D23DAAF0050		**ud**	**Puerta peatonal lamas 2H abat alum 1,60x2,10 m,**			
			Puerta peatonal de dos hojas abatibles de lamas reforzadas de aluminio lacado color madera, 1,60x2,10 m, con mosquitera, incluso precerco de aluminio, tapajuntas, herrajes del propio sistema, escuadras, juntas de EPDM, imprimación con liquido sellador en cortes y taladros, tornillos en acero inoxidable, sellado perimetral con masilla de poliuretano. Accesorios, herrajes de colgar y apertura homologados, recibido del precerco, montaje, ajuste, aplomado, nivelado, colocación y ayudas de albañilería, según C.T.E.			
M01A0010	1,100	h	Oficial primera	14,49	15,94	
M01A0030	1,100	h	Peón	13,64	15,00	
E05DAAF0050	1,000	ud	Puerta peatonal 2H abat lamas alum lacado madera 1,60x2,10 m,	785,50	785,50	
A02A0030	0,016	m³	Mortero 1:5 de cemento	103,74	1,66	
E01MA0010	0,100	kg	Clavos 3"	1,10	0,11	
E18EA0305	0,540	l	Masilla poliuretano, PUMALASTIC-PU	13,67	7,38	
			Suma la partida.....			825,59
			Costes indirectos.....		4,00%	33,02
			TOTAL PARTIDA			**858,61**

Asciende el precio total de la partida a la mencionada cantidad de OCHOCIENTOS CINCUENTA Y OCHO EUROS con SESENTA Y UN CÉNTIMOS

D25EL0040		**m**	**Barandilla con pasamanos 1,10 m**			
			Barandilla metálica de protección con pasamanos perfil laminado con barrotes verticales 1,10 m de altura, incluso pequeño material, anclajes, mano de imprimación antioxidante, recibido y colocación.			
M01B0010	0,300	h	Oficial cerrajero	14,49	4,35	
M01B0020	0,600	h	Ayudante cerrajero	13,76	8,26	
E35LAD0160	1,540	l	Imprim fosfocromatante, Palverol Metal Primer	16,38	25,23	
[illegible]0020	41,000	ud	p.p. pequeño material (electrodos, discos)	0,10	4,10	
A02A0010	0,015	m³	Mortero 1:3 de cemento	118,72	1,78	
M01A0010	0,540	h	Oficial primera	14,49	7,82	
M01A0030	0,540	h	Peón	13,64	7,37	
[illegible]EEC00201	8,000	m	Perfil chapa laminado en caliente	1,55	12,40	
			Suma la partida.....			71,31
			Costes indirectos.....		4,00%	2,85
			TOTAL PARTIDA			**74,16**

Asciende el precio total de la partida a la mencionada cantidad de SETENTA Y CUATRO EUROS con DIECISEIS CÉNTIMOS

SUBCAPÍTULO L1.1.4 PINTURAS

D28[illegible]A0040		**m²**	**Pintura plástica satinada, int/ext**			
			Pintura plástica satinada de gran lavabilidad para interior o exterior, Palcril de PALCANARIAS o equivalente, i/imprimación, lijado y empaste, acabado a 2 manos, color a elegir por la D.F.			
M01B0090	0,080	h	Oficial pintor	14,49	1,16	
M01B0100	0,080	h	Ayudante pintor	13,76	1,10	
E35AB0180	0,330	l	Pintura acrílica, satinada p/int/ext, Palcril	8,01	2,64	
			Suma la partida.....			4,90
			Costes indirectos.....		4,00%	0,20
			TOTAL PARTIDA			**5,10**

Asciende el precio total de la partida a la mencionada cantidad de CINCO EUROS con DIEZ CÉNTIMOS

[illegible]F0030		**m²**	**Pintura epoxi antipolvo p/pavim, 240 WB satinado pavimentos**			
			Pintura epoxi de dos componentes, antipolvo, 240 WB satinado pavimentos o equivalente, resistente a los productos químicos, disolventes y a la formación de moho, indicada para pavimentos de parkings, almacenes, laboratorios, industrias alimenticias y farmacéuticas, hospitales... colores: rojo, verde o gris, aplicada a dos manos, con brocha, rodillo, pistola convencional o equipo airless, acabado antideslizante, incluso limpieza y preparación del soporte.			
[illegible]090	0,252	h	Oficial pintor	14,49	3,65	
M01B0100	0,252	h	Ayudante pintor	13,76	3,47	
E35HA0050	0,210	kg	Pintura epoxi antipolvo p/pavim, 240 WB satinado pavimentos	17,93	3,77	
			Suma la partida.....			10,89
			Costes indirectos.....		4,00%	0,44
			TOTAL PARTIDA			**11,33**

Asciende el precio total de la partida a la mencionada cantidad de ONCE EUROS con TREINTA Y TRES CÉNTIMOS

VISADO CALIDAD | Las Palmas.
Tramitación y depósito electrónico CALIDAD con nº de visado de calidad E-0171320 con fecha 30/10/2020. Nº Doc. 1 de 2.
Autenticidad verificable en coitilpa.e-gestion.es/validacion.aspx con CSV CAreqlhn5q33230202010261320
El otorgamiento de este sello verifica la información gráfica al amparo de Art. 47 del Decreto Económico 141/2009, para su presentación ante el Centro Directivo competente del Gobierno de Canarias. Documento en formato electrónico, de acuerdo con la normativa reguladora de la instalación gráfica y calidad de la instalación. Sello de tiempo (Notario electrónico)

CÓDIGO	CANTIDAD	UD	RESUMEN	PRECIO	SUBTOTAL	IMPORTE
CAPÍTULO L1.2 ACCESIBILIDAD Y SEÑALIZACIÓN						
D111		**m²**	**Demolición camino piedra**			
			Demolición camino de piedra y solera de hormigón, acceso exterior centro de interpretación			
M01A0030	3,000	h	Peón	13,64	40,92	
			Suma la partida.....			40,92
			Costes indirectos.....		4,00%	1,64
			TOTAL PARTIDA			**42,56**

Asciende el precio total de la partida a la mencionada cantidad de CUARENTA Y DOS EUROS con CINCUENTA Y SEIS CÉNTIMOS

E15VAP011		**m**	**Valla de madera pino autoclave con postes h=1,50 m**			
			Cercado de 1,50 m de altura realizado con valla de pino autoclave , postes de madera y accesorios, montada i/replanteo y recibido de postes con hormigón HM-20/P/20/I de central.			
M01A0010	0,150	h	Oficial primera	14,49	2,17	
M01A0030	0,150	h	Peón	13,64	2,05	
PT3VS0301	1,500	m2	Valla madera pino autoclave	15,20	22,80	
PT3VP0201	0,750	u	Poste madera 1,5 m	10,25	7,69	
2	0,060	m³	Horm prep HM-20/B/20/I	79,13	4,75	
			Suma la partida.....			39,46
			Costes indirectos.....		4,00%	1,58
			TOTAL PARTIDA			**41,04**

Asciende el precio total de la partida a la mencionada cantidad de CUARENTA Y UN EUROS con CUATRO CÉNTIMOS

D253B02101		**ud**	**Puerta madera a 2H abatibles, 1,50x1,50 m**			
			Puerta 2 hojas abatibles, de 1,50x1,50 m, madera pino autoclave, incluso cerradura, sistema de cierre y manilla incorporados, bisagras ajustables, p.p. de accesorios, recibido y colocación con postes laterales.			
M01A0010	1,000	h	Oficial primera	14,49	14,49	
M01A0030	1,000	h	Peón	13,64	13,64	
PT3VT251	1,000	u	P.abat. madera 1,50x1,50 m	165,20	165,20	
			Suma la partida.....			193,33
			Costes indirectos.....		4,00%	7,73
			TOTAL PARTIDA			**201,06**

Asciende el precio total de la partida a la mencionada cantidad de DOSCIENTOS UN EUROS con SEIS CÉNTIMOS

D22		**u**	**Desmantelamiento sanitarios aseo adaptado**			
			Desmantelamiento sanitarios y utensilios de aseo adaptados.			
M01A0030	4,000	h	Peón	13,64	54,56	
			Suma la partida.....			54,56
			Costes indirectos.....		4,00%	2,18
			TOTAL PARTIDA			**56,74**

Asciende el precio total de la partida a la mencionada cantidad de CINCUENTA Y SEIS EUROS con SETENTA Y CUATRO CÉNTIMOS

D15DE0100		**ud**	**Lavabo accesible adaptado**			
			Lavabo adaptado accesible, incluso elementos de fijación, válvula de desagüe, flexibles con llave de escuadra, con sifón. Instalado con grifería monomando cromado para lavabo, adaptada. Totalmente terminado.			
30050	1,000	h	Oficial fontanero	14,49	14,49	
30060	1,000	h	Ayudante fontanero	13,76	13,76	
AD0400	1,000	ud	Lavabo encimera adaptado	185,00	185,00	
0100	1,000	ud	Válvula lavabo-bidé 1 1/2x70 C-76 Clearplast	3,88	3,88	
0010	2,000	ud	Llave escuadra M/M 1/2x3/8" Arco	2,43	4,86	
0630	1,000	ud	Grifería monomando lavabo, adaptado	45,30	45,30	
			Suma la partida.....			267,29
			Costes indirectos.....		4,00%	10,69
			TOTAL PARTIDA			**277,98**

Asciende el precio total de la partida a la mencionada cantidad de DOSCIENTOS SETENTA Y SIETE EUROS con NOVENTA Y OCHO CÉNTIMOS

VISADO CALIDAD | Las Palmas.
Tramitación y depósito electrónico CALIDAD con nº de visado de calidad E-0171320 con fecha 30/10/2020. Nº Doc. 1 de 2.
Autenticidad verificable en coitilpa.e-gestion.es/validacion.aspx con CSV: CAreglhnb5q33230202010261320
El otorgamiento de este sello, verifica conformidad y calidad de la instalación técnica, tal como recoge el Art. 47 del Decreto Autonómico 141/2009, para su presentación ante el Centro Directivo competente del Gobierno de Canarias. Documento con firma electrónica y Sello de Tiempo (Normativa electrónica)

CUADRO DE DESCOMPUESTOS

Roque Bentayga LOTE I

CÓDIGO	CANTIDAD	UD	RESUMEN	PRECIO	SUBTOTAL	IMPORTE
D15FA0200		**ud**	**Inodoro accesible adaptado**			
			Inodoro de porcelana vitrificada de tanque bajo, accesible adaptado, color blanco, incluso tanque y tapa, asiento con tapa ABS, mecanismo de descarga, juego de fijación y codo de evacuación, llave de escuadra y latiguillo flexible, colocado mediante tacos y tornillos al solado, incluso sellado con silicona, instalado y funcionando.			
M01B0050	1,000	h	Oficial fontanero	14,49	14,49	
M01B0060	1,000	h	Ayudante fontanero	13,76	13,76	
E03DA0705	1,000	ud	Inodoro bl i/tanque, tapa, mecan, asiento y fij, accesibe adapt.	210,00	210,00	
E24HA0080	1,000	ud	Flexible H-H 3/8x3/8 de 35 cm Tucai	1,38	1,38	
E24GG0010	1,000	ud	Llave escuadra M/M 1/2x3/8" Arco	2,43	2,43	
E18JA0305	0,008	l	Masilla poliuretano, PUMALASTIC-PU	13,67	0,11	
			Suma la partida.....			242,17
			Costes indirectos.....		4,00%	9,69
			TOTAL PARTIDA			**251,86**

Asciende el precio total de la partida a la mencionada cantidad de DOSCIENTOS CINCUENTA Y UN EUROS con OCHENTA Y SEIS CÉNTIMOS

D15PE0020		**ud**	**Dispensador toalla bobina, ABS Mediclinics.**			
			Dispensador de toalla bobina, de 340x255x265 mm, de ABS, Mediclinics o equivalente, incluso elementos de fijación. Colocado.			
M01A0010	0,250	h	Oficial primera	14,49	3,62	
E13RI0040	1,000	ud	Dispens papel toalla bobina, ABS 340x255x265 mm Mediclinics	37,50	37,50	
			Suma la partida.....			41,12
			Costes indirectos.....		4,00%	1,64
			TOTAL PARTIDA			**42,76**

Asciende el precio total de la partida a la mencionada cantidad de CUARENTA Y DOS EUROS con SETENTA Y SEIS CÉNTIMOS

D15PD0120		**ud**	**Dosif. jabón 900 ml, plást. ABS, blanco, 233x130x95 mm, CAPIMORA**			
			Dosificador jabón 900 ml, plástico ABS, acabado blanco, 233x130x95 mm, mod. Aitana, de CAPIMORA o equivalente, colocado, incluso elementos de fijación.			
M01A0010	0,250	h	Oficial primera	14,49	3,62	
E13RH0120	1,000	ud	Dosif. jabón 900 ml, plást. ABS, blanco, 233x130x95 mm, CAPIMORA	16,66	16,66	
			Suma la partida.....			20,28
			Costes indirectos.....		4,00%	0,81
			TOTAL PARTIDA			**21,09**

Asciende el precio total de la partida a la mencionada cantidad de VEINTIUN EUROS con NUEVE CÉNTIMOS

D15PE0010		**ud**	**Dispensador papel higién 250/300 m Mediclinics.**			
			Dispensador de papel higiénico con contenedor de rollos de 250/300 m, metálico acabado en epoxi blanco, Mediclinics o equivalente, incluso mecanismo de cierre y elementos de fijación. Colocado.			
M01A0010	0,250	h	Oficial primera	14,49	3,62	
E13RI0020	1,000	ud	Dispens papel higién rollos 250/300 m metál Mediclinics	22,95	22,95	
			Suma la partida.....			26,57
			Costes indirectos.....		4,00%	1,06
			TOTAL PARTIDA			**27,63**

ende el precio total de la partida a la mencionada cantidad de VEINTISIETE EUROS con SESENTA Y TRES CÉNTIMOS

		ud	**Barra apoyo abatible doble accesible discapacitados**			
			Barra de apoyo doble abatible acero inoxidable, Mediclinics o equivalente, incluso mecanismo y elementos de fijación. Colocado.			
)10	0,250	h	Oficial primera	14,49	3,62	
	1,000	ud	Barra apoyo abatible doble inoxidable	105,00	105,00	
			Suma la partida.....			108,62
			Costes indirectos.....		4,00%	4,34
			TOTAL PARTIDA			**112,96**

Asciende el precio total de la partida a la mencionada cantidad de CIENTO DOCE EUROS con NOVENTA Y SEIS CÉNTIMOS

VISADO CALIDAD | Las Palmas.
Tramitación y depósito electrónico CALIDAD con nº de visado de calidad E-0171320 con fecha 30/10/2020. Nº Doc. 1 de 2.
Autenticidad verificable en coitilpa.e-gestion.es/validacion.aspx con CSV CAreglhnh5q3323020201026132 0
El otorgamiento de este sello verifica la conformidad y calidad de la instalación eléctrica, tal como recoge el Art. 4 del Decreto 141/2009, para su presentación ante el Ente Director competente del Gobierno de Canarias. Documento con firma electrónica y Sello de Tiempo (Documento con firma electrónica y Sello Tiempo)

CUADRO DE DESCOMPUESTOS

Roque Bentayga LOTE I

CÓDIGO	CANTIDAD	UD	RESUMEN	PRECIO	SUBTOTAL	IMPORTE
D150		**ud**	**Soporte suelo 6 bicicletas acero inoxidable**			
			Suministro e instalación de soporte de suelo con anclajes para seis bicicletas acero inoxidable, incluso mecanismo y elementos de fijación. Colocado.			
M01A0010	1,000	h	Oficial primera	14,49	14,49	
E03R	1,000	ud	Soporte suelo 6 bicicletas inoxidable	259,00	259,00	
			Suma la partida.....			273,49
			Costes indirectos.....		4,00%	10,94
			TOTAL PARTIDA			**284,43**

Asciende el precio total de la partida a la mencionada cantidad de DOSCIENTOS OCHENTA Y CUATRO EUROS con CUARENTA Y TRES CÉNTIMOS

D1564		**ud**	**Poste señalizador centro interpretación**			
			Suministro e instalación de poste de madera autoclave señalizador acceso al centro de interpretación, según formatos del Cabildo de Gran Canaria, incluso elementos de fijación. Colocado.			
M01A0010	2,000	h	Oficial primera	14,49	28,98	
E03R1	1,000	ud	Poste señalización madera autoclave formato Cabildo Gran Canaria	1.350,00	1.350,00	
			Suma la partida.....			1.378,98
			Costes indirectos.....		4,00%	55,16
			TOTAL PARTIDA			**1.434,14**

Asciende el precio total de la partida a la mencionada cantidad de MIL CUATROCIENTOS TREINTA Y CUATRO EUROS con CATORCE CÉNTIMOS

D2850		**u**	**Pintura reserva plaza aparcamiento**			
			Pintura reserva plaza aparcamiento PMR, familias, recarga VE, tipo epoxi de dos componentes, tráfico intenso, colores normalizados, aplicada a dos manos, con brocha, rodillo, pistola convencional o equipo airless, acabado antideslizante, plantillas y recortes, incluso limpieza y preparación del soporte.			
M0130090	2,000	h	Oficial pintor	14,49	28,98	
M0130100	4,000	h	Ayudante pintor	13,76	55,04	
[illegible]RA0	5,000	kg	Pintura epoxi tráfico intenso, satinado colores	40,00	200,00	
			Suma la partida.....			284,02
			Costes indirectos.....		4,00%	11,36
			TOTAL PARTIDA			**295,38**

Asciende el precio total de la partida a la mencionada cantidad de DOSCIENTOS NOVENTA Y CINCO EUROS con TREINTA Y OCHO CÉNTIMOS

D03A01		**m²**	**Solera hormigón impreso color HM-20/B/20/I, e=20 cm .**			
			Solera de hormigón impreso 20 cm de espesor, con hormigón de HM-20/B/20/I, armada con malla electrosoldada # 15x15 cm D 5mm, incluso elaboración, vertido, extendido, vibrado, formación de pendientes, mortero decorativo y resina impermeabilizante, curado y formación de juntas de dilatación.			
M01A0010	0,100	h	Oficial primera	14,49	1,45	
M01A0030	0,400	h	Peón	13,64	5,46	
E01HCA0010	0,200	m³	Horm prep HM-20/B/20/I	79,13	15,83	
E01E0010	0,015	m³	Agua	1,84	0,03	
E01AB0010	1,050	m²	Malla electros. cuadrícula 15x15 cm, ø 5-5 mm	1,75	1,84	
E01AB0	4,500	kg	Mortero decorativo pavimento hormigón con colorante	2,50	11,25	
	0,200	kg	Desmoldeante en polvo	3,75	0,75	
[illegible]2	0,250	kg	Resima impermeabilizante, curado y sellado	4,50	1,13	
			Suma la partida.....			37,74
			Costes indirectos.....		4,00%	1,51
			TOTAL PARTIDA			**39,25**

[illegible]de el precio total de la partida a la mencionada cantidad de TREINTA Y NUEVE EUROS con VEINTICINCO CÉNTIMOS

VISADO CALIDAD | Las Palmas.
Tramitación y depósito electrónico CALIDAD con nº de visado de calidad E-0171320 con fecha 30/10/2020. Nº Doc. 1 de 2.
Autenticidad verificable en coitilpa.e-gestion.es/validacion.aspx con CSV CAreglhnh5o33230202010261320
El organismo de esta sello, verifica conforme a la normativa de calidad y calidad de la instalación eléctrica, tal como recoge el art. 47 del Decreto Autonómico 141/2009, de 10 de noviembre, por el que se regula el Centro Digital de Documentación Técnica de Edificación de Canarias. Documento con firma electrónica y Sello de Tiempo. Notario electrónico
Es la representante del Centro Digital Activo competente del Gobierno de Canarias

CÓDIGO	CANTIDAD	UD	RESUMEN	PRECIO	SUBTOTAL	IMPORTE
CAPÍTULO L1.3 ADECUACIÓN CONSTRUCCIÓN						
D07L0		**m²**	**Saneado y reparación de fisuras paredes y cubiertas.**			
			Saneado y reparación de fisuras paredes y cubiertas capa de mortero reparación, colocación de malla de refuerzo, extendido con llana, incluso picado y remate de huecos y aristas, limpieza y humedecido del soporte.			
M01A0010	0,500	h	Oficial primera	14,49	7,25	
M01A0030	1,000	h	Peón	13,64	13,64	
E01E0010	0,005	m³	Agua	1,84	0,01	
A02A00	5,000	kg	Mortero fino de reparacion	1,20	6,00	
1111	1,000	m²	Malla fibra de vídrio 10x10mm	0,50	0,50	
			Suma la partida.....			27,40
			Costes indirectos.....		4,00%	1,10
			TOTAL PARTIDA			**28,50**

Asciende el precio total de la partida a la mencionada cantidad de VEINTIOCHO EUROS con CINCUENTA CÉNTIMOS

D[illegible]00		**m**	**Saneado y reparación de rejilla drenaje aparcamiento**			
			Saneado y reparación de fisuras capa de mortero reparación rejilla drenaje aparcamiento, extendido con llana, incluso picado y remate de huecos y aristas, limpieza y humedecido del soporte, instalando canal de 2 metros para la salida del agua.			
M01A0010	0,500	h	Oficial primera	14,49	7,25	
M01A0030	1,000	h	Peón	13,64	13,64	
E01E0010	0,005	m³	Agua	1,84	0,01	
A02A00	0,500	kg	Mortero fino de reparacion	1,20	0,60	
[illegible]	0,500	m²	Malla fibra de vídrio 10x10mm	0,50	0,25	
			Suma la partida.....			21,75
			Costes indirectos.....		4,00%	0,87
			TOTAL PARTIDA			**22,62**

Asciende el precio total de la partida a la mencionada cantidad de VEINTIDOS EUROS con SESENTA Y DOS CÉNTIMOS

D28E011		**m²**	**Pintura impermeabilizante con malla de fibra**			
			Pintura impermeabilizante con malla de fibra, aplicada a cuatro manos, con brocha, rodillo, acabado antideslizante, plantillas y recortes, incluso limpieza y preparación del soporte.			
M01B0090	0,250	h	Oficial pintor	14,49	3,62	
M01B0100	0,500	h	Ayudante pintor	13,76	6,88	
[illegible]	2,000	kg	Pintura impermeabilizante de copolímeros acrílicos	4,00	8,00	
[illegible]	1,200	m²	Malla de fibra de vidrio, de 58 g/m²	1,50	1,80	
			Suma la partida.....			20,30
			Costes indirectos.....		4,00%	0,81
			TOTAL PARTIDA			**21,11**

Asciende el precio total de la partida a la mencionada cantidad de VEINTIUN EUROS con ONCE CÉNTIMOS

D28[illegible]A0040		**m²**	**Pintura plástica satinada, int/ext**			
			Pintura plástica satinada de gran lavabilidad para interior o exterior, Palcril de PALCANARIAS o equivalente, i/imprimación, lijado y empaste, acabado a 2 manos, color a elegir por la D.F.			
M01B0090	0,080	h	Oficial pintor	14,49	1,16	
M01B0100	0,080	h	Ayudante pintor	13,76	1,10	
[illegible]AB0180	0,330	l	Pintura acrílica, satinada p/int/ext, Palcril	8,01	2,64	
			Suma la partida.....			4,90
			Costes indirectos.....		4,00%	0,20
			TOTAL PARTIDA			**5,10**

[illegible]de el precio total de la partida a la mencionada cantidad de CINCO EUROS con DIEZ CÉNTIMOS

VISADO CALIDAD | Las Palmas.
Tramitación y depósito electrónico CALIDAD con nº de visado de calidad E-0171320 con fecha 30/10/2020. Nº Doc. 1 de 2.
Autenticidad verificable en coitilpa.e-gestion.es/validacion.aspx con CSV CAreglhnh5c33230202010261320
El otorgamiento de este sello, verifica la conformidad de la instalación eléctrica, tal como recogel el Art. 4 del Decreto Autonómico 154/2009, para su presentación ante el Centro Directivo competente del Gobierno de Canarias. Documento con firma electrónica, Sello de Tiempo (Notario electrónico)

CUADRO DE DESCOMPUESTOS

Roque Bentayga LOTE I

CÓDIGO	CANTIDAD	UD	RESUMEN	PRECIO	SUBTOTAL	IMPORTE
D28BA		**m²**	**Pintura esmalte carpintería metálica**			
			Pintura esmante carpintería metálica antioxidante, acabado a 2 manos, previa eliminación de óxido y aplicación de imprimación mínio, color a elegir por la D.F.			
M01B0090	0,500	h	Oficial pintor	14,49	7,25	
M01B0100	1,000	h	Ayudante pintor	13,76	13,76	
E35A	0,250	l	Imprimación de secado rápido, resina minio	5,50	1,38	
E35AB018	0,150	l	Esmalte sintético antioxidante	18,00	2,70	
			Suma la partida.....			25,09
			Costes indirectos.....		4,00%	1,00
			TOTAL PARTIDA.....			**26,09**

Asciende el precio total de la partida a la mencionada cantidad de VEINTISEIS EUROS con NUEVE CÉNTIMOS

D07EBCA0110		**m²**	**Trasdosado autoportante placa impermeable**			
			Trasdosado autoportante placa imperemeable hidropanel cemento 12 mm, atornillada a un lado de una estructura metálica de acero galvanizado a base de canales horizontales y montantes verticales, tratamiento de juntas, tornillería, fijaciones, banda estanca bajo los perfiles perimetrales. Totalmente terminado, listo para imprimar, pintar o decorar.			
H01AAA0040	1,050	m²	Placa hidropanel 12mm hidrófuga	18,00	18,90	
H01AAB0010	1,000	m²	Estructura portante	5,42	5,42	
H01AAA0210	0,500	m²	Tratamiento de juntas	0,89	0,45	
M01A0010	0,210	h	Oficial primera	14,49	3,04	
M01A0030	0,210	h	Peón	13,64	2,86	
			Suma la partida.....			30,67
			Costes indirectos.....		4,00%	1,23
			TOTAL PARTIDA.....			**31,90**

Asciende el precio total de la partida a la mencionada cantidad de TREINTA Y UN EUROS con NOVENTA CÉNTIMOS

D25		**u**	**Reparación hoja de puerta metálica**			
			Reparación de hoja de puerta metálica, cambio de bisagras y cerraduras, reparación de carpintería.			
M01B0010	3,000	h	Oficial cerrajero	14,49	43,47	
M01B0020	4,000	h	Ayudante cerrajero	13,76	55,04	
H09B700	1,000	ud	p.p. pequeño material cerradura, bisagras (electrodos, discos)	42,00	42,00	
			Suma la partida.....			140,51
			Costes indirectos.....		4,00%	5,62
			TOTAL PARTIDA.....			**146,13**

Asciende el precio total de la partida a la mencionada cantidad de CIENTO CUARENTA Y SEIS EUROS con TRECE CÉNTIMOS

D22		**u**	**Tapa PVC aljibe**			
			Instalación de tapa PVC reforzado 60x60cm aljibe, con marco, incluso retirada de la actual incluso pequeño material, anclajes, recibido y colocación.			
A02A0010	0,015	m³	Mortero 1:3 de cemento	118,72	1,78	
M01A0010	1,000	h	Oficial primera	14,49	14,49	
M01A0030	2,000	h	Peón	13,64	27,28	
PEC1	1,000	u	Tapa y marco pvc reforzado 60X60cm	35,00	35,00	
			Suma la partida.....			78,55
			Costes indirectos.....		4,00%	3,14
			TOTAL PARTIDA.....			**81,69**

de el precio total de la partida a la mencionada cantidad de OCHENTA Y UN EUROS con SESENTA Y NUEVE CÉNTIMOS

VISADO CALIDAD | Las Palmas.
Tramitación y depósito electrónico CALIDAD con nº de visado de calidad E-0171320 con fecha 30/10/2020. Nº Doc. 1 de 2.
Autenticidad verificable en coitilpa.e-gestion.es/validacion.aspx con CSV CAreglhnh5qc33230202010261320
El titular manifiesta que este sello verifica la conformidad y cargas de la instalación eléctrica, tal como recoge el Art. 47 del Decreto Autonómico 141/2009, para su comprobación ante el Centro Directivo competente de Tiempo (Notaría Electrónica)
Documento con firma electrónica

CUADRO DE DESCOMPUESTOS

Roque Bentayga LOTE I

CÓDIGO	CANTIDAD	UD	RESUMEN	PRECIO	SUBTOTAL	IMPORTE
D212		**u**	**Trampilla inoxidable aljibe**			
			Trampilla metálica acero inoxidable 70x70cm aljibe, con cerradura, incluso bastidor, pequeño material, anclajes, recibido y colocación.			
M01B0010	4,000	h	Oficial cerrajero	14,49	57,96	
M01B0020	4,000	h	Ayudante cerrajero	13,76	55,04	
E09F0020	41,000	ud	p.p. pequeño material (electrodos, discos)	0,10	4,10	
A02A0010	0,015	m³	Mortero 1:3 de cemento	118,72	1,78	
M01A0010	0,540	h	Oficial primera	14,49	7,82	
M01A0030	0,540	h	Peón	13,64	7,37	
E09EEC	1,000	m²	Chapa acero inoxidable	255,00	255,00	
			Suma la partida.....			389,07
			Costes indirectos.....		4,00%	15,56
			TOTAL PARTIDA.....			**404,63**

Asciende el precio total de la partida a la mencionada cantidad de CUATROCIENTOS CUATRO EUROS con SESENTA Y TRES CÉNTIMOS

D0001		**m**	**Ampliación canal rejilla drenaje aparcamiento**			
			Ampliación de la rejilla de drenaje aparcamiento, demolición y colocación de nuevo canal de hormigón 1000x130x95mm con rejilla de rodadura salida del agua al aparcamiento, extendido con llana, incluso picado y remate de huecos y aristas, limpieza y humedecido del soporte.			
M01A0010	1,000	h	Oficial primera	14,49	14,49	
M01A0030	2,000	h	Peón	13,64	27,28	
E01E0010	0,005	m³	Agua	1,84	0,01	
A02A00	0,500	kg	Mortero fino de reparacion	1,20	0,60	
	0,500	m²	Malla fibra de vídrio 10x10mm	0,50	0,25	
	1,000	m	Canal hormigón 1000x130x95 mm con rejilla rodadura	22,85	22,85	
			Suma la partida.....			65,48
			Costes indirectos.....		4,00%	2,62
			TOTAL PARTIDA.....			**68,10**

Asciende el precio total de la partida a la mencionada cantidad de SESENTA Y OCHO EUROS con DIEZ CÉNTIMOS

D07001		**u**	**Seneado y reparacion ventanucos fachada**			
			Saneado y reparación de ventanucos fachada, picado, instalacion de pieza de cantería en controno, formación de pendiente en la parte baja, relleno de mortero reparación, colocación de malla de refuerzo, extendido con llana, incluso picado y remate de huecos y aristas, limpieza y humedecido del soporte.			
M01A0010	2,000	h	Oficial primera	14,49	28,98	
M01A0030	4,000	h	Peón	13,64	54,56	
E01E0010	0,005	m³	Agua	1,84	0,01	
A02A00	10,000	kg	Mortero fino de reparacion	1,20	12,00	
	2,000	m²	Malla fibra de vídrio 10x10mm	0,50	1,00	
	4,000	m	Pieza cantería 1000x200x15mm, montaje con cola cemento	35,80	143,20	
			Suma la partida.....			239,75
			Costes indirectos.....		4,00%	9,59
			TOTAL PARTIDA.....			**249,34**

Asciende el precio total de la partida a la mencionada cantidad de DOSCIENTOS CUARENTA Y NUEVE EUROS con TREINTA Y CUATRO CÉNTIMOS

VISADO CALIDAD | Las Palmas.
Tramitación y depósito electrónico CALIDAD con nº de visado de calidad E-0171320 con fecha 30/10/2020. Nº Doc. 1 de 2.
Autenticidad verificable en coitilpa.e-gestion.es/validacion.aspx con CSV CAreqlhnh5o33230202010261320
El otorgamiento de este sello, verifica la conformidad y calidad de la instalación eléctrica, tal como regula el Decreto Autonómico 141/2009, para su presentación ante el Centro Directivo competente del Gobierno de Canarias. Documento con firma electrónica y Sello de Tiempo notario electrónico)

CÓDIGO	CANTIDAD	UD	RESUMEN	PRECIO	SUBTOTAL	IMPORTE
CAPÍTULO L1.4 ALMACENAMIENTO Y RECUPERACIÓN AGUA						
09.03		**m**	**Red exterior aguas tubo 160mm PVC-SN 4kN/m²**			
			Suministro y montaje de tubo 160mm PVC SN 4kN/m², pendiente 2%, sobre lecho de arena, apertura y cierre de zanja todo tipo de terreno, reposición de soleras y pavimentos, con pp de piezas especiales, acoples, totalmente instalado.			
M01A0010	0,200	h	Oficial primera	14,49	2,90	
M01A0030	0,200	h	Peón	13,64	2,73	
E28EB0270B	1,000	m	Tub. PVC-SN saneam. D 160 mm	15,00	15,00	
E01CA0020	0,066	m³	Arena seca	26,70	1,76	
A06B0010	0,330	m³	Excavación en zanjas y pozos.	7,84	2,59	
A06G0010	0,280	m³	Relleno de zanjas con arena volcánica.	21,21	5,94	
A11	0,200	m²	Reposición de soleras y pavimentos	40,00	8,00	
			Suma la partida.....			38,92
			Costes indirectos.....		4,00%	1,56
			TOTAL PARTIDA			**40,48**

Asciende el precio total de la partida a la mencionada cantidad de CUARENTA EUROS con CUARENTA Y OCHO CÉNTIMOS

09.06		**ud**	**Arqueta saneamiento/pluviales 50x50cm**			
			Arqueta saneamiento/pluviales 50x50x100cm, con tapa y marco, paredes de hormigón, impermeabilización y enlucido interior.			
M01A0010	3,000	h	Oficial primera	14,49	43,47	
M01A0030	3,000	h	Peón	13,64	40,92	
A02A0030	0,150	m³	Hormigón en masa de fck= 15 N/mm²	90,00	13,50	
A02A0010	0,055	m³	Hormigón en masa de fck= 10 N/mm²	82,94	4,56	
A03AG0020	1,000	m²	Encofrado y desencof. en paredes de arquetas, cámaras y sótanos.	17,76	17,76	
E28BA0110	1,000	ud	Tapa redonda y marco cuadrado Ø 350 mm, fundición dúctil, B-125,	54,12	54,12	
A06B0010	0,530	m³	Excavación en zanjas y pozos.	7,84	4,16	
A06B0020	0,362	m³	Carga mecánica, transporte tierras vertedero, camión, máx. 10 km	1,42	0,51	
			Suma la partida.....			179,00
			Costes indirectos.....		4,00%	7,16
			TOTAL PARTIDA			**186,16**

Asciende el precio total de la partida a la mencionada cantidad de CIENTO OCHENTA Y SEIS EUROS con DIECISEIS CÉNTIMOS

09.18		**m**	**Bajante pluviales tubo 80mm PVC cobre**			
			Suministro y montaje de bajante de pluviales tubo 80mm PVC color cobre, con pp de codos, piezas especiales, acoples, totalmente instalado.			
M01B0050	0,200	h	Oficial fontanero	14,49	2,90	
E28GA0240A	1,000	m	Tub. PVC cobre pluviales .D 80 mm	10,29	10,29	
			Suma la partida.....			13,19
			Costes indirectos.....		4,00%	0,53
			TOTAL PARTIDA			**13,72**

Asciende el precio total de la partida a la mencionada cantidad de TRECE EUROS con SETENTA Y DOS CÉNTIMOS

09.31		**m**	**Red exterior electricidad tubo 63mm**			
			Suministro y montaje de tubo 63mm corrugado doble capa para electricidad, sobre lecho de arena, apertura y cierre de zanja todo tipo de terreno, reposición de soleras y pavimentos, con pp de piezas especiales, acoples, totalmente instalado.			
A0010	0,100	h	Oficial primera	14,49	1,45	
)30	0,100	h	Peón	13,64	1,36	
)020	0,066	m³	Arena seca	26,70	1,76	
)10	0,100	m³	Excavación en zanjas y pozos.	7,84	0,78	
)10	0,100	m³	Relleno de zanjas con arena volcánica.	21,21	2,12	
)270B1	1,000	m	Tub. 63mm corrugado doble capa	1,20	1,20	
			Suma la partida.....			8,67
			Costes indirectos.....		4,00%	0,35
			TOTAL PARTIDA			**9,02**

Asciende el precio total de la partida a la mencionada cantidad de NUEVE EUROS con DOS CÉNTIMOS

VISADO CALIDAD | Las Palmas.
Tramitación y depósito electrónico CALIDAD con nº de visado de calidad E-0171320 con fecha 30/10/2020. Nº Doc. 1 de 2.
Autenticidad verificable en coitilpa.e-gestion.es/validacion.aspx con CSV: CAreqlhn5o332302010261320
El otorgamiento de este sello, verifica la conformidad y validez de la instalación eléctrica tipo B según el R.D. 842/2002 y el R.D. 47 del Decreto Autonómico 141/2009, y la presentación ante el Gobierno de Canarias, Dpto. Industria, Comercio y Nuevas Tecnologías, Dirección General de Industria y Seguridad, Directivo competente del Gobierno de Canarias, Dpto. Industria, Comercio y Nuevas Tecnologías, Dirección General de Industria y Seguridad, firma electrónica y sólo de tiempo (Notario electrónico)

CUADRO DE DESCOMPUESTOS

Roque Bentayga LOTE I

CÓDIGO	CANTIDAD	UD	RESUMEN	PRECIO	SUBTOTAL	IMPORTE
44		**m³**	**Excav. en zanjas, pozos cualquier terreno, medios mecánicos**			
			Excavación en zanjas, pozos o cimientos, en todo tipo de terreno, con medios mecánicos, refino y compactación del fondo de la excavación, sin transporte. La medición se hará sobre perfil.			
M01A0030	1,000	h	Peón	13,64	13,64	
QAA0100	1,000	h	Excavadora sobre neumáticos, 105 kW	49,87	49,87	
			Suma la partida.....			63,51
			Costes indirectos.....		4,00%	2,54
			TOTAL PARTIDA			**66,05**

Asciende el precio total de la partida a la mencionada cantidad de SESENTA Y SEIS EUROS con CINCO CÉNTIMOS

D02D0		**m³**	**Relleno y compactado con material seleccionado**			
			Compactado por capas de 30 cm, al 95% del Proctor modificado, incluso regado y refino de taludes			
M01A0030	0,100	h	Peón	13,64	1,36	
QAA0160	0,100	h	Compactador de suelo 65 kW	36,68	3,67	
QAA0070	0,100	h	Pala cargadora sobre neumáticos, 114 kW	44,23	4,42	
			Suma la partida.....			9,45
			Costes indirectos.....		4,00%	0,38
			TOTAL PARTIDA			**9,83**

Asciende el precio total de la partida a la mencionada cantidad de NUEVE EUROS con OCHENTA Y TRES CÉNTIMOS

D15DE		**ud**	**Depuradora biológica oxidación total 2500 litros**			
			Suministro e instalación de depuradora biológica oxidación total SIDAR AT6 o similar, 2500 litros, incluso elementos de conexión, válvulas, Totalmente terminado.			
M01A0030	8,000	h	Peón	13,64	109,12	
M01B0050	8,000	h	Oficial fontanero	14,49	115,92	
M01B0060	8,000	h	Ayudante fontanero	13,76	110,08	
E15AD	1,000	ud	Depuradora biológica oxidación 2500 litros	3.400,00	3.400,00	
			Suma la partida.....			3.735,12
			Costes indirectos.....		4,00%	149,40
			TOTAL PARTIDA			**3.884,52**

Asciende el precio total de la partida a la mencionada cantidad de TRES MIL OCHOCIENTOS OCHENTA Y CUATRO EUROS con CINCUENTA Y DOS CÉNTIMOS

D15DE1		**ud**	**Depósito aguas pluviales 5000 litros**			
			Suministro e instalación de depósito aguas pluviales 5.000 litros, con filtro y bomba impulsión, incluso elementos de conexión, válvulas, Totalmente terminado.			
M01A0030	8,000	h	Peón	13,64	109,12	
M01B0050	8,000	h	Oficial fontanero	14,49	115,92	
M01B0060	8,000	h	Ayudante fontanero	13,76	110,08	
E15AD1	1,000	ud	Depósito agua lluvia con filtro y bomba 5000 litros	3.850,00	3.850,00	
			Suma la partida.....			4.185,12
			Costes indirectos.....		4,00%	167,40
			TOTAL PARTIDA			**4.352,52**

Asciende el precio total de la partida a la mencionada cantidad de CUATRO MIL TRESCIENTOS CINCUENTA Y DOS EUROS con CINCUENTA Y DOS CÉNTIMOS

[illegible]DE11		**m2**	**Lámina caucho EPDM 1,2 mm doble sobre lecho de arena.**			
			Suministro e instalación de lámina estanca de caucho EPDM 1,2mm, colocando piedras en sus estremos, con formación de pendientes para la charca, solapes y uniones, sobre lecho de arena extendida y nivelada.			
[illegible]010	1,000	h	Oficial primera	14,49	14,49	
[illegible]030	1,000	h	Peón	13,64	13,64	
[illegible]1	2,000	m²	Lámina estanca caucho EPDM 1,2mm	8,45	16,90	
E01CA0020	0,250	m³	Arena seca	26,70	6,68	
			Suma la partida.....			51,71
			Costes indirectos.....		4,00%	2,07
			TOTAL PARTIDA			**53,78**

Asciende el precio total de la partida a la mencionada cantidad de CINCUENTA Y TRES EUROS con SETENTA Y OCHO CÉNTIMOS

VISADO CALIDAD | Las Palmas.
Tramitación y depósito electrónico CALIDAD con nº de visado de calidad E-0171320 con fecha 30/10/2020. Nº Doc. 1 de 2.
Autenticidad verificable en coitilpa.e-gestion.es/validacion.aspx con CSV CAreglnh5q3323020201 0261320
El otorgamiento de este sello Overca la conformidad de la instalación técnica, al como recoge el Art. 7 del Decreto Autonómico 141/2009, para su presentación ante el ente Directivo competente del Gobierno de Canarias. Documento con firma electrónica y Sello de Tiempo (Normativa electrónica)

CÓDIGO	CANTIDAD	UD	RESUMEN	PRECIO	SUBTOTAL	IMPORTE
08.05		**m**	**Tubo distribución PE25mm10Atm**			
			Suministro y montaje de tubo de distribución PE-25mm 10atm montaje sobrepuesto o enterrado a 20 cm, con pp de piezas especiales, llaves de corte, anclajes y soportes, totalmente instalado.			
M01B0050	0,100	h	Oficial fontanero	14,49	1,45	
M01A0030	0,200	h	Peón	13,64	2,73	
M01B0060	0,100	h	Ayudante fontanero	13,76	1,38	
E24AMA0030	1,000	m	Tubo PE D 25 mm, 10 Atm	1,00	1,00	
E24ANA0030	0,650	ud	Abrazadera tuberia plástica Ø25	0,27	0,18	
E24ANA0170	0,050	ud	PP llaves y piezas especiales	9,25	0,46	
			Suma la partida.....			7,20
			Costes indirectos.....		4,00%	0,29
			TOTAL PARTIDA			**7,49**

Asciende el precio total de la partida a la mencionada cantidad de SIETE EUROS con CUARENTA Y NUEVE CÉNTIMOS

08.051		**m**	**Tubo riego PE25mm6Atm**			
			Suministro y montaje de tubo riego PE-25mm 6atm montaje enterrado a 20 cm, con pp de piezas especiales, llaves de corte, anclajes y soportes, totalmente instalado.			
M01B0050	0,010	h	Oficial fontanero	14,49	0,14	
M01A0030	0,020	h	Peón	13,64	0,27	
M01B0060	0,010	h	Ayudante fontanero	13,76	0,14	
E24ANA0170	0,010	ud	PP llaves y piezas especiales	9,25	0,09	
E24AM	1,000	m	Tubo PE D 25 mm, 6 Atm	0,45	0,45	
			Suma la partida.....			1,09
			Costes indirectos.....		4,00%	0,04
			TOTAL PARTIDA			**1,13**

Asciende el precio total de la partida a la mencionada cantidad de UN EUROS con TRECE CÉNTIMOS

08.0511		**m**	**Tubo riego PE16mm6Atm**			
			Suministro y montaje de tubo riego PE-16mm 6atm montaje enterrado a 20 cm, con pp de piezas especiales, goteros, llaves de corte, anclajes y soportes, totalmente instalado.			
M01B0050	0,010	h	Oficial fontanero	14,49	0,14	
M01A0030	0,020	h	Peón	13,64	0,27	
M01B0060	0,010	h	Ayudante fontanero	13,76	0,14	
E24ANA0170	0,010	ud	PP llaves y piezas especiales	9,25	0,09	
E24AM1	1,000	m	Tubo PE D 16 mm, 6 Atm	0,25	0,25	
			Suma la partida.....			0,89
			Costes indirectos.....		4,00%	0,04
			TOTAL PARTIDA			**0,93**

Asciende el precio total de la partida a la mencionada cantidad de CERO EUROS con NOVENTA Y TRES CÉNTIMOS

08.05111		**u**	**Boya llenado charca**			
			Suministro y montaje de boya lledo charca, con pp de piezas especiales, llaves de corte, anclajes y soportes, totalmente instalado.			
M01B0050	1,000	h	Oficial fontanero	14,49	14,49	
M01B0060	1,000	h	Ayudante fontanero	13,76	13,76	
ANA0170	2,000	ud	PP llaves y piezas especiales	9,25	18,50	
AM11	1,000	u	Boya llenado charca.	45,00	45,00	
			Suma la partida.....			91,75
			Costes indirectos.....		4,00%	3,67
			TOTAL PARTIDA			**95,42**

de el precio total de la partida a la mencionada cantidad de NOVENTA Y CINCO EUROS con CUARENTA Y DOS CÉNTIMOS

VISADO CALIDAD | Las Palmas.
Tramitación y depósito electrónico CALIDAD con nº de visado de calidad E-0171320 con fecha 30/10/2020. Nº Doc. 1 de 2.
Autenticidad verificable en coitilpa.e-gestion.es/validacion.aspx con CSV CAreglhnh5q3323020201026132O
El otorgamiento de este sello, verifica la conformidad de la instalación eléctrica, tal como recoge el Art. 4 del Decreto Autonómico 154/2009, para su presentación ante el Centro Directivo competente del Gobierno de Canarias. Documento con firma electrónica. Sello de Tiempo (Notario electrónico)

CUADRO DE DESCOMPUESTOS

Roque Bentayga LOTE I

CÓDIGO	CANTIDAD	UD	RESUMEN	PRECIO	SUBTOTAL	IMPORTE
08.051118		**u**	**Programador riego exterior**			
			Suministro y montaje de programador riego automático 230V con electroválvula de apertura cierre, pp de piezas especiales, llaves de corte, anclajes y soportes, totalmente instalado.			
M01B0050	1,000	h	Oficial fontanero	14,49	14,49	
M01B0060	1,000	h	Ayudante fontanero	13,76	13,76	
E24ANA0170	2,000	ud	PP llaves y piezas especiales	9,25	18,50	
E24AM111	1,000	u	Programador riego exterior con electroválvula automática 230V	150,00	150,00	
			Suma la partida.....			196,75
			Costes indirectos.....		4,00%	7,87
			TOTAL PARTIDA.....			**204,62**

Asciende el precio total de la partida a la mencionada cantidad de DOSCIENTOS CUATRO EUROS con SESENTA Y DOS CÉNTIMOS

0.23		**ud**	**Toma de corriente estanca IP-55**			
			Suministro e instalación de toma de corriente 2x16A +T schuko estanca IP55 sobrepuesta, caja y mecanismo, serie legrand o similar, color gris.			
M01B0070	0,400	h	Oficial electricista	14,49	5,80	
M14a24	1,000	ud	Toma de corriente sobrepuesta IP-44	24,70	24,70	
			Suma la partida.....			30,50
			Costes indirectos.....		4,00%	1,22
			TOTAL PARTIDA.....			**31,72**

Asciende el precio total de la partida a la mencionada cantidad de TREINTA Y UN EUROS con SETENTA Y DOS CÉNTIMOS

04.231		**m**	**Cable 1x3x2,5mm² Cu RZ1-K AS 0,6/1kV**			
			Suministro e instalación de cable Cu 3x2,5mm² RZ1-K AS 0,6/1kV, terminales y conexiones, libre de halógenos,en canalización existente.			
M01B0070	0,015	h	Oficial electricista	14,49	0,22	
M01B0080	0,015	h	Ayudante electricista	13,76	0,21	
E23CA	1,000	m	Conductor cobre 1x3x2,5mm² Cu RZ1-K AS 0,6/1kV	1,20	1,20	
			Suma la partida.....			1,63
			Costes indirectos.....		4,00%	0,07
			TOTAL PARTIDA.....			**1,70**

Asciende el precio total de la partida a la mencionada cantidad de UN EUROS con SETENTA CÉNTIMOS

VISADO CALIDAD | Las Palmas.
Tramitación y depósito electrónico CALIDAD con nº de visado de calidad E-0171320 con fecha 30/10/2020. Nº Doc. 1 de 2.
Autenticidad verificable en coitilpa.e-gestion.es/validacion.aspx con CSV:CAreglhnh5o3320202010261320
El otorgamiento de este sello, verifica la conformidad de la instalación efectuada, tal como recoge el Art. 47 del Decreto Autonómico 141/2009, para su presentación ante el Centro Directivo competente del Gobierno de Canarias. Documento sin firma electrónica y Sello de Tiempo (Notario electrónico)

CÓDIGO	CANTIDAD	UD	RESUMEN	PRECIO	SUBTOTAL	IMPORTE
CAPÍTULO L1.5 ADECUACIÓN ENTORNO						
00E1		**ud**	**Reforestación plantas viviero**			
			Reforestación del entorno con plantas proporcionadas por vivero del Cabildo de Gran Canaria.			
M01A0030	48,000	h	Peón	13,64	654,72	
			Suma la partida.....			654,72
			Costes indirectos.....		4,00%	26,19
			TOTAL PARTIDA			**680,91**

Asciende el precio total de la partida a la mencionada cantidad de SEISCIENTOS OCHENTA EUROS con NOVENTA Y UN CÉNTIMOS

00E2		**ud**	**Contenedor residuos 360 litros rotulado**			
			Suministro y montaje de contenedor 360 litros residuos selectivos, rotulado y diferenciado.			
M01A0030	1,000	h	Peón	13,64	13,64	
CONT	1,000	ud	Contenedor 360 litros	145,00	145,00	
			Suma la partida.....			158,64
			Costes indirectos.....		4,00%	6,35
			TOTAL PARTIDA			**164,99**

Asciende el precio total de la partida a la mencionada cantidad de CIENTO SESENTA Y CUATRO EUROS con NOVENTA Y NUEVE CÉNTIMOS

00E3		**m²**	**Comedero de pájaros madera pino autoclave**			
			Comedero de pájaros de madera pino autoclave , postes de madera y accesorios, montada i/replanteol.			
M01A0010	1,000	h	Oficial primera	14,49	14,49	
M01A0030	1,000	h	Peón	13,64	13,64	
MAT	1,000	m2	Panel de madera pino autoclave con postes	190,00	190,00	
			Suma la partida.....			218,13
			Costes indirectos.....		4,00%	8,73
			TOTAL PARTIDA			**226,86**

Asciende el precio total de la partida a la mencionada cantidad de DOSCIENTOS VEINTISEIS EUROS con OCHENTA Y SEIS CÉNTIMOS

00E4		**ud**	**Pastor eléctrico desmontable 200 m con cable alargador**			
			Suministro y almacenaje de pastor eléctrico desmontable 200 m, con cable alargador de 50 m 3x1,5mm H05VV			
M01A0030	1,000	h	Peón	13,64	13,64	
	1,000	ud	Pastor eléctrico 230V 200 m cinta, aisladores y postes	685,00	685,00	
	1,000	ud	Alargador 50mm 3x1,5mm² Cu H05VV	60,00	60,00	
			Suma la partida.....			758,64
			Costes indirectos.....		4,00%	30,35
			TOTAL PARTIDA			**788,99**

Asciende el precio total de la partida a la mencionada cantidad de SETECIENTOS OCHENTA Y OCHO EUROS con NOVENTA Y NUEVE CÉNTIMOS

VISADO CALIDAD | Las Palmas.
Tramitación y depósito electrónico CALIDAD con nº de visado de calidad E-0171320 con fecha 30/10/2020. Nº Doc. 1 de 2.
Autenticidad verificable en coitilpa.e-gestion.es/validacion.aspx con CSV CAreglhnb5q3323020201026132O
El otorgamiento de este sello, verifica la conformidad y calidad de instalación eléctrica, tal como regula el Art. 4º del Decreto Autonómico 141/2001
para su presentación ante el Centro Directivo competente del Gobierno de Canarias. Documento con firma electrónica y sello de Tiempo (Notario electrónico)

CÓDIGO	CANTIDAD	UD	RESUMEN	PRECIO	SUBTOTAL	IMPORTE

CAPÍTULO L1.6 GESTIÓN DE RESIDUOS

D37CA0011 **t** **Coste vertido de tierra vegetal y maleza**

Entrega de tierra vegetal y maleza sin sustancias peligrosas (tasa vertido), con código 170504 según la Lista Europea de Residuos (LER) publicada por Orden MAM/304/2002, a gestor de residuos autorizado por la Consejería de Medio Ambiente, para operaciones de valorización o eliminación, según RD 105/2008 y la Ley 22/2011.

E41CA0050	1,000	t	Tasa gestor autorizado tierras y piedras sin contaminar, LER 170	2,50	2,50	
			Suma la partida.....			2,50
			Costes indirectos.....		4,00%	0,10
			TOTAL PARTIDA			**2,60**

Asciende el precio total de la partida a la mencionada cantidad de DOS EUROS con SESENTA CÉNTIMOS

D37CA0010 **t** **Coste vertido de material de excavación**

Entrega de tierras y piedras sin sustancias peligrosas (tasa vertido), con código 170504 según la Lista Europea de Residuos (LER) publicada por Orden MAM/304/2002, a gestor de residuos autorizado por la Consejería de Medio Ambiente, para operaciones de valorización o eliminación, según RD 105/2008 y la Ley 22/2011.

E41CA0050	1,000	t	Tasa gestor autorizado tierras y piedras sin contaminar, LER 170	2,50	2,50	
			Suma la partida.....			2,50
			Costes indirectos.....		4,00%	0,10
			TOTAL PARTIDA			**2,60**

Asciende el precio total de la partida a la mencionada cantidad de DOS EUROS con SESENTA CÉNTIMOS

D37CC0090 **t** **Coste entrega residuos de hierro y acero, a instalación de valor**

Coste de entrega de residuos de hierro y acero (tasa vertido cero, abonable por el gestor de residuos), con código 170405 según la Lista Europea de Residuos (LER) publicada por Orden MAM/304/2002, a gestor de residuos autorizado por la Consejería de Medio Ambiente, para operaciones de valorización o eliminación, según RD 105/2008 y la Ley 22/2011.

E41CA0160	1,000	t	Tasa gestor aut. valorización residuos hierro y acero, LER 17040	0,99	0,99	
			Suma la partida.....			0,99
			Costes indirectos.....		4,00%	0,04
			TOTAL PARTIDA			**1,03**

Asciende el precio total de la partida a la mencionada cantidad de UN EUROS con TRES CÉNTIMOS

D37CB0040 **t** **Coste entrega residuos mezclados inertes a instalación de valori**

Coste de entrega de residuos mezclados de hormigón, ladrillos, tejas y materiales cerámicos limpios, sin residuos de yeso o escayola, sin asfalto y sin hormigón armado, (tasa vertido), con código 170107 según la Lista Europea de Residuos (LER) publicada por Orden MAM/304/2002, a gestor de residuos autorizado por la Consejería de Medio Ambiente, para operaciones de valorización o eliminación, según RD 105/2008 y la Ley 22/2011.

E41CA0040	1,000	t	Tasa gestor aut. valorización residuos bloqes y ladrillos 170102	10,20	10,20	
			Suma la partida.....			10,20
			Costes indirectos.....		4,00%	0,41
			TOTAL PARTIDA			**10,61**

Asciende el precio total de la partida a la mencionada cantidad de DIEZ EUROS con SESENTA Y UN CÉNTIMOS

D37CB0010 **t** **Coste entrega residuos de hormigón a instalación de valorización**

Coste de entrega de residuos de hormigón limpios (tasa vertido), con código 170101 según la Lista Europea de Residuos (LER) publicada por Orden MAM/304/2002, a gestor de residuos autorizado por la Consejería de Medio Ambiente, para operaciones de valorización o eliminación, según RD 105/2008 y la Ley 22/2011.

CA0010	1,000	t	Tasa gestor aut. valorización residuos asfalto 170302	12,81	12,81	
			Suma la partida.....			12,81
			Costes indirectos.....		4,00%	0,51
			TOTAL PARTIDA			**13,32**

de el precio total de la partida a la mencionada cantidad de TRECE EUROS con TREINTA Y DOS CÉNTIMOS

VISADO CALIDAD | Las Palmas.
Tramitación y depósito electrónico CALIDAD con nº de visado de calidad E-0171320 con fecha 30/10/2020. Nº Doc. 1 de 2.
Autenticidad verificable en coitilpa.e-gestion.es/validacion.aspx con CSV CAreglhnh5q332302010261320
Otorgamiento de este sello, verifica la conformidad calidad de la instalación eléctrica, tal como recoge el Art. 47 del Decreto Autonómico 141/2009.
Documento con firma electrónica y Sello de Tiempo (Notario electrónico)
para su presentación ante el Centro Directivo competente Gobierno de Canarias

CÓDIGO	CANTIDAD	UD	RESUMEN	PRECIO	SUBTOTAL	IMPORTE
D37CB0041		**t**	**Coste entrega residuos de ladrillos y bloques**			
			Canon de vertido controlado en planta de gestor autorizado de residuos de ladrillos y/o bloques de código 170102, según el catálogo Europeo de Residuos (ORDEN MAM/304/2002)			
E41CA0040	1,000	t	Tasa gestor aut. valorización residuos bloqes y ladrillos 170102	10,20	10,20	
			Suma la partida.....			10,20
			Costes indirectos.....		4,00%	0,41
			TOTAL PARTIDA			**10,61**

Asciende el precio total de la partida a la mencionada cantidad de DIEZ EUROS con SESENTA Y UN CÉNTIMOS

D37CC0050		**t**	**Coste entrega residuos de vidrio a instalación de valorización**			
			Coste de entrega de residuos de vidrio (tasa vertido), con código 170202 según la Lista Europea de Residuos (LER) publicada por Orden MAM/304/2002, a gestor de residuos autorizado por la Consejería de Medio Ambiente, para operaciones de valorización o eliminación, según RD 105/2008 y la Ley 22/2011.			
E41CA0120	1,000	t	Tasa gestor aut. valorización residuos vidrio, LER 170202	1,91	1,91	
			Suma la partida.....			1,91
			Costes indirectos.....		4,00%	0,08
			TOTAL PARTIDA			**1,99**

Asciende el precio total de la partida a la mencionada cantidad de UN EUROS con NOVENTA Y NUEVE CÉNTIMOS

D37CC0070		**t**	**Coste entrega residuos de plástico a instalación de valorización**			
			Coste de entrega de residuos de plástico (tasa vertido), con código 170203 según la Lista Europea de Residuos (LER) publicada por Orden MAM/304/2002, a gestor de residuos autorizado por la Consejería de Medio Ambiente, para operaciones de valorización o eliminación, según RD 105/2008 y la Ley 22/2011.			
E41CA0140	1,000	t	Tasa gestor aut. valorización residuos plástico, LER 170203	2,04	2,04	
			Suma la partida.....			2,04
			Costes indirectos.....		4,00%	0,08
			TOTAL PARTIDA			**2,12**

Asciende el precio total de la partida a la mencionada cantidad de DOS EUROS con DOCE CÉNTIMOS

D37CC0080		**t**	**Coste entrega residuos de papel y cartón a instalación de valori**			
			Coste de entrega de residuos de papel y cartón (tasa vertido), con código 200101 según la Lista Europea de Residuos (LER) publicada por Orden MAM/304/2002, a gestor de residuos autorizado por la Consejería de Medio Ambiente, para operaciones de valorización o eliminación, según RD 105/2008 y la Ley 22/2011.			
E41CA0150	1,000	t	Tasa gestor aut. valorización residuos papel y cartón, LER 20010	1,71	1,71	
			Suma la partida.....			1,71
			Costes indirectos.....		4,00%	0,07
			TOTAL PARTIDA			**1,78**

Asciende el precio total de la partida a la mencionada cantidad de UN EUROS con SETENTA Y OCHO CÉNTIMOS

D37CC0060		**t**	**Coste entrega residuos de madera a instalación de valorización**			
			Coste de entrega de residuos de madera (tasa vertido), con código 170201 según la Lista Europea de Residuos (LER) publicada por Orden MAM/304/2002, a gestor de residuos autorizado por la Consejería de Medio Ambiente, para operaciones de valorización o eliminación, según RD 105/2008 y la Ley 22/2011.			
E41CA0130	1,000	t	Tasa gestor aut. valorización residuos madera, LER 170201	1,01	1,01	
			Suma la partida.....			1,01
			Costes indirectos.....		4,00%	0,04
			TOTAL PARTIDA			**1,05**

de el precio total de la partida a la mencionada cantidad de UN EUROS con CINCO CÉNTIMOS

ONT		**mes**	**Alquiler de contenedor residuos**			
			Tasa para el alquiler de un contenedor para almacenamiento en obra de residuos de construcción y demolición.			
:NEDOR	1,000	t	Contenedor residuos	42,00	42,00	
			Suma la partida.....			42,00
			Costes indirectos.....		4,00%	1,68
			TOTAL PARTIDA			**43,68**

Asciende el precio total de la partida a la mencionada cantidad de CUARENTA Y TRES EUROS con SESENTA Y OCHO CÉNTIMOS

VISADO CALIDAD | Las Palmas.
Tramitación y depósito electrónico CALIDAD con nº de visado de calidad E-0171320 con fecha 30/10/2020. Nº Doc. 1 de 2.
Autenticidad verificable en coitilpa.e-gestion.es/validacion.aspx con CSV CAreglhnh5q3323020201026132O
El otorgamiento de este sello, verifica la conformidad y calidad de la instalación eléctrica, tal como recoge el Artículo 37 del Decreto Autonómico 141/2009, para su presentación ante el Centro Directivo competente del Gobierno de Canarias. Documento con firma electrónica. Sello de Tiempo (Notario electrónico)

CUADRO DE DESCOMPUESTOS

Roque Bentayga LOTE I

CÓDIGO	CANTIDAD	UD	RESUMEN	PRECIO	SUBTOTAL	IMPORTE
D37B0060		**m³**	**Transporte residuos a instalac. autorizada 20 km.**			
			Transporte de residuos a instalación autorizada de gestión de residuos (Consejería de Medio Ambiente), con camión de 15 t,			
QAB0030	0,400	h	Camión basculante 15 t	6,30	2,52	
			Suma la partida.....			2,52
			Costes indirectos.....		4,00%	0,10
			TOTAL PARTIDA			**2,62**

Asciende el precio total de la partida a la mencionada cantidad de DOS EUROS con SESENTA Y DOS CÉNTIMOS

VISADO CALIDAD | Las Palmas.
Tramitación y depósito electrónico CALIDAD con nº de visado de calidad E-0171320 con fecha 30/10/2020. Nº Doc. 1 de 2.
Autenticidad verificable en coitilpa.e-gestion.es/validacion.aspx con CSV CAreglhnh5q3323020201026132 0
El otorgamiento de este sello, verifica la conformidad y calidad de la instalación eléctrica, tal como recoge el Art. 47 del Decreto Autonómico 141/2009, para su presentación ante el Centro Directivo competente del Gobierno de Canarias. Documento con firma electrónica y Sello de Tiempo (Notario electrónico)

CÓDIGO	CANTIDAD	UD	RESUMEN	PRECIO	SUBTOTAL	IMPORTE

CAPÍTULO L1.7 SEGURIDAD Y SALUD

SUBCAPÍTULO L1.7.1 EQUIPOS DE PROTECCIÓN INDIVIDUAL

PSPCC100 **u** **CASCO de OBRA AJUST. RUEDA**

Casco de obra con marcado CE ajustable por sistema de rueda con 6 posiciones y acolchado interior, protege de impactos y del contacto eléctrico involuntario de una tensión máxima de 400 V. Amortizado en 2 obras.

SVSICC25	1,000	u	Casco de obra ajustable c/rueda	6,52	6,52	
			Suma la partida.....			6,52
			Costes indirectos.....		4,00%	0,26
			TOTAL PARTIDA.....			**6,78**

Asciende el precio total de la partida a la mencionada cantidad de SEIS EUROS con SETENTA Y OCHO CÉNTIMOS

PSPCO400 **u** **CASCOS PROTEC. AUDITIVA**

Cascos para protección auditiva con marcado CE utilizado en ambiente sonoro de 95 dB., compuesto de arnés ancho almoadillado con dos puntos de anclaje para mejor fijación y cascos de orejera ajustables en sentido lateral y vertical con almohadillas de sellado. Amortizado en 4 obras.

SVSIO100	1,000	u	Cascos protec. auditiva	20,04	20,04	
			Suma la partida.....			20,04
			Costes indirectos.....		4,00%	0,80
			TOTAL PARTIDA.....			**20,84**

Asciende el precio total de la partida a la mencionada cantidad de VEINTE EUROS con OCHENTA Y CUATRO CÉNTIMOS

PSPCG100 **u** **GAFAS PROTEC. IMPACTOS**

Gafas incoloras panorámicas con marcado CE para protección contra impactos de partículas de alta velocidad y baja energía, ligeras y con patillas planas. Amortizado en 3 obras.

SVSICG25	1,000	u	Gafas protec. contra impactos	7,48	7,48	
			Suma la partida.....			7,48
			Costes indirectos.....		4,00%	0,30
			TOTAL PARTIDA.....			**7,78**

Asciende el precio total de la partida a la mencionada cantidad de SIETE EUROS con SETENTA Y OCHO CÉNTIMOS

PSPCG200 **u** **GAFAS PROTEC. POLVO**

Gafas incoloras panorámicas con marcado CE para protección contra el polvo, herméticas, con puente nasal flexible y sujeta a la cabeza mediante cinta ajustable. Amortizado en 3 obras.

SVSICG50	1,000	u	Gafas protec. polvo	2,92	2,92	
			Suma la partida.....			2,92
			Costes indirectos.....		4,00%	0,12
			TOTAL PARTIDA.....			**3,04**

Asciende el precio total de la partida a la mencionada cantidad de TRES EUROS con CUATRO CÉNTIMOS

PSPCP200 **u** **PANTALLA FIJA PROTEC. SOLDADURA**

Pantalla para trabajos de soldadura con marcado CE sujeta a la cabeza mediante arnés flexible, provista de cristal inactínico y visor de 105 x 50 mm. Amortizado en 4 obras.

SVSICP150	1,000	u	Pantalla fija para soldadura	7,77	7,77	
			Suma la partida.....			7,77
			Costes indirectos.....		4,00%	0,31
			TOTAL PARTIDA.....			**8,08**

de el precio total de la partida a la mencionada cantidad de OCHO EUROS con OCHO CÉNTIMOS

00 **u** **MASCARILLA ANTIPOLVO DESECHABLE**

Mascarilla antipolvo desechable con marcado CE, ligeras y resistentes a la humedad, con elásticos deslizantes que permiten gran flexibilidad del ajuste.

25	1,000	u	Mascarilla antipolvo desechable	0,65	0,65	
			Suma la partida.....			0,65
			Costes indirectos.....		4,00%	0,03
			TOTAL PARTIDA.....			**0,68**

Asciende el precio total de la partida a la mencionada cantidad de CERO EUROS con SESENTA Y OCHO CÉNTIMOS

VISADO CALIDAD | Las Palmas.
Tramitación y depósito electrónico CALIDAD con nº de visado de calidad E-0171320 con fecha 30/10/2020. Nº Doc. 1 de 2.
Autenticidad verificable en coitilpa.e-gestion.es/validacion.aspx con CSV CAreglhnh5qs3230202010261320
El otorgamiento de este sello, verifica la conformidad y calidad de instalación eléctrica, así como recoge el Art. 47 del Decreto Autonómico 141/2009 para su presentación ante el Centro Directivo competente de Gobierno de Canarias. Documento con firma electrónica y Sello de Tiempo (Notario electrónico)

CUADRO DE DESCOMPUESTOS

Roque Bentayga LOTE I

CÓDIGO	CANTIDAD	UD	RESUMEN	PRECIO	SUBTOTAL	IMPORTE
PSPMA200		**u**	**GUANTES NITRILO ANTI-CORTE**			
			Guantes anti-corte de nitrilo con marcado CE, interior tejido de punto dando resistencia ante objetos cortantes y abrasivos y con puño de seguridad de lona. Amortizado en 1 obra.			
SVSIMA50	1,000	u	Guantes de nitrilo anti-corte	1,53	1,53	
			Suma la partida.....			1,53
			Costes indirectos.....		4,00%	0,06
			TOTAL PARTIDA			**1,59**

Asciende el precio total de la partida a la mencionada cantidad de UN EUROS con CINCUENTA Y NUEVE CÉNTIMOS

PSPMV300		**u**	**GUANTES NEOPRENO PROTEC. QUÍMICOS**			
			Guantes de neopreno con marcado CE para protección en la manipulación de productos químicos de un grosor entre 0.6 y 0.75 mm. e interior con tratamiento clorinado. Amortizado en 3 obras.			
SVSIMV75	1,000	u	Guantes de neopreno protec. productos químicos	2,22	2,22	
			Suma la partida.....			2,22
			Costes indirectos.....		4,00%	0,09
			TOTAL PARTIDA			**2,31**

Asciende el precio total de la partida a la mencionada cantidad de DOS EUROS con TREINTA Y UN CÉNTIMOS

PSPMM100		**u**	**MANGUITO PROTECCIÓN CUERO**			
			Manguito de soldador con marcado CE para protección de trabajos de soldadura, confeccionada toda en serraje 1.25 mm. de grosor e interior de la palma con refuerzo de piel flor. Con puño elástico. Amortizado en 3 obras.			
SVSIP235	1,000	u	Manguitos cuero	6,98	6,98	
			Suma la partida.....			6,98
			Costes indirectos.....		4,00%	0,28
			TOTAL PARTIDA			**7,26**

Asciende el precio total de la partida a la mencionada cantidad de SIETE EUROS con VEINTISEIS CÉNTIMOS

PSPP250		**u**	**ZAPATOS de SEGURIDAD C/PUNTERA ALUMINIO**			
			Zapatos de seguridad con marcado CE, fabricados en piel con forro de cuatro capas, puntera de aluminio y plantilla antiperforación. Amortizado en 2 obras.			
SVSIP225	1,000	u	Zapatos de seguridad c/puntera de aluminio	27,36	27,36	
			Suma la partida.....			27,36
			Costes indirectos.....		4,00%	1,09
			TOTAL PARTIDA			**28,45**

Asciende el precio total de la partida a la mencionada cantidad de VEINTIOCHO EUROS con CUARENTA Y CINCO CÉNTIMOS

PSPB350		**u**	**BOTAS ALTAS de AGUA**			
			Botas altas de agua de gran resistencia con marcado CE, lavables y con suela antideslizante. Estas botas no son de seguridad, no dispone ni de puntera ni plantilla antiperforación. Amortizado en 3 obras.			
SVSIP175	1,000	u	Botas altas de agua	8,04	8,04	
			Suma la partida.....			8,04
			Costes indirectos.....		4,00%	0,32
			TOTAL PARTIDA			**8,36**

Asciende el precio total de la partida a la mencionada cantidad de OCHO EUROS con TREINTA Y SEIS CÉNTIMOS

[illegible]JF200		**u**	**CINTURÓN PORTAHERRAMIENTAS 10 BOSILLOS**			
			Cinturón portaherramientas con marcado CE, fabricado en nylon cosidos de alta resistencia reforzados con remaches metálicos encapuchados, cinturón de nylon regulable, hebilla para su fijación y cinco bolsillos. Amortizado en 4 obras.			
[illegible]J50	0,250	u	Cinturón portaherramientas 10 bolsillos	19,26	4,82	
			Suma la partida.....			4,82
			Costes indirectos.....		4,00%	0,19
			TOTAL PARTIDA			**5,01**

Asciende el precio total de la partida a la mencionada cantidad de CINCO EUROS con UN CÉNTIMOS

VISADO CALIDAD | Las Palmas.
Tramitación y depósito electrónico CALIDAD con nº de visado de calidad E-0171320 con fecha 30/10/2020. Nº Doc. 1 de 2.
Autenticidad verificable en coitilpa.e-gestion.es/validacion.aspx con CSV CAreglhnh5q3323020201026132O
El otorgamiento de este sello, verificación de la instalación eléctrica, tal como recoge el Art. 47 del Decreto Autonómico 141/2009,
para su presentación ante el Centro Directivo competente del Gobierno de Canarias. Documento con firma electrónica y Sello de Tiempo (Notarial electrónico)

CUADRO DE DESCOMPUESTOS

Roque Bentayga LOTE I

CÓDIGO	CANTIDAD	UD	RESUMEN	PRECIO	SUBTOTAL	IMPORTE
PSPUM200		**u**	**MANDIL CUERO PROTEC. SOLDADURA**			
			Mandil de cuero con marcado CE, en una sola pieza de 1.8 mm. de espesor, para protección frontal para trabajos de soldadura, ajustable en cintura y cuello mediante cintas regulables.			
SVSIUPM50	1,000	u	Mandil de cuero protección soldadura	13,60	13,60	
			Suma la partida.....			13,60
			Costes indirectos.....		4,00%	0,54
			TOTAL PARTIDA			**14,14**

Asciende el precio total de la partida a la mencionada cantidad de CATORCE EUROS con CATORCE CÉNTIMOS

PSPUC100		**u**	**CHALECO REFLECTANTE**			
			Chaleco reflectante con marcado CE para mayor visibilidad, con cierre de velcro. Amortizado en 3 obras.			
SVSIUC25	1,000	u	Chaleco reflectante	11,45	11,45	
			Suma la partida.....			11,45
			Costes indirectos.....		4,00%	0,46
			TOTAL PARTIDA			**11,91**

Asciende el precio total de la partida a la mencionada cantidad de ONCE EUROS con NOVENTA Y UN CÉNTIMOS

PSPUP300		**u**	**TRAJE IMPERMEAPLE POLIESTER**			
			Traje impermeable de poliester con marcado CE, compuesto por chaqueta con capucha ajustable con dos bolsillos y pantalón con cintura ajustable. Amortizado en 3 obras.			
SVSIUP75	1,000	u	Traje impermeable de poliester	6,07	6,07	
			Suma la partida.....			6,07
			Costes indirectos.....		4,00%	0,24
			TOTAL PARTIDA			**6,31**

Asciende el precio total de la partida a la mencionada cantidad de SEIS EUROS con TREINTA Y UN CÉNTIMOS

PSPUM100		**u**	**MONO DE TRABAJO**			
			Mono de operario con marcado CE, 100% algodón, con cierre de cremallera, 4 bolsillos, ajuste elástico en la cintura/espalda y marga larga acabada en puño elástico.			
SVSIUPM25	1,000	U	Mono de trabajo	12,00	12,00	
			Suma la partida.....			12,00
			Costes indirectos.....		4,00%	0,48
			TOTAL PARTIDA			**12,48**

Asciende el precio total de la partida a la mencionada cantidad de DOCE EUROS con CUARENTA Y OCHO CÉNTIMOS

D32AE0010		**ud**	**Arnés anticaídas top 3, Würth**			
			Arnés anticaídas top 3, Würth o equivalente, con marcado CE.			
D32AE0100	1,000	ud	Arnés anticaídas top 3, Würth	176,90	176,90	
			Suma la partida.....			176,90
			Costes indirectos.....		4,00%	7,08
			TOTAL PARTIDA			**183,98**

Asciende el precio total de la partida a la mencionada cantidad de CIENTO OCHENTA Y TRES EUROS con NOVENTA Y OCHO CÉNTIMOS

D32AELIN		**ud**	**Línea de vida móvil 20m**			
			Línea de vida móvil 20m Würth o equivalente, EN795-B con marcado CE			
D32AELIN	1,000	ud	Línea de vida móvil 20 m	73,33	73,33	
			Suma la partida.....			73,33
			Costes indirectos.....		4,00%	2,93
			TOTAL PARTIDA			**76,26**

Asciende el precio total de la partida a la mencionada cantidad de SETENTA Y SEIS EUROS con VEINTISEIS CÉNTIMOS

VISADO CALIDAD | Las Palmas.
Tramitación y depósito electrónico CALIDAD con nº de visado de calidad E-0171320 con fecha 30/10/2020. Nº Doc. 1 de 2.
Autenticidad verificable en coitilpa.e-gestion.es/validacion.aspx con CSV CAreglhnh5q3323020201026 1320
El otorgamiento de este sello, verifica la conformidad y calidad de la instalación eléctrica, tal como recoge el Art. 47 del Decreto Autonómico 141/2009.
para su presentación ante el Centro Directivo competente del Gobierno de Canarias. Documento con firma electrónica y sello de Tiempo (Notario electrónico)

CÓDIGO	CANTIDAD	UD	RESUMEN	PRECIO	SUBTOTAL	IMPORTE
SUBCAPÍTULO L1.7.2 EQUIPOS de PROTECCIÓN COLECTIVA						
PSERP300		**m**	**VALLA CIEGA ACERO GALV. CERRAM. h= 2 m.**			
			Valla ciega metálica fija de cerramiento, compuesto por postes tipo omega de acero galvanizado cimentados al terreno con hormigón y chapas grecadas galvanizadas entre postes de 3 m. de ancho y 2 m. de altura. Incluso montaje y desmontaje. Medido metro lineal instalado.			
M01A0010	0,170	h	Oficial primera	14,49	2,46	
M01A0030	0,170	h	Peón	13,64	2,32	
SVSPPL150	0,330	m	Chapa grecada y poste acero galv. 3 x 2 m.	33,24	10,97	
SVSPPL200	0,250	m3	Hormigón para postes	71,20	17,80	
			Suma la partida.....			33,55
			Costes indirectos.....		4,00%	1,34
			TOTAL PARTIDA.....			**34,89**

Asciende el precio total de la partida a la mencionada cantidad de TREINTA Y CUATRO EUROS con OCHENTA Y NUEVE CÉNTIMOS

PSEL400		**u**	**PROYECTOR EXT. HALÓGENA 1.500 W.**			
			Proyector halógeno de exteriores para iluminación de obra; fabricado en aluminio y acabado superficial con pinturas epoxi, con pantalla de vidrio templado y lámpara halógena lineal de 1500 W. de potencia. Grado de protección IP 54/Clase I. Incluyendo instalación y desinstalación. Estimando unidad instalada en su medición.			
M01E0070	2,100	h	Oficial electricista	14,49	30,43	
SPLUX150	1,000	u	Cto. proyector 1.500 W.	44,58	44,58	
SPLUX160	1,000	u	Lámpara halógena lineal 230 V. 1.500 W.	8,23	8,23	
SPLU250	50,000	m	Conductor 750 V. 2,5 mm2. Cu	0,41	20,50	
			Suma la partida.....			103,74
			Costes indirectos.....		4,00%	4,15
			TOTAL PARTIDA.....			**107,89**

Asciende el precio total de la partida a la mencionada cantidad de CIENTO SIETE EUROS con OCHENTA Y NUEVE CÉNTIMOS

PSEC500		**u**	**PROT. INCEND. EXTINTOR CO2 5 kg.**			
			Extintor de nieve carbónica CO2 para fuego de clase E, de eficacia 34B y de 5 kg. de agente extintor, con anilla de seguridad obligatoria según normativa impidiendo su accionamiento involuntario, manómetro revisable y boquilla difusora. Medido unidad instalada.			
M01A0030	0,100	h	Peón	13,64	1,36	
SSPC250	1,000	u	Extintor CO2 5 kg. eficacia 34B	109,60	109,60	
			Suma la partida.....			110,96
			Costes indirectos.....		4,00%	4,44
			TOTAL PARTIDA.....			**115,40**

Asciende el precio total de la partida a la mencionada cantidad de CIENTO QUINCE EUROS con CUARENTA CÉNTIMOS

PSEC300		**u**	**PROT. INCEND. EXTINTOR POLVO QUÍMICO ABC 9 kg.**			
			Extintor de polvo químico seco antibrasa de eficacia 27A-144B-C, para fuegos de clase ABC, de 9 kg. de agente extintor, con anilla de seguridad obligatoria según normativa impidiendo su accionamiento involuntario, manómetro revisable y boquilla difusora. Medido unidad instalada.			
M01A0030	0,100	h	Peón	13,64	1,36	
SSPC150	1,000	u	Extintor polvo quím. ABC 9 kg. eficac. 27A-144B-C	41,88	41,88	
			Suma la partida.....			43,24
			Costes indirectos.....		4,00%	1,73
			TOTAL PARTIDA.....			**44,97**

de el precio total de la partida a la mencionada cantidad de CUARENTA Y CUATRO EUROS con NOVENTA Y SIETE CÉNTIMOS

50		**u**	**SETA PROTECCIÓN ARMADURAS**			
030	0,010	h	Peón	13,64	0,14	
170	1,000	U	Seta plástica protección armaduras	0,20	0,20	
			Suma la partida.....			0,34
			Costes indirectos.....		4,00%	0,01
			TOTAL PARTIDA.....			**0,35**

Asciende el precio total de la partida a la mencionada cantidad de CERO EUROS con TREINTA Y CINCO CÉNTIMOS

VISADO CALIDAD | Las Palmas.
Tramitación y depósito electrónico CALIDAD con nº de visado de calidad E-0171320 con fecha 30/10/2020. Nº Doc. 1 de 2.
Autenticidad verificable en coitilpa.e-gestion.es/validacion.aspx con CSV CAreglhnh5qc332302010261320
El organismo de este sello, verifica la conformidad y calidad de la instalación eléctrica, tal como recoge el Anexo 47 del Decreto Autonómico 112/2009, para su presentación ante el Centro Directivo competente del Gobierno de Canarias. Documento con firma electrónica. Sello de Tiempo (Notario electrónico)

CÓDIGO	CANTIDAD	UD	RESUMEN	PRECIO	SUBTOTAL	IMPORTE
D32BB0050		**m**	**Barandilla protec. realiz. c/sop. tipo sargento y 2 tablones mad**			
			Barandilla de protección realizada con soportes metálicos tipo sargento y dos tablones de madera de pino de 250 x 25 mm, (amortización = 30 %), incluso colocación y anclaje.			
M01A0020	0,100	h	Oficial segunda	14,14	1,41	
M01A0030	0,100	h	Peón	13,64	1,36	
E38BB0030	0,150	ud	Anclaje metál. barandilla tipo sargento.	22,50	3,38	
E01IB0010	0,004	m³	Madera pino gallego en tablas 25 mm	323,05	1,29	
				Suma la partida.....		7,44
				Costes indirectos.....	4,00%	0,30
				TOTAL PARTIDA.....		**7,74**

Asciende el precio total de la partida a la mencionada cantidad de SIETE EUROS con SETENTA Y CUATRO CÉNTIMOS

SUBCAPÍTULO L1.7.3 IMPLANTACIÓN de OBRA

PSS300		**u**	**PANEL SEÑALIZACIONES VARIAS PVC 1 x 0.7 m.**			
			Panel para señalizaciones varias de obligación, prohibición y advertencia, impresos sobre planchas de PVC de 1 x 0.7 m. y 0,8 mm. de espesor. Incluso colocación y retirada de obra. Medido unidad instalada. Amortizado en 3 obras.			
M01A0030	0,200	h	Peón	13,64	2,73	
SVSS70	0,330	u	Panel señalizaciones varias de PVC 1 x 0.7 m.	3,35	1,11	
				Suma la partida.....		3,84
				Costes indirectos.....	4,00%	0,15
				TOTAL PARTIDA.....		**3,99**

Asciende el precio total de la partida a la mencionada cantidad de TRES EUROS con NOVENTA Y NUEVE CÉNTIMOS

D32DA0020		**mes**	**Caseta prefabricada para vestuario, comedor o almacén de obra**			
			Alquiler de caseta prefabricada para vestuario, comedor o almacén de obra, de 4,00 x 2,40 x 2,40 m con estructura metálica de perfiles conformados en frio, con cerramiento y techo a base de chapa greca de 23 mm de espesor, prelacado a ambas caras, piso de plancha metálica acabado con PVC, 2 ud de ventanas de hojas correderas de aluminio con rejas y cristales armados, y 1 ud de puerta de perfilería soldada de apertura exterior con cerradura, incluso mesa madera, sillas y taquillas para 7 personas, con fregadero conectado a instalación de agua y evacuación al exterior.			
E38DA0020	1,000	mes	Caseta tipo vest., almacén o comedor, 4x2,4x2,4 m	80,00	80,00	
E38BB0050	0,050	ud	Taquilla metál. sucesiva 1,8x0,3x0,5 mm, p/4 obreros	159,00	7,95	
E38BB0030	0,010	ud	Fregadero p/adaptar a caseta obra	172,49	1,72	
				Suma la partida.....		89,67
				Costes indirectos.....	4,00%	3,59
				TOTAL PARTIDA.....		**93,26**

Asciende el precio total de la partida a la mencionada cantidad de NOVENTA Y TRES EUROS con VEINTISEIS CÉNTIMOS

D32DA0025		**mes**	**Caseta prefabricada para sanitarios de obra**			
			Caseta prefabricada sanitaria de 4,00 x 2,40 x 2,40 m con estructura metálica de perfiles conformados en frio, con cerramiento y techo a base de paneles sandwich de 35 mm de espesor, prelacado a ambas caras, piso de plancha metálica acabado con PVC, 1 ud de ventana de hojas correderas de aluminio con rejas y cristales armados, 1 ud de puerta de aluminio de apertura exterior con cerradura, incluso plato de ducha, inodoro, calentador eléctrico y lavabo, instalación eléctrica interior con dos tomas de corriente, dos pantallas con dos tubos fluorescentes y cuadro de corte, incluidas las acometidas.			
[illegible]DA0025	1,000	mes	Caseta tipo sanitaria, 4,0 x 2,4 x 2,4 m.	160,50	160,50	
				Suma la partida.....		160,50
				Costes indirectos.....	4,00%	6,42
				TOTAL PARTIDA.....		**166,92**

[illegible]de el precio total de la partida a la mencionada cantidad de CIENTO SESENTA Y SEIS EUROS con NOVENTA Y DOS CÉNTIMOS

[illegible]**0030**		**ud**	**Transporte a obra, descarga y recogida caseta provisional obra.**			
			Transporte a obra, descarga y posterior recogida de caseta provisional de obra.			
E38DA0030	1,000	ud	Transp., descarga y post. recogida caseta obra	204,00	204,00	
M01A0030	2,000	h	Peón	13,64	27,28	
				Suma la partida.....		231,28
				Costes indirectos.....	4,00%	9,25
				TOTAL PARTIDA.....		**240,53**

[illegible]tal de la partida a la mencionada cantidad de DOSCIENTOS CUARENTA EUROS con CINCUENTA Y TRES CÉNTIMOS

VISADO CALIDAD | Las Palmas.
Tramitación y depósito electrónico CALIDAD con nº de visado de calidad E-0171320 con fecha 30/10/2020. Nº Doc. 1 de 2.
Autenticidad verificable en coitilpa.e-gestion.es/validacion.aspx con CSV CAvglhnh5q33230202010261320
El otorgamiento de este sello verifica la conformidad y calidad de la instalación eléctrica, tal como recoge el Art. 47 del Decreto Autonómico 4/2009, para su presentación ante el Centro Directivo competente del Gobierno de Canarias. Documento con firma electrónica. Sello de Tiempo (Navarrade electrónico)

CUADRO DE DESCOMPUESTOS

Roque Bentayga LOTE I

CÓDIGO	CANTIDAD	UD	RESUMEN	PRECIO	SUBTOTAL	IMPORTE
D32E0010		**ud**	**Botiquín metálico tipo maletín, con contenido sanitario**			
			Botiquín metálico tipo maletín, preparado para colgar en pared, con contenido sanitario completo según ordenanzas.			
E38E0010	1,000	ud	Botiquín metál. tipo maletín c/contenido	49,88	49,88	
			Suma la partida.....			49,88
			Costes indirectos.....		4,00%	2,00
			TOTAL PARTIDA			**51,88**

Asciende el precio total de la partida a la mencionada cantidad de CINCUENTA Y UN EUROS con OCHENTA Y OCHO CÉNTIMOS

VISADO CALIDAD | Las Palmas.
Tramitación y depósito electrónico CALIDAD con nº de visado de calidad E-0171320 con fecha 30/10/2020. Nº Doc. 1 de 2.
Autenticidad verificable en coitilpa.e-gestion.es/validacion.aspx con CSV CAreglhnh5q3323020201026132 0
El otorgamiento de este sello, verifica la conformidad y calidad de la instalación eléctrica, tal como recoge el Art. 47 del Decreto Autonómico 141/2009, para su presentación ante el Centro Directivo competente del Gobierno de Canarias. Documento con firma electrónica y Sello de Tiempo (Notario electrónico)

1.3 MEDICIONES

VISADO CALIDAD | Las Palmas.
Tramitación y depósito electrónico CALIDAD con nº de visado de calidad E-0171320 con fecha 30/10/2020. Nº Doc. 1 de 2.
Autenticidad verificable en coitilpa.e-gestion.es/validacion.aspx con CSV CAreglhnh5q3323020201026132 0
El otorgamiento de este sello, verifica la conformidad y calidad de la instalación eléctrica, tal como recoge el Art. 47 del Decreto Autonómico 141/2009, para su presentación ante el Centro Directivo competente del Gobierno de Canarias. Documento con firma electrónica y Sello de Tiempo (Notario electrónico)

COGITILPA | Las Palmas.
Tramitación Telemática. Nº de Visado VISADO E-0171320
Emisión y sellado electrónico. Documentación con firma electrónica emitida mediante certificado reconocido por el Ministerio de Industria y Comercio.
Autenticidad verificable en coitilpa.e-gestion.es/validacion.aspx con CSV: EVbvpqriscz4621320208211013

MEDICIONES

Roque Bentayga LOTE I

CÓDIGO	RESUMEN	UDS	LONGITUD	ANCHURA	ALTURA	PARCIALES	CANTIDAD
	CAPÍTULO L1.1 SALA DE ENERGÍA						
	SUBCAPÍTULO L1.1.1 DEMOLICIONES						
02.001	**ud Desmantelamiento valla métalica**						
	Desmantelamiento valla metálica existente mirador.						
							1,00
02.003	**m² Demolición de muro de fábrica**						
	Demolición del actual muro de fábrica del mirador en la zona de ampliación.						
	Muro ampliación cubiera	1	5,00		1,00	5,00	
							5,00
02.004	**m Demolición de bordes cubiertas**						
	Demolición bordes cubierta para nuevos anclajes losa de hormigón zona de ampliación.						
	Perimetro zona ampliación	1	20,00		1,00	20,00	
							20,00
	SUBCAPÍTULO L1.1.2 OBRA CIVIL						
D03B00401	**u Anclaje químico estructural 12mm**						
	Anclaje químico estructural realizado sobre hormigón de 20 N/mm² de resistencia característica mínima, mediante perforación de 14 mm de diámetro y 135 mm de profundidad, relleno del orificio con inyección de resina epoxi, libre de estireno, y posterior inserción de redondo de acero 12 mm de diámetro y 160 mm de longitud.						
	Muro existente	1	50,00		1,00	50,00	
	Losa existente	1	50,00			50,00	
							100,00
D05AA00301	**m³ Horm. arm muro, HA-30/B/20/IIb, 50kg/m³ B400S.**						
	Hormigón armado en muros, HA-30/B/20/IIb, armado con 50 kg/m³ de acero B 400 S, incluso elaboración, colocación de las armaduras, separadores, encofrado, desencofrado, vertido, vibrado y curado, s/EHE-08 y C.T.E. DB SE.						
	Muro perimetral	1	9,00	0,25	1,00	2,25	
							2,25
D05BB00301	**m³ Horm. arm losas y vigas, HA-30/B/20/IIb 50kg/m³ B400S.**						
	Hormigón armado en vigas y losas, HA-30/B/20/IIb, armado con 50 kg/m³ acero B 400 S, incluso elaboración, colocación de las armaduras, separadores, encofrado y desencofrado, vertido, vibrado y curado, s/EHE-08 y C.T.E. DB SE.						
	Losa sala energía	1	20,00		0,25	5,00	
							5,00
D08C00301	**m² Formación de pendientes impermeabilizada**						
	Cubierta a base de hormigón aligerado de 10 cm de espesor medio en formación de pendientes, capa de mortero 1:6 de 2 cm de espesor; -lámina asfáltica no protegida de betún elastómero (SBS), con armadura de fieltro poliéster (FP), tipo LBM-40-FP; Incluso p.p. de solapes y encuentros con elementos verticales. s/UNE 104-401.						
	Nueva cubierta	1	25,00			25,00	
							25,00
00400	**m Murete fáb. bloq arm. enfosc impermeabiliz. 1,20m con albardilla**						
	Murete formado por fábrica de bloques de 50x25x20 cm, de 120 cm de altura, con correa de hormigón HA-25/P/16/I de 0,20 x 0,15 m, armada con 4 D 10 y estribos D 6 c/ 30cm de acero B 400 S, impermeabilizado con pintura asfáltica, enfoscada en dos caras con mortero 1:3 de cemento y arena, y tirolesa y pintura al cemento en el exterior, remate superior con albardilla, totalmente acabada, i/ separadores, encofrado y desencofrado, vertido del hormigón, vibrado y curado.						
	Nuevo muro mirador	1	10,00			10,00	
							10,00

VISADO CALIDAD | Las Palmas.
Tramitación y depósito electrónico CALIDAD con nº de visado de calidad E-0171320 con fecha 30/10/2020. Nº Doc. 1 de 2.
Autenticidad verificable en coitilpa.e-gestion.es/validacion.aspx con CSV CAreglhnh5q3323020201026 1320
El otorgamiento de este sello, verifica la conformidad y calidad de la instalación eléctrica, tal como recoge el Art. 47 del Decreto Autonómico 141/2009, para su presentación ante el Centro Directivo competente del Gobierno de Canarias. Documento con firma electrónica. Sello de Tiempo (Notario electrónico)

COGITILPA | Las Palmas.
VISADO con fecha 13/08/2020. Número de VISADO E-0171320
Emisión y sellado electrónico. Documentación con firma electrónica emitida mediante certificado reconocido por el Ministerio de Industria y Comercio.
Autenticidad verificable en coitilpa.e-gestion.es/validacion.aspx con CSV: EVbvpqriscz4621320208211013

MEDICIONES

Roque Bentayga LOTE I

CÓDIGO	RESUMEN	UDS	LONGITUD	ANCHURA	ALTURA	PARCIALES	CANTIDAD
D03A00301	**m² Solera hormigón masa HM-20/B/20/I, e=20 cm fratasado.**						
	Solera de hormigón en masa de 20 cm de espesor, con hormigón de HM-20/B/20/I, armada con malla electrosoldada # 15x15 cm D 5mm, incluso elaboración, vertido, extendido, vibrado, formación de pendientes, fratasado a máquina y ruleteado, curado y formación de juntas de dilatación.						
	Interior sala	1	15,00			15,00	
							15,00
D11IBAA02000	**m² Solado adoquin hormigón fino**						
	Pavimento con adoquín bicapa de hormigón, formato rectangular, 200x100x60 mm, acabado superficial liso, color gris, aparejado a matajunta para tipo de colocación flexible, sobre una capa de mortero 1:4 de 0,5 a 5 mm de diámetro, cuyo espesor final, una vez colocados los adoquines y vibrado el pavimento con bandeja vibrante de guiado manual, será uniforme y estará comprendido entre 3 y 5 cm, dejando entre ellos una junta de separación entre 2 y 3 mm, para su posterior relleno con mortero seco.						
	Nueva cubierta	1	25,00			25,00	
							25,00
D07AA0010	**m² Fábrica bl.hueco sencillo 20x25x50 cm con dinteles**						
	Fábrica de bloques huecos de hormigón vibrado de 20 cm de espesor (20x25x50), con marcado CE, categoría I según UNE-EN 771-3, recibidos con mortero industrial M 2,5, con marcado CE s/UNE-EN 998-2, incluso aplomado, replanteo, nivelado, humedecido del bloque, grapas metálicas de unión a la estructura, ejecución de dinteles y jambas y encuentros y parte proporcional de refuerzo de esquinas y cruces con acero B 400 S.						
	Cerramiento sin descontar huecos	1	6,00		4,00	24,00	
							24,00
D07E0100	**m² Enfosc maestread fratasado .mort 1:3**						
	Enfoscado maestreado fratasado interior-exterior , con mortero 1:3 de cemento y arena, incluso remate de huecos y aristas, limpieza y humedecido del soporte.						
	Fachada	2	24,00			48,00	
	Forjado	1	15,00			15,00	
							63,00
D073A0010	**ud Recibido precerco interior <2,0 m²**						
	Recibido de precercos interiores menores de 2 m², con mortero de cemento 1:5, incluso anclajes, cajeado de la fábrica y aplomado.						
	Ventanas	1				1,00	
							1,00
D073A0050	**ud Recibido precerco exterior 2 a 4 m²**						
	Recibido de precercos exteriores de 2 a 4 m², con mortero de cemento 1:5, incluso anclajes, cajeado de la fábrica y aplomado.						
	puertas	1				1,00	
							1,00
	ud Ayudas de albañilería a las instalaciones						
	Ayudas de albañilería a las distintas instalaciones						
		1				1,00	
							1,00

VISADO CALIDAD | Las Palmas.
Tramitación y depósito electrónico CALIDAD con nº de visado de calidad E-0171320 con fecha 30/10/2020. Nº Doc. 1 de 2.
Autenticidad verificable en coitilpa.e-gestion.es/validacion.aspx con CSV CAreglhnh5q3323020201026 1320
El otorgamiento de este sello, verifica la conformidad y calidad de la instalación eléctrica, tal como recoge el Art. 47 del Decreto Autonómico 141/2009, para su presentación ante el Centro Directivo competente del Gobierno de Canarias. Documento con firma electrónica. Sello de Tiempo (Notario electrónico)

MEDICIONES

Roque Bentayga LOTE I

CÓDIGO	RESUMEN	UDS	LONGITUD	ANCHURA	ALTURA	PARCIALES	CANTIDAD
	SUBCAPÍTULO L1.1.3 CARPINTERIA Y CERRAJERIA						
D23ABAD0010	**ud Ventana lamas aluminio lacado madera 1,00x1,00 m, mosquitera**						
	Ventana de una hoja lamas reforzadas aluminio lacado color madera, con mosquitera, recibido del precerco, montaje, ajuste, aplomado, nivelado, colocación y ayudas de albañilería, según C.T.E.						
	Ventanas	1				1,00	
							1,00
D23DAAF0050	**ud Puerta peatonal lamas 2H abat alum 1,60x2,10 m,**						
	Puerta peatonal de dos hojas abatibles de lamas reforzadas de aluminio lacado color madera, 1,60x2,10 m, con mosquitera, incluso precerco de aluminio, tapajuntas, herrajes del propio sistema, escuadras, juntas de EPDM, imprimación con liquido sellador en cortes y taladros, tornillos en acero inoxidable, sellado perimetral con masilla de poliuretano. Accesorios, herrajes de colgar y apertura homologados, recibido del precerco, montaje, ajuste, aplomado, nivelado, colocación y ayudas de albañilería, según C.T.E.						
	Puerta	1				1,00	
							1,00
D25H0040	**m Barandilla con pasamanos 1,10 m**						
	Barandilla metálica de protección con pasamanos perfil laminado con barrotes verticales 1,10 m de altura, incluso pequeño material, anclajes, mano de imprimación antioxidante, recibido y colocación.						
	Cubierta	1	8,00			8,00	
							8,00
	SUBCAPÍTULO L1.1.4 PINTURAS						
D28BA0040	**m² Pintura plástica satinada, int/ext**						
	Pintura plástica satinada de gran lavabilidad para interior o exterior, Palcril de PALCANARIAS o equivalente, i/imprimación, lijado y empaste, acabado a 2 manos, color a elegir por la D.F.						
	Enfoscados	1	63,00			63,00	
							63,00
D28P0030	**m² Pintura epoxi antipolvo p/pavim, 240 WB satinado pavimentos**						
	Pintura epoxi de dos componentes, antipolvo, 240 WB satinado pavimentos o equivalente, resistente a los productos químicos, disolventes y a la formación de moho, indicada para pavimentos de parkings, almacenes, laboratorios, industrias alimenticias y farmacéuticas, hospitales... colores: rojo, verde o gris, aplicada a dos manos, con brocha, rodillo, pistola convencional o equipo airless, acabado antideslizante, incluso limpieza y preparación del soporte.						
	Suelos	1	15,00			15,00	
							15,00

VISADO CALIDAD | Las Palmas.
Tramitación y depósito electrónico CALIDAD con nº de visado de calidad E-0171320 con fecha 30/10/2020. Nº Doc. 1 de 2.
Autenticidad verificable en coitilpa.e-gestion.es/validacion.aspx con CSV CAreglhnh5q3323020201026132O
El otorgamiento de este sello, verifica la conformidad y calidad de la instalación eléctrica, como recoge el Art. 47 del Decreto Autonómico 141/2009,
para su presentación ante el Centro Directivo competente del Gobierno de Canarias. Documento con firma electrónica y Sello de Tiempo (Notario electrónico)

CÓDIGO	RESUMEN	UDS	LONGITUD	ANCHURA	ALTURA	PARCIALES	CANTIDAD
	CAPÍTULO L1.2 ACCESIBILIDAD Y SEÑALIZACIÓN						
D111	**m² Demolición camino piedra**						
	Demolición camino de piedra y solera de hormigón, acceso exterior centro de interpretación						
	Camino acceso	1	11,00	2,00	1,00	22,00	
							22,00
E15VAP011	**m Valla de madera pino autoclave con postes h=1,50 m**						
	Cercado de 1,50 m de altura realizado con valla de pino autoclave , postes de madera y accesorios, montada i/replanteo y recibido de postes con hormigón HM-20/P/20/I de central.						
	Acceso yacimiento	1	6,00			6,00	
							6,00
D253B02101	**ud Puerta madera a 2H abatibles, 1,50x1,50 m**						
	Puerta 2 hojas abatibles, de 1,50x1,50 m, madera pino autoclave, incluso cerradura, sistema de cierre y manilla incorporados, bisagras ajustables, p.p. de accesorios, recibido y colocación con postes laterales.						
	Acceso yacimiento	1				1,00	
							1,00
D22	**u Desmantelamiento sanitarios aseo adaptado**						
	Desmantelamiento sanitarios y utensilios de aseo adaptados.						
	Aseo adaptado	1	1,00			1,00	
							1,00
D15DE0100	**ud Lavabo accesible adaptado**						
	Lavabo adaptado accesible, incluso elementos de fijación, válvula de desagüe, flexibles con llave de escuadra, con sifón. Instalado con grifería monomando cromado para lavabo, adaptada. Totalmente terminado.						
	Aseo adaptado	1				1,00	
							1,00
D15EA0200	**ud Inodoro accesible adaptado**						
	Inodoro de porcelana vitrificada de tanque bajo, accesible adaptado, color blanco, incluso tanque y tapa, asiento con tapa ABS, mecanismo de descarga, juego de fijación y codo de evacuación, llave de escuadra y latiguillo flexible, colocado mediante tacos y tornillos al solado, incluso sellado con silicona, instalado y funcionando.						
	Aseo adaptado	1				1,00	
							1,00
D15DE0020	**ud Dispensador toalla bobina, ABS Mediclinics.**						
	Dispensador de toalla bobina, de 340x255x265 mm, de ABS, Mediclinics o equivalente, incluso elementos de fijación. Colocado.						
	Aseos	2				2,00	
							2,00
D0120	**ud Dosif. jabón 900 ml, plást. ABS, blanco, 233x130x95 mm, CAPIMORA**						
	Dosificador jabón 900 ml, plástico ABS, acabado blanco, 233x130x95 mm, mod. Aitana, de CAPIMORA o equivalente, colocado, incluso elementos de fijación.						
	Aseos	2				2,00	
							2,00
0010	**ud Dispensador papel higién 250/300 m Mediclinics.**						
	Dispensador de papel higiénico con contenedor de rollos de 250/300 m, metálico acabado en epoxi blanco, Mediclinics o equivalente, incluso mecanismo de cierre y elementos de fijación. Colocado.						
	Aseos	2				2,00	
							2,00
D15	**ud Barra apoyo abatible doble accesible discapacitados**						
	Barra de apoyo doble abatible acero inoxidable, Mediclinics o equivalente, incluso mecanismo y elementos de fijación. Colocado.						

VISADO CALIDAD | Las Palmas.
Tramitación y depósito electrónico CALIDAD con nº de visado de calidad E-0171320 con fecha 30/10/2020. Nº Doc. 1 de 2.
Autenticidad verificable en coitilpa.e-gestion.es/validacion.aspx con CSV CAreglhnh5q3323020201026132 0
El otorgamiento de este sello, verifica la conformidad y validez de la instalación eléctrica tal como recoge el AR 47 del Decreto Autonómico 142/2009, para su presentación ante el Centro Directivo competente del Gobierno de Canarias. Documento con firma electrónica y Sello de Tiempo (Notario electrónico)

COGITILPA | Las Palmas.
VISADO con fecha 13/08/2020. Número de VISADO E-0171320
Emisión y sellado electrónico. Documentación con firma electrónica emitida mediante certificado reconocido por el Ministerio de Industria y Comercio.
Autenticidad verificable en coitilpa.e-gestion.es/validacion.aspx con CSV: EVbvpqriscz4621320208211013

MEDICIONES

Roque Bentayga LOTE I

CÓDIGO	RESUMEN	UDS	LONGITUD	ANCHURA	ALTURA	PARCIALES	CANTIDAD
	Aseo adaptado	2				2,00	
							2,00
D150	**ud Soporte suelo 6 bicicletas acero inoxidable**						
	Suministro e instalación de soporte de suelo con anclajes para seis bicicletas acero inoxidable, incluso mecanismo y elementos de fijación. Colocado.						
	Aparcamiaento	1				1,00	
							1,00
D1504	**ud Poste señalizador centro interpretación**						
	Suministro e instalación de poste de madera autoclave señalizador acceso al centro de interpretación, según formatos del Cabildo de Gran Canaria, incluso elementos de fijación. Colocado.						
	Aparcamiento	1				1,00	
							1,00
D28E0	**u Pintura reserva plaza aparcamiento**						
	Pintura reserva plaza aparcamiento PMR, familias, recarga VE, tipo epoxi de dos componentes, tráfico intenso, colores normalizados, aplicada a dos manos, con brocha, rodillo, pistola convencional o equipo airless, acabado antideslizante, plantillas y recortes, incluso limpieza y preparación del soporte.						
	Reserva PMR	1	1,00			1,00	
	Reserva familias	1	1,00			1,00	
							2,00
D33A01	**m² Solera hormigón impreso color HM-20/B/20/I, e=20 cm .**						
	Solera de hormigón impreso 20 cm de espesor, con hormigón de HM-20/B/20/I, armada con malla electrosoldada # 15x15 cm D 5mm, incluso elaboración, vertido, extendido, vibrado, formación de pendientes, mortero decorativo y resina impermeabilizante, curado y formación de juntas de dilatación.						
	Nuevo camino exterior	1	11,00	2,00		22,00	
							22,00

VISADO CALIDAD | Las Palmas.
Tramitación y depósito electrónico CALIDAD con nº de visado de calidad E-0171320 con fecha 30/10/2020. Nº Doc. 1 de 2.
Autenticidad verificable en coitilpa.e-gestion.es/validacion.aspx con CSV CAreqlhnh5qs3323020201026132 0
El otorgamiento de este sello, verifica la conformidad y calidad de la instalación eléctrica, tal como recoge el Art. 47 del Decreto Autonómico 141/2009, para su presentación ante el Centro Directivo competente del Gobierno de Canarias. Documento con firma electrónica y Sello de Tiempo (Notario electrónico)

CÓDIGO	RESUMEN	UDS	LONGITUD	ANCHURA	ALTURA	PARCIALES	CANTIDAD
	CAPÍTULO L1.3 ADECUACIÓN CONSTRUCCIÓN						
D07L0	**m² Saneado y reparación de fisuras paredes y cubiertas.**						
	Saneado y reparación de fisuras paredes y cubiertas capa de mortero reparación, colocación de malla de refuerzo, extendido con llana, incluso picado y remate de huecos y aristas, limpieza y humedecido del soporte.						
	Fachada	1	15,00			15,00	
	Cubierta	1	15,00			15,00	
	Huecos ventanas	1	10,00			10,00	
	Alero	1	15,00			15,00	
	Cubierta Cuartos	1	15,00			15,00	
							70,00
D09	**m Saneado y reparación de rejilla drenaje aparcamiento**						
	Saneado y reparación de fisuras capa de mortero reparación rejilla drenaje aparcamiento, extendido con llana, incluso picado y remate de huecos y aristas, limpieza y humedecido del soporte, instalando canal de 2 metros para la salida del agua.						
	Rejilla drenaje	1	30,00			30,00	
							30,00
D28E011	**m² Pintura impermeabilizante con malla de fibra**						
	Pintura impermeabilizante con malla de fibra, aplicada a cuatro manos, con brocha, rodillo, acabado antideslizante, plantillas y recortes, incluso limpieza y preparación del soporte.						
	Fachada	1	15,00			15,00	
	Cubierta	1	15,00			15,00	
	Huecos ventanas	1	10,00			10,00	
	Alero	1	15,00			15,00	
	Cubierta Cuartos	1	15,00			15,00	
	Rejilla aparcamiento	1	30,00			30,00	
	Cubierta						
							100,00
D28BA0040	**m² Pintura plástica satinada, int/ext**						
	Pintura plástica satinada de gran lavabilidad para interior o exterior, Palcril de PALCANARIAS o equivalente, i/imprimación, lijado y empaste, acabado a 2 manos, color a elegir por la D.F.						
	Pretil exterior	1	1,00	40,00	2,00	80,00	
	Exterior cuartos	1	1,00	10,00	4,00	40,00	
	Paredes centro	1	100,00	1,00	4,00	400,00	
	Techo centro	1	1,00	200,00	1,00	200,00	
	Pares cuartos	1	1,00	20,00	2,50	50,00	
	Techos cuartos	1	1,00	12,00	1,00	12,00	
							782,00
D28BA	**m² Pintura esmalte carpintería metálica**						
	Pintura esmante carpintería metálica antioxidante, acabado a 2 manos, previa eliminación de óxido y aplicación de imprimación mínio, color a elegir por la D.F.						
	Varandilla	1	50,00			50,00	
	Puertas y ventanas centro	1	25,00			25,00	
	Puertas cuatros	1	15,00			15,00	
							90,00
CA0110	**m² Trasdosado autoportante placa impermeable**						
	Trasdosado autoportante placa imperemeable hidropanel cemento 12 mm, atornillada a un lado de una estructura metálica de acero galvanizado a base de canales horizontales y montantes verticales, tratamiento de juntas, tornillería, fijaciones, banda estanca bajo los perfiles perimetrales. Totalmente terminado, listo para imprimar, pintar o decorar.						
	Almacén vigilante	1	11,00		2,50	27,50	
	Almacén herramienta	1	6,00		2,50	15,00	
							42,50

VISADO CALIDAD | Las Palmas.
Tramitación y depósito electrónico CALIDAD con nº de visado de calidad E-0171320 con fecha 30/10/2020. Nº Doc. 1 de 2.
Autenticidad verificable en coitilpa.e-gestion.es/validacion.aspx con CSV CAreglhnh5q3323020201026132 0
El otorgamiento de este sello, verifica la conformidad y calidad de la instalación eléctrica, tal como recoge el Anexo 7 del Decreto Autonómico 141/2009, para su presentación ante el Centro Directivo competente del Gobierno de Canarias. Documento con firma electrónica y Sello de Tiempo (Notario electrónico)

MEDICIONES

Roque Bentayga LOTE I

CÓDIGO	RESUMEN	UDS	LONGITUD	ANCHURA	ALTURA	PARCIALES	CANTIDAD
D25	**u Reparación hoja de puerta metálica**						
	Reparación de hoja de puerta metálica, cambio de bisagras y cerraduras, reparación de carpintería.						
	Recinto vigilante	1	2,00			2,00	
	Almacén herramienta	1	1,00			1,00	
							3,00
D222	**u Tapa PVC aljibe**						
	Instalación de tapa PVC reforzado 60x60cm aljibe, con marco, incluso retirada de la actual incluso pequeño material, anclajes, recibido y colocación.						
	Aljibe	1	1,00			1,00	
							1,00
D212	**u Trampilla inoxidable aljibe**						
	Trampilla metálica acero inoxidable 70x70cm aljibe, con cerradura, incluso bastidor, pequeño material, anclajes, recibido y colocación.						
	Aljibe	1	1,00			1,00	
							1,00
D001	**m Ampliación canal rejilla drenaje aparcamiento**						
	Ampliación de la rejilla de drenaje aparcamiento, demolición y colocación de nuevo canal de hormigón 1000x130x95mm con rejilla de rodadura salida del agua al aparcamiento, extendido con llana, incluso picado y remate de huecos y aristas, limpieza y humedecido del soporte.						
	Ampliar rejilla	1	2,00			2,00	
							2,00
D07.01	**u Seneado y reparacion ventanucos fachada**						
	Saneado y reparación de ventanucos fachada, picado, instalacion de pieza de cantería en controno, formación de pendiente en la parte baja, relleno de mortero reparación, colocación de malla de refuerzo, extendido con llana, incluso picado y remate de huecos y aristas, limpieza y humedecido del soporte.						
	Huecos Fachada	8				8,00	
							8,00

VISADO CALIDAD | Las Palmas.
Tramitación y depósito electrónico CALIDAD con nº de visado de calidad E-0171320 con fecha 30/10/2020. Nº Doc. 1 de 2.
Autenticidad verificable en coitilpa.e-gestion.es/validacion.aspx con CSV: CAreglhnh5q3323020201026132 0
El otorgamiento de este sello, verifica la conformidad y calidad de la instalación eléctrica, tal como recoge el Art. 47 del Decreto Autonómico 141/2009, para su presentación ante el Centro Directivo competente del Gobierno de Canarias. Documento con firma electrónica y Sello de Tiempo (Notario electrónico)

CÓDIGO	RESUMEN	UDS	LONGITUD	ANCHURA	ALTURA	PARCIALES	CANTIDAD
	CAPÍTULO L1.4 ALMACENAMIENTO Y RECUPERACIÓN AGUA						
09.03	**m Red exterior aguas tubo 160mm PVC-SN 4kN/m²**						
	Suministro y montaje de tubo 160mm PVC SN 4kN/m², pendiente 2% , sobre lecho de arena, apertura y cierre de zanja todo tipo de terreno, reposición de soleras y pavimentos, con pp de piezas especiales, acoples, totalmente instalado.						
	Pluviales	1	50,00			50,00	
	Saneamiento	1	20,00			20,00	
							70,00
09.06	**ud Arqueta saneamiento/pluviales 50x50cm**						
	Arqueta saneamiento/pluviales 50x50x100cm, con tapa y marco, paredes de hormigón, impermeabilización y enlucido interior.						
	Saneamiento	3				3,00	
	Pluviales	6				6,00	
							9,00
09.13	**m Bajante pluviales tubo 80mm PVC cobre**						
	Suministro y montaje de bajante de pluviales tubo 80mm PVC color cobre, con pp de codos, piezas especiales, acoples, totalmente instalado.						
	Cubierta	1	5,00			5,00	
							5,00
09.031	**m Red exterior electricidad tubo 63mm**						
	Suministro y montaje de tubo 63mm corrugado doble capa para electricidad, sobre lecho de arena, apertura y cierre de zanja todo tipo de terreno, reposición de soleras y pavimentos, con pp de piezas especiales, acoples, totalmente instalado.						
	Suministro eléctrico	1	25,00			25,00	
							25,00
44	**m³ Excav. en zanjas, pozos cualquier terreno, medios mecánicos**						
	Excavación en zanjas, pozos o cimientos, en todo tipo de terreno, con medios mecánicos, refino y compactación del fondo de la excavación, sin transporte. La medición se hará sobre perfil.						
	Excavación depuradora	1	8,00			8,00	
	Excavación depósito agua	1	3,00	2,50	2,00	15,00	
	Excavación charca	1	4,00			4,00	
							27,00
D02D00	**m³ Relleno y compactado con material seleccionado**						
	Compactado por capas de 30 cm, al 95% del Proctor modificado, incluso regado y refino de taludes						
	Relleno depuradora	1	2,00	2,00	1,00	4,00	
	Relleno depósito agua	1	2,50	3,00	1,00	7,50	
							11,50
D15DE	**ud Depuradora biológica oxidación total 2500 litros**						
	Suministro e instalación de depuradora biológica oxidación total SIDAR AT6 o similar, 2500 litros, incluso elementos de conexión, válvulas, Totalmente terminado.						
	Exterior	1				1,00	
							1,00
1	**ud Depósito aguas pluviales 5000 litros**						
	Suministro e instalación de depósito aguas pluviales 5.000 litros, con filtro y bomba impulsión, incluso elementos de conexión, válvulas, Totalmente terminado.						
	Exterior	1				1,00	
							1,00
D15DE11	**m2 Lámina caucho EPDM 1,2 mm doble sobre lecho de arena.**						
	Suministro e instalación de lámina estanca de caucho EPDM 1,2mm, colocando piedras en sus estremos, con formación de pendientes para la charca, solapes y uniones, sobre lecho de arena extendida y nivelada.						
	charca	1	10,00			10,00	

VISADO CALIDAD | Las Palmas.
Tramitación y depósito electrónico CALIDAD con nº de visado de calidad E-0171320 con fecha 30/10/2020. Nº Doc. 1 de 2.
Autenticidad verificable en coitilpa.e-gestion.es/validacion.aspx con CSV CAreglhnb5o3323020201026132O.
El otorgamiento de este sello verifica la conformidad y calidad de la instalación eléctrica, tal como recoge el Art. 47 del Decreto Autonómico 141/2009,
para su presentación ante el Centro Directivo competente del Gobierno de Canarias. Documento con firma electrónica y Sello de Tiempo (Notario electrónico)

COGITILPA | Las Palmas.
VISADO con fecha 13/08/2020. Número de VISADO E-0171320
Emisión y sellado electrónico. Documentación con firma electrónica emitida mediante certificado reconocido por el Ministerio de Industria y Comercio.
Autenticidad verificable en coitilpa.e-gestion.es/validacion.aspx con CSV: EVbvpqriscz4621320208211013

CÓDIGO	RESUMEN	UDS	LONGITUD	ANCHURA	ALTURA	PARCIALES	CANTIDAD
							10,00
08.05	**m Tubo distribución PE25mm10Atm**						
	Suministro y montaje de tubo de distribución PE-25mm 10atm montaje sobrepuesto o enterrado a 20 cm, con pp de piezas especiales, llaves de corte, anclajes y soportes, totalmente instalado.						
	Distribución	80				80,00	
							80,00
08.051	**m Tubo riego PE25mm6Atm**						
	Suministro y montaje de tubo riego PE-25mm 6atm montaje enterrado a 20 cm, con pp de piezas especiales, llaves de corte, anclajes y soportes, totalmente instalado.						
	Distribución riego	1	1.000,00			1.000,00	
							1.000,00
08.0511	**m Tubo riego PE16mm6Atm**						
	Suministro y montaje de tubo riego PE-16mm 6atm montaje enterrado a 20 cm, con pp de piezas especiales, goteros, llaves de corte, anclajes y soportes, totalmente instalado.						
	Riego plantas	1	2.000,00			2.000,00	
							2.000,00
08.05111	**u Boya llenado charca**						
	Suministro y montaje de boya lledo charca, con pp de piezas especiales, llaves de corte, anclajes y soportes, totalmente instalado.						
	Charca	1	1,00			1,00	
							1,00
08.051118	**u Programador riego exterior**						
	Suministro y montaje de programador riego automático 230V con electroválvula de apertura cierre, pp de piezas especiales, llaves de corte, anclajes y soportes, totalmente instalado.						
	Riego	1	1,00			1,00	
							1,00
0.23	**ud Toma de corriente estanca IP-55**						
	Suministro e instalación de toma de corriente 2x16A +T schuko estanca IP55 sobrepuesta, caja y mecanismo, serie legrand o similar, color gris.						
	Bombas	3				3,00	
	Programador	1				1,00	
							4,00
04.271	**m Cable 1x3x2,5mm² Cu RZ1-K AS 0,6/1kV**						
	Suministro e instalación de cable Cu 3x2,5mm² RZ1-K AS 0,6/1kV, terminales y conexiones, libre de halógenos,en canalización existente.						
	Hidro abasto	1	40,00			40,00	
	Depuradora	1	40,00			40,00	
	Hidro lluvia y programador	1	40,00			40,00	
							120,00

VISADO CALIDAD | Las Palmas.
Tramitación y depósito electrónico CALIDAD con nº de visado de calidad E-0171320 con fecha 30/10/2020. Nº Doc. 1 de 2.
Autenticidad verificable en coitilpa.e-gestion.es/validacion.aspx con CSV CAreglhnh5q3323020201026132 0
El otorgamiento de este sello, verifica la conformidad de la calidad de la instalación eléctrica, tal como recoge el RD 141/2009, 47 del Decreto Autonómico
para su presentación ante el Centro Directivo competente del Gobierno de Canarias. Documento con firma electrónica y Sello de Tiempo (notario electrónico)

CÓDIGO	RESUMEN	UDS	LONGITUD	ANCHURA	ALTURA	PARCIALES	CANTIDAD
	CAPÍTULO L1.5 ADECUACIÓN ENTORNO						
00E1	**Reforestación plantas viviero**	**ud**					
	Reforestación del entorno con plantas proporcionadas por vivero del Cabildo de Gran Canaria.						
							1,00
00E2	**Contenedor residuos 360 litros rotulado**	**ud**					
	Suministro y montaje de contenedor 360 litros residuos selectivos, rotulado y diferenciado.						
			4			4,00	
							4,00
00E3	**Comedero de pájaros madera pino autoclave**	**m²**					
	Comedero de pájaros de madera pino autoclave , postes de madera y accesorios, montada i/replanteol.						
							1,00
00E4	**Pastor eléctrico desmontable 200 m con cable alargador**	**ud**					
	Suministro y almacenaje de pastor eléctrico desmontable 200 m, con cable alargador de 50 m 3x1,5mm H05VV						
							1,00

VISADO CALIDAD | Las Palmas.
Tramitación y depósito electrónico CALIDAD con nº de visado de calidad E-0171320 con fecha 30/10/2020. Nº Doc. 1 de 2.
Autenticidad verificable en coitilpa.e-gestion.es/validacion.aspx con CSV CAreglhnh5q3323020201026132 0
El otorgamiento de este sello, verifica la conformidad y calidad de la instalación eléctrica, tal como recoge el Art. 47 del Decreto Autonómico 141/2009, para su presentación ante el Centro Directivo competente del Gobierno de Canarias. Documento con firma electrónica y Sello de Tiempo (Notario electrónico)

CÓDIGO	RESUMEN	UDS	LONGITUD	ANCHURA	ALTURA	PARCIALES	CANTIDAD

CAPÍTULO L1.6 GESTIÓN DE RESIDUOS

D37CA0011 t **Coste vertido de tierra vegetal y maleza**

Entrega de tierra vegetal y maleza sin sustancias peligrosas (tasa vertido), con código 170504 según la Lista Europea de Residuos (LER) publicada por Orden MAM/304/2002, a gestor de residuos autorizado por la Consejería de Medio Ambiente, para operaciones de valorización o eliminación, según RD 105/2008 y la Ley 22/2011.

Depuradora, depósito de agua, charca	1	5,00		5,00	
					5,00

D37CA0010 t **Coste vertido de material de excavación**

Entrega de tierras y piedras sin sustancias peligrosas (tasa vertido), con código 170504 según la Lista Europea de Residuos (LER) publicada por Orden MAM/304/2002, a gestor de residuos autorizado por la Consejería de Medio Ambiente, para operaciones de valorización o eliminación, según RD 105/2008 y la Ley 22/2011.

Camino de piedra, charca, depósitos	1	30,15		30,15	
					30,15

D37CC0090 t **Coste entrega residuos de hierro y acero, a instalación de valor**

Coste de entrega de residuos de hierro y acero (tasa vertido cero, abonable por el gestor de residuos), con código 170405 según la Lista Europea de Residuos (LER) publicada por Orden MAM/304/2002, a gestor de residuos autorizado por la Consejería de Medio Ambiente, para operaciones de valorización o eliminación, según RD 105/2008 y la Ley 22/2011.

	0,50

D37CB0040 t **Coste entrega residuos mezclados inertes a instalación de valori**

Coste de entrega de residuos mezclados de hormigón, ladrillos, tejas y materiales cerámicos limpios, sin residuos de yeso o escayola, sin asfalto y sin hormigón armado, (tasa vertido), con código 170107 según la Lista Europea de Residuos (LER) publicada por Orden MAM/304/2002, a gestor de residuos autorizado por la Consejería de Medio Ambiente, para operaciones de valorización o eliminación, según RD 105/2008 y la Ley 22/2011.

	9,90

D37CB0010 t **Coste entrega residuos de hormigón a instalación de valorización**

Coste de entrega de residuos de hormigón limpios (tasa vertido), con código 170101 según la Lista Europea de Residuos (LER) publicada por Orden MAM/304/2002, a gestor de residuos autorizado por la Consejería de Medio Ambiente, para operaciones de valorización o eliminación, según RD 105/2008 y la Ley 22/2011.

	7,35

D37CB0041 t **Coste entrega residuos de ladrillos y bloques**

Canon de vertido controlado en planta de gestor autorizado de residuos de ladrillos y/o bloques de código 170102, según el catálogo Europeo de Residuos (ORDEN MAM/304/2002)

	1,80

D37CC0050 t **Coste entrega residuos de vidrio a instalación de valorización**

Coste de entrega de residuos de vidrio (tasa vertido), con código 170202 según la Lista Europea de Residuos (LER) publicada por Orden MAM/304/2002, a gestor de residuos autorizado por la Consejería de Medio Ambiente, para operaciones de valorización o eliminación, según RD 105/2008 y la Ley 22/2011.

	0,01

0070 t **Coste entrega residuos de plástico a instalación de valorización**

Coste de entrega de residuos de plástico (tasa vertido), con código 170203 según la Lista Europea de Residuos (LER) publicada por Orden MAM/304/2002, a gestor de residuos autorizado por la Consejería de Medio Ambiente, para operaciones de valorización o eliminación, según RD 105/2008 y la Ley 22/2011.

	0,01

VISADO CALIDAD | Las Palmas.
Tramitación y depósito electrónico CALIDAD con nº de visado de calidad E-0171320 con fecha 30/10/2020. Nº Doc. 1 de 2.
Autenticidad verificable en coitilpa.e-gestion.es/validacion.aspx con CSV CAreglhnh5cq3323020201026132O
El otorgamiento de este sello, verifica la conformidad calidad de la instalación eléctrica, tal como recoge el Art. 47 del Decreto Autonómico 141/2009, para su presentación ante el Centro Directivo competente del Gobierno de Canarias. Documento con firma electrónica y Sello de Tiempo (Notario electrónico)

MEDICIONES

Roque Bentayga LOTE I

CÓDIGO	RESUMEN	UDS	LONGITUD	ANCHURA	ALTURA	PARCIALES	CANTIDAD
D37CC0080	**t Coste entrega residuos de papel y cartón a instalación de valori**						
	Coste de entrega de residuos de papel y cartón (tasa vertido), con código 200101 según la Lista Europea de Residuos (LER) publicada por Orden MAM/304/2002, a gestor de residuos autorizado por la Consejería de Medio Ambiente, para operaciones de valorización o eliminación, según RD 105/2008 y la Ley 22/2011.						
							0,01
D37CC0060	**t Coste entrega residuos de madera a instalación de valorización**						
	Coste de entrega de residuos de madera (tasa vertido), con código 170201 según la Lista Europea de Residuos (LER) publicada por Orden MAM/304/2002, a gestor de residuos autorizado por la Consejería de Medio Ambiente, para operaciones de valorización o eliminación, según RD 105/2008 y la Ley 22/2011.						
							0,10
ATCC CONT	**mes Alquiler de contenedor residuos**						
	Tasa para el alquiler de un contenedor para almacenamiento en obra de residuos de construcción y demolición.						
							6,00
D37B0060	**m³ Transporte residuos a instalac. autorizada 20 km.**						
	Transporte de residuos a instalación autorizada de gestión de residuos (Consejería de Medio Ambiente), con camión de 15 t,						
	Canalizaciones	1	40,00	0,20	0,20	1,60	
	Camino acceso	1	2,75			2,75	
	Depósitos, charca	1	14,00			14,00	
	Demolición asfalto	1	0,40	18,00	0,10	0,72	
	Piedra camino	1	27,50		0,20	5,50	
	Demolición muros	1	5,00	0,20	1,00	1,00	
	Soleras hormigón	1	3,00			3,00	
							28,57

VISADO CALIDAD | Las Palmas.
Tramitación y depósito electrónico CALIDAD con nº de visado de calidad E-0171320 con fecha 30/10/2020. Nº Doc. 1 de 2.
Autenticidad verificable en coitilpa.e-gestion.es/validacion.aspx con CSV CAreglhnh5q3323020201 0261320
El otorgamiento de este sello, verifica la conformidad y calidad de la instalación eléctrica, tal como recoge el Art. 3º del Decreto Autonómico 141/2009, para su presentación ante el Centro Directivo competente del Gobierno de Canarias. Documento con firma electrónica y Sello de Tiempo (Notario electrónico)

CÓDIGO	RESUMEN	UDS	LONGITUD	ANCHURA	ALTURA	PARCIALES	CANTIDAD
	CAPÍTULO L1.7 SEGURIDAD Y SALUD						
	SUBCAPÍTULO L1.7.1 EQUIPOS DE PROTECCIÓN INDIVIDUAL						
PSPCC100	**CASCO de OBRA AJUST. RUEDA**	**u**					
	Casco de obra con marcado CE ajustable por sistema de rueda con 6 posiciones y acolchado interior, protege de impactos y del contacto eléctrico involuntario de una tensión máxima de 400 V. Amortizado en 2 obras.						
							3,00
PSPO400	**CASCOS PROTEC. AUDITIVA**	**u**					
	Cascos para protección auditiva con marcado CE utilizado en ambiente sonoro de 95 dB., compuesto de arnés ancho almoadillado con dos puntos de anclaje para mejor fijación y cascos de orejera ajustables en sentido lateral y vertical con almohadillas de sellado. Amortizado en 4 obras.						
							3,00
PSPCG100	**GAFAS PROTEC. IMPACTOS**	**u**					
	Gafas incoloras panorámicas con marcado CE para protección contra impactos de partículas de alta velocidad y baja energía, ligeras y con patillas planas. Amortizado en 3 obras.						
							3,00
PSPCG200	**GAFAS PROTEC. POLVO**	**u**					
	Gafas incoloras panorámicas con marcado CE para protección contra el polvo, herméticas, con puente nasal flexible y sujeta a la cabeza mediante cinta ajustable. Amortizado en 3 obras.						
							3,00
PSPCP200	**PANTALLA FIJA PROTEC. SOLDADURA**	**u**					
	Pantalla para trabajos de soldadura con marcado CE sujeta a la cabeza mediante arnés flexible, provista de cristal inactínico y visor de 105 x 50 mm. Amortizado en 4 obras.						
							1,00
PSPV100	**MASCARILLA ANTIPOLVO DESECHABLE**	**u**					
	Mascarilla antipolvo desechable con marcado CE, ligeras y resistentes a la humedad, con elásticos deslizantes que permiten gran flexibilidad del ajuste.						
							3,00
PSPMA200	**GUANTES NITRILO ANTI-CORTE**	**u**					
	Guantes anti-corte de nitrilo con marcado CE, interior tejido de punto dando resistencia ante objetos cortantes y abrasivos y con puño de seguridad de lona. Amortizado en 1 obra.						
							3,00
PSPMV300	**GUANTES NEOPRENO PROTEC. QUÍMICOS**	**u**					
	Guantes de neopreno con marcado CE para protección en la manipulación de productos químicos de un grosor entre 0.6 y 0.75 mm. e interior con tratamiento clorinado. Amortizado en 3 obras.						
							3,00
PSPMM100	**MANGUITO PROTECCIÓN CUERO**	**u**					
	Manguito de soldador con marcado CE para protección de trabajos de soldadura, confeccionada toda en serraje 1.25 mm. de grosor e interior de la palma con refuerzo de piel flor. Con puño elástico. Amortizado en 3 obras.						
							1,00
[illegible]	**ZAPATOS de SEGURIDAD C/PUNTERA ALUMINIO**	**u**					
	Zapatos de seguridad con marcado CE, fabricados en piel con forro de cuatro capas, puntera de aluminio y plantilla antiperforación. Amortizado en 2 obras.						
							3,00
PSPP350	**BOTAS ALTAS de AGUA**	**u**					
	Botas altas de agua de gran resistencia con marcado CE, lavables y con suela antideslizante. Estas botas no son de seguridad, no dispone ni de puntera ni plantilla antiperforación. Amortizado en 3 obras.						

VISADO CALIDAD | Las Palmas.
Tramitación y depósito electrónico CALIDAD con nº de visado de calidad E-0171320 con fecha 30/10/2020. Nº Doc. 1 de 2.
Autenticidad verificable en coitilpa.e-gestion.es/validacion.aspx con CSV CAreglhnh5q3323020201026132 0
El otorgamiento de este sello, verifica la conformidad y calidad de la instalación eléctrica parcial como recoge el Art.47 del Decreto Autonómico 141/2009, para su presentación ante el Centro Directivo competente del Gobierno de Canarias. Documento con firma electrónica y Sello de Tiempo (Notario electrónico)

COGITILPA | Las Palmas.
VISADO con fecha 13/08/2020. Número de VISADO E-0171320
Emisión y sellado electrónico. Documentación con firma electrónica emitida mediante certificado reconocido por el Ministerio de Industria y Comercio.
Autenticidad verificable en coitilpa.e-gestion.es/validacion.aspx con CSV: EVbvpqriscz4621320208211013

CÓDIGO	RESUMEN	UDS	LONGITUD	ANCHURA	ALTURA	PARCIALES	CANTIDAD
							3,00
PSPUF200	**CINTURÓN PORTAHERRAMIENTAS 10 BOSILLOS**	u					
	Cinturón portaherramientas con marcado CE, fabricado en nylon cosidos de alta resistencia reforzados con remaches metálicos encapuchados, cinturón de nylon regulable, hebilla para su fijación y cinco bolsillos. Amortizado en 4 obras.						
							3,00
PSPUM200	**MANDIL CUERO PROTEC. SOLDADURA**	u					
	Mandil de cuero con marcado CE, en una sola pieza de 1.8 mm. de espesor, para protección frontal para trabajos de soldadura, ajustable en cintura y cuello mediante cintas regulables.						
							1,00
PSPUC100	**CHALECO REFLECTANTE**	u					
	Chaleco reflectante con marcado CE para mayor visibilidad, con cierre de velcro. Amortizado en 3 obras.						
							3,00
PSPUP300	**TRAJE IMPERMEAPLE POLIESTER**	u					
	Traje impermeable de poliester con marcado CE, compuesto por chaqueta con capucha ajustable con dos bolsillos y pantalón con cintura ajustable. Amortizado en 3 obras.						
							3,00
PSPUM100	**MONO DE TRABAJO**	u					
	Mono de operario con marcado CE, 100% algodón, con cierre de cremallera, 4 bolsillos, ajuste elástico en la cintura/espalda y marga larga acabada en puño elástico.						
							3,00
D32AE0010	**Arnés anticaídas top 3, Würth**	ud					
	Arnés anticaídas top 3, Würth o equivalente, con marcado CE.						
							2,00
D32AELIN	**Línea de vida móvil 20m**	ud					
	Línea de vida móvil 20m Würth o equivalente, EN795-B con marcado CE						
							2,00
	SUBCAPÍTULO L1.7.2 EQUIPOS de PROTECCIÓN COLECTIVA						
PSERP300	**VALLA CIEGA ACERO GALV. CERRAM. h= 2 m.**	m					
	Valla ciega metálica fija de cerramiento, compuesto por postes tipo omega de acero galvanizado cimentados al terreno con hormigón y chapas grecadas galvanizadas entre postes de 3 m. de ancho y 2 m. de altura. Incluso montaje y desmontaje. Medido metro lineal instalado.						
							30,00
PSEL400	**PROYECTOR EXT. HALÓGENA 1.500 W.**	u					
	Proyector halógeno de exteriores para iluminación de obra; fabricado en aluminio y acabado superficial con pinturas epoxi, con pantalla de vidrio templado y lámpara halógena lineal de 1500 W. de potencia. Grado de protección IP 54/Clase I. Incluyendo instalación y desinstalación. Estimando unidad instalada en su medición.						
							1,00
00	**PROT. INCEND. EXTINTOR CO2 5 kg.**	u					
	Extintor de nieve carbónica CO2 para fuego de clase E, de eficacia 34B y de 5 kg. de agente extintor, con anilla de seguridad obligatoria según normativa impidiendo su accionamiento involuntario, manómetro revisable y boquilla difusora. Medido unidad instalada.						
							1,00
PSEC300	**PROT. INCEND. EXTINTOR POLVO QUÍMICO ABC 9 kg.**	u					
	Extintor de polvo químico seco antibrasa de eficacia 27A-144B-C, para fuegos de clase ABC, de 9 kg. de agente extintor, con anilla de seguridad obligatoria según normativa impidiendo su accionamiento involuntario, manómetro revisable y boquilla difusora. Medido unidad instalada.						

VISADO CALIDAD | Las Palmas.
Tramitación y depósito electrónico CALIDAD con nº de visado de calidad E-0171320 con fecha 30/10/2020. Nº Doc. 1 de 2.
Autenticidad verificable en coitilpa.e-gestion.es/validacion.aspx con CSV CAreglhnb5q3323020201026132O
El otorgamiento de este sello verifica la conformidad de la instalación eléctrica, tal como recoge el Art. 47 del Decreto Autonómico 141/2009, para su presentación ante el Centro Directivo competente del Gobierno de Canarias. Documento con firma electrónica. Sello de Tiempo (Notario electrónico)

COGITILPA | Las Palmas.
VISADO con fecha 13/08/2020. Número de VISADO E-0171320
Emisión y sellado electrónico. Documentación con firma electrónica emitida mediante certificado reconocido por el Ministerio de Industria y Comercio.
Autenticidad verificable en coitilpa.e-gestion.es/validacion.aspx con CSV: EVbvpqriscz4621320208211013

CÓDIGO	RESUMEN	UDS	LONGITUD	ANCHURA	ALTURA	PARCIALES	CANTIDAD
							1,00
PSET350	**SETA PROTECCIÓN ARMADURAS**	u					
							100,00
D32BB0050	**Barandilla protec. realiz. c/sop. tipo sargento y 2 tablones mad**	m					
	Barandilla de protección realizada con soportes metálicos tipo sargento y dos tablones de madera de pino de 250 x 25 mm, (amortización = 30 %), incluso colocación y anclaje.						
							20,00
	SUBCAPÍTULO L1.7.3 IMPLANTACIÓN de OBRA						
PSS300	**PANEL SEÑALIZACIONES VARIAS PVC 1 x 0.7 m.**	u					
	Panel para señalizaciones varias de obligación, prohibición y advertencia, impresos sobre planchas de PVC de 1 x 0.7 m. y 0,8 mm. de espesor. Incluso colocación y retirada de obra. Medido unidad instalada. Amortizado en 3 obras.						
							1,00
D32DA0020	**Caseta prefabricada para vestuario, comedor o almacén de obra**	mes					
	Alquiler de caseta prefabricada para vestuario, comedor o almacén de obra, de 4,00 x 2,40 x 2,40 m con estructura metálica de perfiles conformados en frio, con cerramiento y techo a base de chapa greca de 23 mm de espesor, prelacado a ambas caras, piso de plancha metálica acabado con PVC, 2 ud de ventanas de hojas correderas de aluminio con rejas y cristales armados, y 1 ud de puerta de perfilería soldada de apertura exterior con cerradura, incluso mesa madera, sillas y taquillas para 7 personas, con fregadero conectado a instalación de agua y evacuación al exterior.						
							6,00
D32DA0025	**Caseta prefabricada para sanitarios de obra**	mes					
	Caseta prefabricada sanitaria de 4,00 x 2,40 x 2,40 m con estructura metálica de perfiles conformados en frio, con cerramiento y techo a base de paneles sandwich de 35 mm de espesor, prelacado a ambas caras, piso de plancha metálica acabado con PVC, 1 ud de ventana de hojas correderas de aluminio con rejas y cristales armados, 1 ud de puerta de aluminio de apertura exterior con cerradura, incluso plato de ducha, inodoro, calentador eléctrico y lavabo, instalación eléctrica interior con dos tomas de corriente, dos pantallas con dos tubos fluorescentes y cuadro de corte, incluidas las acometidas.						
							6,00
D32DA0030	**Transporte a obra, descarga y recogida caseta provisional obra.**	ud					
	Transporte a obra, descarga y posterior recogida de caseta provisional de obra.						
							4,00
D32E0010	**Botiquín metálico tipo maletín, con contenido sanitario**	ud					
	Botiquín metálico tipo maletín, preparado para colgar en pared, con contenido sanitario completo según ordenanzas.						
							1,00

VISADO CALIDAD | Las Palmas.
Tramitación y depósito electrónico CALIDAD con nº de visado de calidad E-0171320 con fecha 30/10/2020. Nº Doc. 1 de 2.
Autenticidad verificable en coitilpa.e-gestion.es/validacion.aspx con CSV CAreglhnh5q3323020201026132O
El otorgamiento de este sello, verifica conformidad y calidad de la instalación eléctrica, tal como recoge el Art. 47 del Decreto Autonómico 141/2009
para su presentación ante el Centro Directivo competente del Gobierno de Canarias. Documento con firma electrónica y Sello de Tiempo (Notario electrónico)

1.4 PRESUPUESTO

VISADO CALIDAD | Las Palmas.
Tramitación y depósito electrónico CALIDAD con nº de visado de calidad E-0171320 con fecha 30/10/2020. Nº Doc. 1 de 2.
Autenticidad verificable en coitilpa.e-gestion.es/validacion.aspx con CSV CAreglhnh5q3323020201026132 0
El otorgamiento de este sello, verifica la conformidad y calidad de la instalación eléctrica, tal como recoge el Art. 47 del Decreto Autonómico 141/2009, para su presentación ante el Centro Directivo competente del Gobierno de Canarias. Documento con firma electrónica y Sello de Tiempo (Notario electrónico)

COGITILPA | Las Palmas.
Tramitación telemática de documentos. VISADO E-0171320
Emisión y sellado electrónico. Documentación con firma electrónica emitida mediante certificado reconocido por el Ministerio de Industria y Comercio.
Autenticidad verificable en coitilpa.e-gestion.es/validacion.aspx con CSV: EVbvpqriscz4621320208211013

PRESUPUESTO

Roque Bentayga LOTE I

CÓDIGO	RESUMEN	CANTIDAD	PRECIO	IMPORTE
	CAPÍTULO L1.1 SALA DE ENERGÍA			
	SUBCAPÍTULO L1.1.1 DEMOLICIONES			
02.001	**ud Desmantelamiento valla métalica**			
	Desmantelamiento valla metálica existente mirador.			
		1,00	56,74	56,74
02.003	**m² Demolición de muro de fábrica**			
	Demolición del actual muro de fábrica del mirador en la zona de ampliación.			
		5,00	42,56	212,80
02.004	**m Demolición de bordes cubiertas**			
	Demolición bordes cubierta para nuevos anclajes losa de hormigón zona de ampliación.			
		20,00	7,09	141,80
	TOTAL SUBCAPÍTULO L1.1.1 DEMOLICIONES			**411,34**
	SUBCAPÍTULO L1.1.2 OBRA CIVIL			
D03C00401	**u Anclaje químico estructural 12mm**			
	Anclaje químico estructural realizado sobre hormigón de 20 N/mm² de resistencia característica mínima, mediante perforación de 14 mm de diámetro y 135 mm de profundidad, relleno del orificio con inyección de resina epoxi, libre de estireno, y posterior inserción de redondo de acero 12 mm de diámetro y 160 mm de longitud.			
		100,00	6,13	613,00
D05AA00301	**m³ Horm. arm muro, HA-30/B/20/IIb, 50kg/m³ B400S.**			
	Hormigón armado en muros, HA-30/B/20/IIb, armado con 50 kg/m³ de acero B 400 S, incluso elaboración, colocación de las armaduras, separadores, encofrado, desencofrado, vertido, vibrado y curado, s/EHE-08 y C.T.E. DB SE.			
		2,25	377,71	849,85
D05BB00301	**m³ Horm. arm losas y vigas, HA-30/B/20/IIb 50kg/m³ B400S.**			
	Hormigón armado en vigas y losas, HA-30/B/20/IIb, armado con 50 kg/m³ acero B 400 S, incluso elaboración, colocación de las armaduras, separadores, encofrado y desencofrado, vertido, vibrado y curado, s/EHE-08 y C.T.E. DB SE.			
		5,00	327,75	1.638,75
D08C00301	**m² Formación de pendientes impermeabilizada**			
	Cubierta a base de hormigón aligerado de 10 cm de espesor medio en formación de pendientes, capa de mortero 1:6 de 2 cm de espesor; -lámina asfáltica no protegida de betún elastómero (SBS), con armadura de fieltro poliéster (FP), tipo LBM-40-FP; Incluso p.p. de solapes y encuentros con elementos verticales. s/UNE 104-401.			
		25,00	29,63	740,75
D07AE00400	**m Murete fáb. bloq arm. enfosc impermeabiliz. 1,20m con albardilla**			
	Murete formado por fábrica de bloques de 50x25x20 cm, de 120 cm de altura, con correa de hormigón HA-25/P/16/I de 0,20 x 0,15 m, armada con 4 D 10 y estribos D 6 c/ 30cm de acero B 400 S, impermeabilizado con pintura asfáltica, enfoscada en dos caras con mortero 1:3 de cemento y arena, y tirolesa y pintura al cemento en el exterior, remate superior con albardilla, totalmente acabada, i/ separadores, encofrado y desencofrado, vertido del hormigón, vibrado y curado.			
		10,00	78,55	785,50
)301	**m² Solera hormigón masa HM-20/B/20/I, e=20 cm fratasado.**			
	Solera de hormigón en masa de 20 cm de espesor, con hormigón de HM-20/B/20/I, armada con malla electrosoldada # 15x15 cm D 5mm, incluso elaboración, vertido, extendido, vibrado, formación de pendientes, fratasado a máquina y ruleteado, curado y formación de juntas de dilatación.			
		15,00	22,08	331,20

VISADO CALIDAD | Las Palmas.
Tramitación y depósito electrónico CALIDAD con nº de visado de calidad E-0171320 con fecha 30/10/2020. Nº Doc. 1 de 2.
Autenticidad verificable en coitilpa.e-gestion.es/validacion.aspx con CSV CAreqlhnh5q3323020201026132O
El otorgamiento de este sello, verifica la conformidad y calidad de instalación eléctrica, tal como recoge el Art. 47 del Decreto Autonómico 141/2009, para su presentación ante el Centro Directivo competente del Gobierno de Canarias. Documento con firma electrónica y Sello de Tiempo (Notario electrónico)

CÓDIGO	RESUMEN	CANTIDAD	PRECIO	IMPORTE
D11IBAA02000	**m² Solado adoquin hormigón fino**			
	Pavimento con adoquín bicapa de hormigón, formato rectangular, 200x100x60 mm, acabado superficial liso, color gris, aparejado a matajunta para tipo de colocación flexible, sobre una capa de mortero 1:4 de 0,5 a 5 mm de diámetro, cuyo espesor final, una vez colocados los adoquines y vibrado el pavimento con bandeja vibrante de guiado manual, será uniforme y estará comprendido entre 3 y 5 cm, dejando entre ellos una junta de separación entre 2 y 3 mm, para su posterior relleno con mortero seco.			
		25,00	42,11	1.052,75
D07AA0010	**m² Fábrica bl.hueco sencillo 20x25x50 cm con dinteles**			
	Fábrica de bloques huecos de hormigón vibrado de 20 cm de espesor (20x25x50), con marcado CE, categoría I según UNE-EN 771-3, recibidos con mortero industrial M 2,5, con marcado CE s/UNE-EN 998-2, incluso aplomado, replanteo, nivelado, humedecido del bloque, grapas metálicas de unión a la estructura, ejecución de dinteles y jambas y encuentros y parte proporcional de refuerzo de esquinas y cruces con acero B 400 S.			
		24,00	33,10	794,40
D07E0100	**m² Enfosc maestread fratasado .mort 1:3**			
	Enfoscado maestreado fratasado interior-exterior , con mortero 1:3 de cemento y arena, incluso remate de huecos y aristas, limpieza y humedecido del soporte.			
		63,00	19,41	1.222,83
D073A0010	**ud Recibido precerco interior <2,0 m²**			
	Recibido de precercos interiores menores de 2 m², con mortero de cemento 1:5, incluso anclajes, cajeado de la fábrica y aplomado.			
		1,00	23,56	23,56
D073A0050	**ud Recibido precerco exterior 2 a 4 m²**			
	Recibido de precercos exteriores de 2 a 4 m², con mortero de cemento 1:5, incluso anclajes, cajeado de la fábrica y aplomado.			
		1,00	41,69	41,69
AYU	**ud Ayudas de albañilería a las instalaciones**			
	Ayudas de albañilería a las distintas instalaciones			
		1,00	226,97	226,97
	TOTAL SUBCAPÍTULO L1.1.2 OBRA CIVIL.....			**8.321,25**
	SUBCAPÍTULO L1.1.3 CARPINTERIA Y CERRAJERIA			
D23ABAD0010	**ud Ventana lamas aluminio lacado madera 1,00x1,00 m, mosquitera**			
	Ventana de una hoja lamas reforzadas aluminio lacado color madera, con mosquitera, recibido del precerco, montaje, ajuste, aplomado, nivelado, colocación y ayudas de albañilería, según C.T.E.			
		1,00	509,69	509,69
D23DAAF0050	**ud Puerta peatonal lamas 2H abat alum 1,60x2,10 m,**			
	Puerta peatonal de dos hojas abatibles de lamas reforzadas de aluminio lacado color madera, 1,60x2,10 m, con mosquitera, incluso precerco de aluminio, tapajuntas, herrajes del propio sistema, escuadras, juntas de EPDM, imprimación con liquido sellador en cortes y taladros, tornillos en acero inoxidable, sellado perimetral con masilla de poliuretano. Accesorios, herrajes de colgar y apertura homologados, recibido del precerco, montaje, ajuste, aplomado, nivelado, colocación y ayudas de albañilería, según C.T.E.			
		1,00	858,61	858,61
[illegible]040	**m Barandilla con pasamanos 1,10 m**			
	Barandilla metálica de protección con pasamanos perfil laminado con barrotes verticales 1,10 m de altura, incluso pequeño material, anclajes, mano de imprimación antioxidante, recibido y colocación.			
		8,00	74,16	593,28
	TOTAL SUBCAPÍTULO L1.1.3 CARPINTERIA Y CERRAJERIA....			**1.961,58**

VISADO CALIDAD | Las Palmas.
Tramitación y depósito electrónico CALIDAD con nº de visado de calidad E-0171320 con fecha 30/10/2020. Nº Doc. 1 de 2.
Autenticidad verificable en coitilpa.e-gestion.es/validacion.aspx con CSV CAreglhnh5o3323020201026132O
Otorgamiento de estampillo, verifica la conformidad y validad de la instalación eléctrica, tal como recoge el Art. 47 del Decreto Autonómico 141/2009, para su presentación ante el Centro Directivo competente del Gobierno de Canarias. Documento con firma electrónica y Sello de Tiempo (Notario electrónico)

CÓDIGO	RESUMEN	CANTIDAD	PRECIO	IMPORTE
	SUBCAPÍTULO L1.1.4 PINTURAS			
D28BA0040	**m² Pintura plástica satinada, int/ext**			
	Pintura plástica satinada de gran lavabilidad para interior o exterior, Palcril de PALCANARIAS o equivalente, i/imprimación, lijado y empaste, acabado a 2 manos, color a elegir por la D.F.			
		63,00	5,10	321,30
D28F0030	**m² Pintura epoxi antipolvo p/pavim, 240 WB satinado pavimentos**			
	Pintura epoxi de dos componentes, antipolvo, 240 WB satinado pavimentos o equivalente, resistente a los productos químicos, disolventes y a la formación de moho, indicada para pavimentos de parkings, almacenes, laboratorios, industrias alimenticias y farmacéuticas, hospitales... colores: rojo, verde o gris, aplicada a dos manos, con brocha, rodillo, pistola convencional o equipo airless, acabado antideslizante, incluso limpieza y preparación del soporte.			
		15,00	11,33	169,95
	TOTAL SUBCAPÍTULO L1.1.4 PINTURAS			**491,25**
	TOTAL CAPÍTULO L1.1 SALA DE ENERGÍA			**11.185,42**

VISADO CALIDAD | Las Palmas.
Tramitación y depósito electrónico CALIDAD con nº de visado de calidad E-0171320 con fecha 30/10/2020. Nº Doc. 1 de 2.
Autenticidad verificable en coitilpa.e-gestion.es/validacion.aspx con CSV CAreglhnh5q3323020201026132 0
El otorgamiento de este sello, verifica la conformidad y calidad de la instalación eléctrica, tal como recoge el Art. 47 del Decreto Autonómico 141/2009, para su presentación ante el Centro Directivo competente del Gobierno de Canarias. Documento con firma electrónica y Sello de Tiempo (Notario electrónico)

COGITILPA | Las Palmas.
VISADO con fecha 13/08/2020. Número de VISADO E-0171320
Emisión y sellado electrónico. Documentación con firma electrónica emitida mediante certificado reconocido por el Ministerio de Industria y Comercio.
Autenticidad verificable en coitilpa.e-gestion.es/validacion.aspx con CSV: EVbvpqriscz4621320208211013

CÓDIGO	RESUMEN	CANTIDAD	PRECIO	IMPORTE
	CAPÍTULO L1.2 ACCESIBILIDAD Y SEÑALIZACIÓN			
D111	**m² Demolición camino piedra**			
	Demolición camino de piedra y solera de hormigón, acceso exterior centro de interpretación			
		22,00	42,56	936,32
E15VAP011	**m Valla de madera pino autoclave con postes h=1,50 m**			
	Cercado de 1,50 m de altura realizado con valla de pino autoclave , postes de madera y accesorios, montada i/replanteo y recibido de postes con hormigón HM-20/P/20/I de central.			
		6,00	41,04	246,24
D253B02101	**ud Puerta madera a 2H abatibles, 1,50x1,50 m**			
	Puerta 2 hojas abatibles, de 1,50x1,50 m, madera pino autoclave, incluso cerradura, sistema de cierre y manilla incorporados, bisagras ajustables, p.p. de accesorios, recibido y colocación con postes laterales.			
		1,00	201,06	201,06
D22	**u Desmantelamiento sanitarios aseo adaptado**			
	Desmantelamiento sanitarios y utensilios de aseo adaptados.			
		1,00	56,74	56,74
D15DE0100	**ud Lavabo accesible adaptado**			
	Lavabo adaptado accesible, incluso elementos de fijación, válvula de desagüe, flexibles con llave de escuadra, con sifón. Instalado con grifería monomando cromado para lavabo, adaptada. Totalmente terminado.			
		1,00	277,98	277,98
D15EA0200	**ud Inodoro accesible adaptado**			
	Inodoro de porcelana vitrificada de tanque bajo, accesible adaptado, color blanco, incluso tanque y tapa, asiento con tapa ABS, mecanismo de descarga, juego de fijación y codo de evacuación, llave de escuadra y latiguillo flexible, colocado mediante tacos y tornillos al solado, incluso sellado con silicona, instalado y funcionando.			
		1,00	251,86	251,86
D15PE0020	**ud Dispensador toalla bobina, ABS Mediclinics.**			
	Dispensador de toalla bobina, de 340x255x265 mm, de ABS, Mediclinics o equivalente, incluso elementos de fijación. Colocado.			
		2,00	42,76	85,52
D15BD0120	**ud Dosif. jabón 900 ml, plást. ABS, blanco, 233x130x95 mm, CAPIMORA**			
	Dosificador jabón 900 ml, plástico ABS, acabado blanco, 233x130x95 mm, mod. Aitana, de CAPIMORA o equivalente, colocado, incluso elementos de fijación.			
		2,00	21,09	42,18
D15PE0010	**ud Dispensador papel higién 250/300 m Mediclinics.**			
	Dispensador de papel higiénico con contenedor de rollos de 250/300 m, metálico acabado en epoxi blanco, Mediclinics o equivalente, incluso mecanismo de cierre y elementos de fijación. Colocado.			
		2,00	27,63	55,26
	ud Barra apoyo abatible doble accesible discapacitados			
	Barra de apoyo doble abatible acero inoxidable, Mediclinics o equivalente, incluso mecanismo y elementos de fijación. Colocado.			
		2,00	112,96	225,92
	ud Soporte suelo 6 bicicletas acero inoxidable			
	Suministro e instalación de soporte de suelo con anclajes para seis bicicletas acero inoxidable, incluso mecanismo y elementos de fijación. Colocado.			
		1,00	284,43	284,43
D1504	**ud Poste señalizador centro interpretación**			
	Suministro e instalación de poste de madera autoclave señalizador acceso al centro de interpretación, según formatos del Cabildo de Gran Canaria, incluso elementos de fijación. Colocado.			
		1,00	1.434,14	1.434,14

VISADO CALIDAD | Las Palmas.
Tramitación y depósito electrónico CALIDAD con nº de visado de calidad E-0171320 con fecha 30/10/2020. Nº Doc. 1 de 2.
Autenticidad verificable en coitilpa.e-gestion.es/validacion.aspx con CSV CAreglhnh5q3323020201026132 0
El otorgamiento de este sello, verifica la conformidad y calidad de la instalación eléctrica, tal como recoge el Anexo 47 del Decreto Autonómico 141/2009, para su presentación ante el Registro Directivo competente del Gobierno de Canarias. Documento con firma electrónica y Sello de Tiempo (Notario electrónico)

COGITILPA | Las Palmas.
VISADO con fecha 13/08/2020. Número de VISADO E-0171320
Emisión y sellado electrónico. Documentación con firma electrónica emitida mediante certificado reconocido por el Ministerio de Industria y Comercio.
Autenticidad verificable en coitilpa.e-gestion.es/validacion.aspx con CSV: EVbvpqriscz4621320208211013

PRESUPUESTO

Roque Bentayga LOTE I

CÓDIGO	RESUMEN	CANTIDAD	PRECIO	IMPORTE
D28F0	**u Pintura reserva plaza aparcamiento**			
	Pintura reserva plaza aparcamiento PMR, familias, recarga VE, tipo epoxi de dos componentes, tráfico intenso, colores normalizados, aplicada a dos manos, con brocha, rodillo, pistola convencional o equipo airless, acabado antideslizante, plantillas y recortes, incluso limpieza y preparación del soporte.			
		2,00	295,38	590,76
D03A01	**m² Solera hormigón impreso color HM-20/B/20/I, e=20 cm .**			
	Solera de hormigón impreso 20 cm de espesor, con hormigón de HM-20/B/20/I, armada con malla electrosoldada # 15x15 cm D 5mm, incluso elaboración, vertido, extendido, vibrado, formación de pendientes, mortero decorativo y resina impermeabilizante, curado y formación de juntas de dilatación.			
		22,00	39,25	863,50
	TOTAL CAPÍTULO L1.2 ACCESIBILIDAD Y SEÑALIZACIÓN.....			**5.551,91**

VISADO CALIDAD | Las Palmas.
Tramitación y depósito electrónico CALIDAD con nº de visado de calidad E-0171320 con fecha 30/10/2020. Nº Doc. 1 de 2.
Autenticidad verificable en coitilpa.e-gestion.es/validacion.aspx con CSV CAreglhnh5q3323020201026132 0
El otorgamiento de este sello, verifica la conformidad y calidad de la instalación eléctrica, tal como recoge el Art. 47 del Decreto Autonómico 141/2009,
para su presentación ante el Centro Directivo competente del Gobierno de Canarias. Documento con firma electrónica y Sello de Tiempo (Notario electrónico)

COGITILPA | Las Palmas.
VISADO con fecha 13/08/2020. Número de VISADO E-0171320
Emisión y sellado electrónico. Documentación con firma electrónica emitida mediante certificado reconocido por el Ministerio de Industria y Comercio.
Autenticidad verificable en coitilpa.e-gestion.es/validacion.aspx con CSV: EVbvpqriscz4621320208211013

CÓDIGO	RESUMEN	CANTIDAD	PRECIO	IMPORTE
	CAPÍTULO L1.3 ADECUACIÓN CONSTRUCCIÓN			
D07L0	**m² Saneado y reparación de fisuras paredes y cubiertas.**			
	Saneado y reparación de fisuras paredes y cubiertas capa de mortero reparación, colocación de malla de refuerzo, extendido con llana, incluso picado y remate de huecos y aristas, limpieza y humedecido del soporte.			
		70,00	28,50	1.995,00
D000	**m Saneado y reparación de rejilla drenaje aparcamiento**			
	Saneado y reparación de fisuras capa de mortero reparación rejilla drenaje aparcamiento, extendido con llana, incluso picado y remate de huecos y aristas, limpieza y humedecido del soporte, instalando canal de 2 metros para la salida del agua.			
		30,00	22,62	678,60
D28E011	**m² Pintura impermeabilizante con malla de fibra**			
	Pintura impermeabilizante con malla de fibra, aplicada a cuatro manos, con brocha, rodillo, acabado antideslizante, plantillas y recortes, incluso limpieza y preparación del soporte.			
		100,00	21,11	2.111,00
D28BA0040	**m² Pintura plástica satinada, int/ext**			
	Pintura plástica satinada de gran lavabilidad para interior o exterior, Palcril de PALCANARIAS o equivalente, i/imprimación, lijado y empaste, acabado a 2 manos, color a elegir por la D.F.			
		782,00	5,10	3.988,20
D28BA	**m² Pintura esmalte carpintería metálica**			
	Pintura esmante carpintería metálica antioxidante, acabado a 2 manos, previa eliminación de óxido y aplicación de imprimación mínio, color a elegir por la D.F.			
		90,00	26,09	2.348,10
D07PBCA0110	**m² Trasdosado autoportante placa impermeable**			
	Trasdosado autoportante placa imperemeable hidropanel cemento 12 mm, atornillada a un lado de una estructura metálica de acero galvanizado a base de canales horizontales y montantes verticales, tratamiento de juntas, tornillería, fijaciones, banda estanca bajo los perfiles perimetrales. Totalmente terminado, listo para imprimar, pintar o decorar.			
		42,50	31,90	1.355,75
D25	**u Reparación hoja de puerta metálica**			
	Reparación de hoja de puerta metálica, cambio de bisagras y cerraduras, reparación de carpintería.			
		3,00	146,13	438,39
D222	**u Tapa PVC aljibe**			
	Instalación de tapa PVC reforzado 60x60cm aljibe, con marco, incluso retirada de la actual incluso pequeño material, anclajes, recibido y colocación.			
		1,00	81,69	81,69
D212	**u Trampilla inoxidable aljibe**			
	Trampilla metálica acero inoxidable 70x70cm aljibe, con cerradura, incluso bastidor, pequeño material, anclajes, recibido y colocación.			
		1,00	404,63	404,63
	m Ampliación canal rejilla drenaje aparcamiento			
	Ampliación de la rejilla de drenaje aparcamiento, demolición y colocación de nuevo canal de hormigón 1000x130x95mm con rejilla de rodadura salida del agua al aparcamiento, extendido con llana, incluso picado y remate de huecos y aristas, limpieza y humedecido del soporte.			
		2,00	68,10	136,20
D07L01	**u Seneado y reparacion ventanucos fachada**			
	Saneado y reparación de ventanucos fachada, picado, instalacion de pieza de cantería en controno, formación de pendiente en la parte baja, relleno de mortero reparación, colocación de malla de refuerzo, extendido con llana, incluso picado y remate de huecos y aristas, limpieza y humedecido del soporte.			
		8,00	249,34	1.994,72

VISADO CALIDAD | Las Palmas.
Tramitación y depósito electrónico CALIDAD con nº de visado de calidad E-0171320 con fecha 30/10/2020. Nº Doc. 1 de 2.
Autenticidad verificable en coitilpa.e-gestion.es/validacion.aspx con CSV CAreglhnb5q3323020201026 1320
El organismo de este sello, verifica la conformidad y calidad de la instalación eléctrica, tal como recoge el Art. 47 del Decreto Autonómico 141/2009, parsu presentación ante el Centro Directivo competente del Gobierno de Canarias. Documento con firma electrónica. Sello de Tiempo (No obrio electrónico)

CÓDIGO	RESUMEN	CANTIDAD	PRECIO	IMPORTE
	TOTAL CAPÍTULO L1.3 ADECUACIÓN CONSTRUCCIÓN.....			**15.532,28**

VISADO CALIDAD | Las Palmas.
Tramitación y depósito electrónico CALIDAD con nº de visado de calidad E-0171320 con fecha 30/10/2020. Nº Doc. 1 de 2.
Autenticidad verificable en coitilpa.e-gestion.es/validacion.aspx con CSV CAreglhnh5q3323020201026132 0
El otorgamiento de este sello, verifica la conformidad y calidad de la instalación eléctrica, tal como recoge el Art. 47 del Decreto Autonómico 141/2009,
para su presentación ante el Centro Directivo competente del Gobierno de Canarias. Documento con firma electrónica y Sello de Tiempo (Notario electrónico)

COGITILPA | Las Palmas.
VISADO con fecha 13/08/2020. Número de VISADO E-0171320
Emisión y sellado electrónico. Documentación con firma electrónica emitida mediante certificado reconocido por el Ministerio de Industria y Comercio.
Autenticidad verificable en coitilpa.e-gestion.es/validacion.aspx con CSV: EVbvpqriscz4621320208211013

CÓDIGO	RESUMEN	CANTIDAD	PRECIO	IMPORTE
	CAPÍTULO L1.4 ALMACENAMIENTO Y RECUPERACIÓN AGUA			
09.03	**m Red exterior aguas tubo 160mm PVC-SN 4kN/m²**			
	Suministro y montaje de tubo 160mm PVC SN 4kN/m², pendiente 2% , sobre lecho de arena, apertura y cierre de zanja todo tipo de terreno, reposición de soleras y pavimentos, con pp de piezas especiales, acoples, totalmente instalado.			
		70,00	40,48	2.833,60
09.06	**ud Arqueta saneamiento/pluviales 50x50cm**			
	Arqueta saneamiento/pluviales 50x50x100cm, con tapa y marco, paredes de hormigón, impermeabilización y enlucido interior.			
		9,00	186,16	1.675,44
09.13	**m Bajante pluviales tubo 80mm PVC cobre**			
	Suministro y montaje de bajante de pluviales tubo 80mm PVC color cobre, con pp de codos, piezas especiales, acoples, totalmente instalado.			
		5,00	13,72	68,60
09.031	**m Red exterior electricidad tubo 63mm**			
	Suministro y montaje de tubo 63mm corrugado doble capa para electricidad, sobre lecho de arena, apertura y cierre de zanja todo tipo de terreno, reposición de soleras y pavimentos, con pp de piezas especiales, acoples, totalmente instalado.			
		25,00	9,02	225,50
44	**m³ Excav. en zanjas, pozos cualquier terreno, medios mecánicos**			
	Excavación en zanjas, pozos o cimientos, en todo tipo de terreno, con medios mecánicos, refino y compactación del fondo de la excavación, sin transporte. La medición se hará sobre perfil.			
		27,00	66,05	1.783,35
D02D0	**m³ Relleno y compactado con material seleccionado**			
	Compactado por capas de 30 cm, al 95% del Proctor modificado, incluso regado y refino de taludes			
		11,50	9,83	113,05
D15DE	**ud Depuradora biológica oxidación total 2500 litros**			
	Suministro e instalación de depuradora biológica oxidación total SIDAR AT6 o similar, 2500 litros, incluso elementos de conexión, válvulas, Totalmente terminado.			
		1,00	3.884,52	3.884,52
D15DE1	**ud Depósito aguas pluviales 5000 litros**			
	Suministro e instalación de depósito aguas pluviales 5.000 litros, con filtro y bomba impulsión, incluso elementos de conexión, válvulas, Totalmente terminado.			
		1,00	4.352,52	4.352,52
D15DE11	**m2 Lámina caucho EPDM 1,2 mm doble sobre lecho de arena.**			
	Suministro e instalación de lámina estanca de caucho EPDM 1,2mm, colocando piedras en sus estremos, con formación de pendientes para la charca, solapes y uniones, sobre lecho de arena extendida y nivelada.			
		10,00	53,78	537,80
5	**m Tubo distribución PE25mm10Atm**			
	Suministro y montaje de tubo de distribución PE-25mm 10atm montaje sobrepuesto o enterrado a 20 cm, con pp de piezas especiales, llaves de corte, anclajes y soportes, totalmente instalado.			
		80,00	7,49	599,20
	m Tubo riego PE25mm6Atm			
	Suministro y montaje de tubo riego PE-25mm 6atm montaje enterrado a 20 cm, con pp de piezas especiales, llaves de corte, anclajes y soportes, totalmente instalado.			
		1.000,00	1,13	1.130,00
08.0511	**m Tubo riego PE16mm6Atm**			
	Suministro y montaje de tubo riego PE-16mm 6atm montaje enterrado a 20 cm, con pp de piezas especiales, goteros, llaves de corte, anclajes y soportes, totalmente instalado.			
		2.000,00	0,93	1.860,00

VISADO CALIDAD | Las Palmas.
Tramitación y depósito electrónico CALIDAD con nº de visado de calidad E-0171320 con fecha 30/10/2020. Nº Doc. 1 de 2.
Autenticidad verificable en coitilpa.e-gestion.es/validacion.aspx con CSV CAreglhnb5q332302010261320
El otorgamiento de este sello, verifica la conformidad y calidad de la instalación eléctrica, tal como recoge el Art. 47 del Decreto Autonómico 141/2009, para su presentación ante el Centro Directivo competente del Gobierno de Canarias. Documento con firma electrónica y Sello de Tiempo (Notario electrónico)

COGITILPA | Las Palmas.
VISADO con fecha 13/08/2020. Número de VISADO E-0171320
Emisión y sellado electrónico. Documentación con firma electrónica emitida mediante certificado reconocido por el Ministerio de Industria y Comercio.
Autenticidad verificable en coitilpa.e-gestion.es/validacion.aspx con CSV: EVbvpqriscz4621320208211013

PRESUPUESTO

Roque Bentayga LOTE I

CÓDIGO	RESUMEN	CANTIDAD	PRECIO	IMPORTE
08.05111	**u Boya llenado charca**			
	Suministro y montaje de boya lledo charca, con pp de piezas especiales, llaves de corte, anclajes y soportes, totalmente instalado.			
		1,00	95,42	95,42
08.051118	**u Programador riego exterior**			
	Suministro y montaje de programador riego automático 230V con electroválvula de apertura cierre, pp de piezas especiales, llaves de corte, anclajes y soportes, totalmente instalado.			
		1,00	204,62	204,62
0.23	**ud Toma de corriente estanca IP-55**			
	Suministro e instalación de toma de corriente 2x16A +T schuko estanca IP55 sobrepuesta, caja y mecanismo, serie legrand o similar, color gris.			
		4,00	31,72	126,88
04.2211	**m Cable 1x3x2,5mm² Cu RZ1-K AS 0,6/1kV**			
	Suministro e instalación de cable Cu 3x2,5mm² RZ1-K AS 0,6/1kV, terminales y conexiones, libre de halógenos,en canalización existente.			
		120,00	1,70	204,00
	TOTAL CAPÍTULO L1.4 ALMACENAMIENTO Y RECUPERACIÓN AGUA.....			**19.694,50**

VISADO CALIDAD | Las Palmas.
Tramitación y depósito electrónico CALIDAD con nº de visado de calidad E-0171320 con fecha 30/10/2020. Nº Doc. 1 de 2.
Autenticidad verificable en coitilpa.e-gestion.es/validacion.aspx con CSV CAreglhnh5q3323020201026132O
El otorgamiento de este sello, verifica la conformidad y calidad de la instalación eléctrica, tal como recoge el Art. 47 del Decreto Autonómico 141/2009, para su presentación ante el Centro Directivo competente del Gobierno de Canarias. Documento con firma electrónica y Sello de Tiempo (Notario electrónico)

PRESUPUESTO

Roque Bentayga LOTE I

CÓDIGO	RESUMEN	CANTIDAD	PRECIO	IMPORTE
	CAPÍTULO L1.5 ADECUACIÓN ENTORNO			
00E1	**ud Reforestación plantas viviero**			
	Reforestación del entorno con plantas proporcionadas por vivero del Cabildo de Gran Canaria.			
		1,00	680,91	680,91
00E2	**ud Contenedor residuos 360 litros rotulado**			
	Suministro y montaje de contenedor 360 litros residuos selectivos, rotulado y diferenciado.			
		4,00	164,99	659,96
00E3	**m² Comedero de pájaros madera pino autoclave**			
	Comedero de pájaros de madera pino autoclave , postes de madera y accesorios, montada i/replanteol.			
		1,00	226,86	226,86
00E4	**ud Pastor eléctrico desmontable 200 m con cable alargador**			
	Suministro y almacenaje de pastor eléctrico desmontable 200 m, con cable alargador de 50 m 3x1,5mm H05VV			
		1,00	788,99	788,99
	TOTAL CAPÍTULO L1.5 ADECUACIÓN ENTORNO.....			**2.356,72**

VISADO CALIDAD | Las Palmas.
Tramitación y depósito electrónico CALIDAD con nº de visado de calidad E-0171320 con fecha 30/10/2020. Nº Doc. 1 de 2.
Autenticidad verificable en coitilpa.e-gestion.es/validacion.aspx con CSV CAreglhnh5q3323020201026132 0
El otorgamiento de este sello, verifica la conformidad y calidad de la instalación eléctrica, tal como recoge el Art. 47 del Decreto Autonómico 141/2009, para su presentación ante el Centro Directivo competente del Gobierno de Canarias. Documento con firma electrónica y Sello de Tiempo (Notario electrónico)

CÓDIGO	RESUMEN	CANTIDAD	PRECIO	IMPORTE
	CAPÍTULO L1.6 GESTIÓN DE RESIDUOS			
D37CA0011	**t Coste vertido de tierra vegetal y maleza**			
	Entrega de tierra vegetal y maleza sin sustancias peligrosas (tasa vertido), con código 170504 según la Lista Europea de Residuos (LER) publicada por Orden MAM/304/2002, a gestor de residuos autorizado por la Consejería de Medio Ambiente, para operaciones de valorización o eliminación, según RD 105/2008 y la Ley 22/2011.			
		5,00	2,60	13,00
D37CA0010	**t Coste vertido de material de excavación**			
	Entrega de tierras y piedras sin sustancias peligrosas (tasa vertido), con código 170504 según la Lista Europea de Residuos (LER) publicada por Orden MAM/304/2002, a gestor de residuos autorizado por la Consejería de Medio Ambiente, para operaciones de valorización o eliminación, según RD 105/2008 y la Ley 22/2011.			
		30,15	2,60	78,39
D37CC0090	**t Coste entrega residuos de hierro y acero, a instalación de valor**			
	Coste de entrega de residuos de hierro y acero (tasa vertido cero, abonable por el gestor de residuos), con código 170405 según la Lista Europea de Residuos (LER) publicada por Orden MAM/304/2002, a gestor de residuos autorizado por la Consejería de Medio Ambiente, para operaciones de valorización o eliminación, según RD 105/2008 y la Ley 22/2011.			
		0,50	1,03	0,52
D37CB0040	**t Coste entrega residuos mezclados inertes a instalación de valori**			
	Coste de entrega de residuos mezclados de hormigón, ladrillos, tejas y materiales cerámicos limpios, sin residuos de yeso o escayola, sin asfalto y sin hormigón armado, (tasa vertido), con código 170107 según la Lista Europea de Residuos (LER) publicada por Orden MAM/304/2002, a gestor de residuos autorizado por la Consejería de Medio Ambiente, para operaciones de valorización o eliminación, según RD 105/2008 y la Ley 22/2011.			
		9,90	10,61	105,04
D37CB0010	**t Coste entrega residuos de hormigón a instalación de valorización**			
	Coste de entrega de residuos de hormigón limpios (tasa vertido), con código 170101 según la Lista Europea de Residuos (LER) publicada por Orden MAM/304/2002, a gestor de residuos autorizado por la Consejería de Medio Ambiente, para operaciones de valorización o eliminación, según RD 105/2008 y la Ley 22/2011.			
		7,35	13,32	97,90
D37CB0041	**t Coste entrega residuos de ladrillos y bloques**			
	Canon de vertido controlado en planta de gestor autorizado de residuos de ladrillos y/o bloques de código 170102, según el catálogo Europeo de Residuos (ORDEN MAM/304/2002)			
		1,80	10,61	19,10
D37CC0050	**t Coste entrega residuos de vidrio a instalación de valorización**			
	Coste de entrega de residuos de vidrio (tasa vertido), con código 170202 según la Lista Europea de Residuos (LER) publicada por Orden MAM/304/2002, a gestor de residuos autorizado por la Consejería de Medio Ambiente, para operaciones de valorización o eliminación, según RD 105/2008 y la Ley 22/2011.			
		0,01	1,99	0,02
D37CC0070	**t Coste entrega residuos de plástico a instalación de valorización**			
	Coste de entrega de residuos de plástico (tasa vertido), con código 170203 según la Lista Europea de Residuos (LER) publicada por Orden MAM/304/2002, a gestor de residuos autorizado por la Consejería de Medio Ambiente, para operaciones de valorización o eliminación, según RD 105/2008 y la Ley 22/2011.			
		0,01	2,12	0,02
D37CC0080	**t Coste entrega residuos de papel y cartón a instalación de valori**			
	Coste de entrega de residuos de papel y cartón (tasa vertido), con código 200101 según la Lista Europea de Residuos (LER) publicada por Orden MAM/304/2002, a gestor de residuos autorizado por la Consejería de Medio Ambiente, para operaciones de valorización o eliminación, según RD 105/2008 y la Ley 22/2011.			
		0,01	1,78	0,02

VISADO CALIDAD | Las Palmas.
Tramitación y depósito electrónico CALIDAD con nº de visado de calidad E-0171320 con fecha 30/10/2020. Nº Doc. 1 de 2.
Autenticidad verificable en coitilpa.e-gestion.es/validacion.aspx con CSV CAreglhnh5qc33230202010261320
El otorgamiento de este sello, verifica la conformidad y calidad de la instalación eléctrica, tal como recoge el Art. 47 del Decreto Autonómico 141/2009, para su presentación ante el Centro Directivo competente del Gobierno de Canarias. Documento con firma electrónica y Sello de Tiempo (Notario electrónico)

COGITILPA | Las Palmas.
VISADO con fecha 13/08/2020. Número de VISADO E-0171320
Emisión y sellado electrónico. Documentación con firma electrónica emitida mediante certificado reconocido por el Ministerio de Industria y Comercio.
Autenticidad verificable en coitilpa.e-gestion.es/validacion.aspx con CSV: EVbvpqriscz4621320208211013

CÓDIGO	RESUMEN	CANTIDAD	PRECIO	IMPORTE
D37CC0060	**t Coste entrega residuos de madera a instalación de valorización**			
	Coste de entrega de residuos de madera (tasa vertido), con código 170201 según la Lista Europea de Residuos (LER) publicada por Orden MAM/304/2002, a gestor de residuos autorizado por la Consejería de Medio Ambiente, para operaciones de valorización o eliminación, según RD 105/2008 y la Ley 22/2011.			
		0,10	1,05	0,11
ALQ_CONT	**mesAlquiler de contenedor residuos**			
	Tasa para el alquiler de un contenedor para almacenamiento en obra de residuos de construcción y demolición.			
		6,00	43,68	262,08
D37T0060	**m³ Transporte residuos a instalac. autorizada 20 km.**			
	Transporte de residuos a instalación autorizada de gestión de residuos (Consejería de Medio Ambiente), con camión de 15 t,			
		28,57	2,62	74,85
	TOTAL CAPÍTULO L1.6 GESTIÓN DE RESIDUOS			**651,05**

VISADO CALIDAD | Las Palmas.
Tramitación y depósito electrónico CALIDAD con nº de visado de calidad E-0171320 con fecha 30/10/2020. Nº Doc. 1 de 2.
Autenticidad verificable en coitilpa.e-gestion.es/validacion.aspx con CSV CAreglhnh5q3323020201026132 0
El otorgamiento de este sello, verifica la conformidad y calidad de la instalación eléctrica, tal como recoge el Art. 47 del Decreto Autonómico 141/2009,
para su presentación ante el Centro Directivo competente del Gobierno de Canarias. Documento con firma electrónica y Sello de Tiempo (Notario electrónico)

COGITILPA | Las Palmas.
VISADO con fecha 13/08/2020. Número de VISADO E-0171320
Emisión y sellado electrónico. Documentación con firma electrónica emitida mediante certificado reconocido por el Ministerio de Industria y Comercio.
Autenticidad verificable en coitilpa.e-gestion.es/validacion.aspx con CSV: EVbvpqriscz4621320208211013

CÓDIGO	RESUMEN		CANTIDAD	PRECIO	IMPORTE
	CAPÍTULO L1.7 SEGURIDAD Y SALUD				
	SUBCAPÍTULO L1.7.1 EQUIPOS DE PROTECCIÓN INDIVIDUAL				
PSPCC100	**CASCO de OBRA AJUST. RUEDA**	u			
	Casco de obra con marcado CE ajustable por sistema de rueda con 6 posiciones y acolchado interior, protege de impactos y del contacto eléctrico involuntario de una tensión máxima de 400 V. Amortizado en 2 obras.				
			3,00	6,78	20,34
PSPO400	**CASCOS PROTEC. AUDITIVA**	u			
	Cascos para protección auditiva con marcado CE utilizado en ambiente sonoro de 95 dB., compuesto de arnés ancho almoadillado con dos puntos de anclaje para mejor fijación y cascos de orejera ajustables en sentido lateral y vertical con almohadillas de sellado. Amortizado en 4 obras.				
			3,00	20,84	62,52
PSPCG100	**GAFAS PROTEC. IMPACTOS**	u			
	Gafas incoloras panorámicas con marcado CE para protección contra impactos de partículas de alta velocidad y baja energía, ligeras y con patillas planas. Amortizado en 3 obras.				
			3,00	7,78	23,34
PSPCG200	**GAFAS PROTEC. POLVO**	u			
	Gafas incoloras panorámicas con marcado CE para protección contra el polvo, herméticas, con puente nasal flexible y sujeta a la cabeza mediante cinta ajustable. Amortizado en 3 obras.				
			3,00	3,04	9,12
PSPCP200	**PANTALLA FIJA PROTEC. SOLDADURA**	u			
	Pantalla para trabajos de soldadura con marcado CE sujeta a la cabeza mediante arnés flexible, provista de cristal inactínico y visor de 105 x 50 mm. Amortizado en 4 obras.				
			1,00	8,08	8,08
PSPV100	**MASCARILLA ANTIPOLVO DESECHABLE**	u			
	Mascarilla antipolvo desechable con marcado CE, ligeras y resistentes a la humedad, con elásticos deslizantes que permiten gran flexibilidad del ajuste.				
			3,00	0,68	2,04
PSPMA200	**GUANTES NITRILO ANTI-CORTE**	u			
	Guantes anti-corte de nitrilo con marcado CE, interior tejido de punto dando resistencia ante objetos cortantes y abrasivos y con puño de seguridad de lona. Amortizado en 1 obra.				
			3,00	1,59	4,77
PSPMV300	**GUANTES NEOPRENO PROTEC. QUÍMICOS**	u			
	Guantes de neopreno con marcado CE para protección en la manipulación de productos químicos de un grosor entre 0.6 y 0.75 mm. e interior con tratamiento clorinado. Amortizado en 3 obras.				
			3,00	2,31	6,93
PSPMM100	**MANGUITO PROTECCIÓN CUERO**	u			
	Manguito de soldador con marcado CE para protección de trabajos de soldadura, confeccionada toda en serraje 1.25 mm. de grosor e interior de la palma con refuerzo de piel flor. Con puño elástico. Amortizado en 3 obras.				
			1,00	7,26	7,26
	ZAPATOS de SEGURIDAD C/PUNTERA ALUMINIO	u			
	Zapatos de seguridad con marcado CE, fabricados en piel con forro de cuatro capas, puntera de aluminio y plantilla antiperforación. Amortizado en 2 obras.				
			3,00	28,45	85,35
PSPP350	**BOTAS ALTAS de AGUA**	u			
	Botas altas de agua de gran resistencia con marcado CE, lavables y con suela antideslizante. Estas botas no son de seguridad, no dispone ni de puntera ni plantilla antiperforación. Amortizado en 3 obras.				
			3,00	8,36	25,08

VISADO CALIDAD | Las Palmas.
Tramitación y depósito electrónico CALIDAD con nº de visado de calidad E-0171320 con fecha 30/10/2020. Nº Doc. 1 de 2.
Autenticidad verificable en coitilpa.e-gestion.es/validacion.aspx con CSV CAreqlhnh5q3323020201261320
El organismo de este sello, verifica la conformidad y calidad de la instalación eléctrica, tal como recoge el Art. 4 del Decreto Autonómico 141/2009, para su presentación ante el Centro Directivo competente del Gobierno de Canarias. Documento con firma electrónica y Sello de Tiempo (Notario electrónico)

CÓDIGO	RESUMEN	CANTIDAD	PRECIO	IMPORTE
PSPUF200	u CINTURÓN PORTAHERRAMIENTAS 10 BOSILLOS			
	Cinturón portaherramientas con marcado CE, fabricado en nylon cosidos de alta resistencia reforzados con remaches metálicos encapuchados, cinturón de nylon regulable, hebilla para su fijación y cinco bolsillos. Amortizado en 4 obras.			
		3,00	5,01	15,03
PSPUM200	u MANDIL CUERO PROTEC. SOLDADURA			
	Mandil de cuero con marcado CE, en una sola pieza de 1.8 mm. de espesor, para protección frontal para trabajos de soldadura, ajustable en cintura y cuello mediante cintas regulables.			
		1,00	14,14	14,14
PSPUC100	u CHALECO REFLECTANTE			
	Chaleco reflectante con marcado CE para mayor visibilidad, con cierre de velcro. Amortizado en 3 obras.			
		3,00	11,91	35,73
PSPUP300	u TRAJE IMPERMEAPLE POLIESTER			
	Traje impermeable de poliester con marcado CE, compuesto por chaqueta con capucha ajustable con dos bolsillos y pantalón con cintura ajustable. Amortizado en 3 obras.			
		3,00	6,31	18,93
PSPUM100	u MONO DE TRABAJO			
	Mono de operario con marcado CE, 100% algodón, con cierre de cremallera, 4 bolsillos, ajuste elástico en la cintura/espalda y marga larga acabada en puño elástico.			
		3,00	12,48	37,44
D32AE0010	ud Arnés anticaídas top 3, Würth			
	Arnés anticaídas top 3, Würth o equivalente, con marcado CE.			
		2,00	183,98	367,96
D32AELIN	ud Línea de vida móvil 20m			
	Línea de vida móvil 20m Würth o equivalente, EN795-B con marcado CE			
		2,00	76,26	152,52
	TOTAL SUBCAPÍTULO L1.7.1 EQUIPOS DE PROTECCIÓN			**896,58**
	SUBCAPÍTULO L1.7.2 EQUIPOS de PROTECCIÓN COLECTIVA			
PSCRP300	m VALLA CIEGA ACERO GALV. CERRAM. h= 2 m.			
	Valla ciega metálica fija de cerramiento, compuesto por postes tipo omega de acero galvanizado cimentados al terreno con hormigón y chapas grecadas galvanizadas entre postes de 3 m. de ancho y 2 m. de altura. Incluso montaje y desmontaje. Medido metro lineal instalado.			
		30,00	34,89	1.046,70
PSEI400	u PROYECTOR EXT. HALÓGENA 1.500 W.			
	Proyector halógeno de exteriores para iluminación de obra; fabricado en aluminio y acabado superficial con pinturas epoxi, con pantalla de vidrio templado y lámpara halógena lineal de 1500 W. de potencia. Grado de protección IP 54/Clase I. Incluyendo instalación y desinstalación. Estimando unidad instalada en su medición.			
		1,00	107,89	107,89
00	u PROT. INCEND. EXTINTOR CO2 5 kg.			
	Extintor de nieve carbónica CO2 para fuego de clase E, de eficacia 34B y de 5 kg. de agente extintor, con anilla de seguridad obligatoria según normativa impidiendo su accionamiento involuntario, manómetro revisable y boquilla difusora. Medido unidad instalada.			
		1,00	115,40	115,40
PSEC300	u PROT. INCEND. EXTINTOR POLVO QUÍMICO ABC 9 kg.			
	Extintor de polvo químico seco antibrasa de eficacia 27A-144B-C, para fuegos de clase ABC, de 9 kg. de agente extintor, con anilla de seguridad obligatoria según normativa impidiendo su accionamiento involuntario, manómetro revisable y boquilla difusora. Medido unidad instalada.			
		1,00	44,97	44,97
	SETA PROTECCIÓN ARMADURAS			

VISADO CALIDAD | Las Palmas.
Tramitación y depósito electrónico CALIDAD con nº de visado de calidad E-0171320 con fecha 30/10/2020. Nº Doc. 1 de 2.
Autenticidad verificable en coitilpa.e-gestion.es/validacion.aspx con CSV:CAreglhnh5q3323020201026132 0
El otorgamiento de este sello, verifica conformidad y calidad de instalación eléctrica, tal como recoge el Art. 47 del Decreto Económico 141/2009.
para su presentación ante el Centro Directivo competente del Gobierno de Canarias. Documento con firma electrónica y Sello de tiempo (Notario electrónico)

COGITILPA Las Palmas
VISADO con fecha 13/08/2020. Número de VISADO E-0171320
Emisión y sellado electrónico. Documentación con firma electrónica emitida mediante certificado reconocido por el Ministerio de Industria y Comercio.
Autenticidad verificable en coitilpa.e-gestion.es/validacion.aspx con CSV: EVbvpqriscz4621320208211013

CÓDIGO	RESUMEN	CANTIDAD	PRECIO	IMPORTE
		100,00	0,35	35,00
D32BB0050	**m Barandilla protec. realiz. c/sop. tipo sargento y 2 tablones mad**			
	Barandilla de protección realizada con soportes metálicos tipo sargento y dos tablones de madera de pino de 250 x 25 mm, (amortización = 30 %), incluso colocación y anclaje.			
		20,00	7,74	154,80
	TOTAL SUBCAPÍTULO L1.7.2 EQUIPOS de PROTECCIÓN			**1.504,76**
	SUBCAPÍTULO L1.7.3 IMPLANTACIÓN de OBRA			
PSS300	**u PANEL SEÑALIZACIONES VARIAS PVC 1 x 0.7 m.**			
	Panel para señalizaciones varias de obligación, prohibición y advertencia, impresos sobre planchas de PVC de 1 x 0.7 m. y 0,8 mm. de espesor. Incluso colocación y retirada de obra. Medido unidad instalada. Amortizado en 3 obras.			
		1,00	3,99	3,99
D32DA0020	**mes Caseta prefabricada para vestuario, comedor o almacén de obra**			
	Alquiler de caseta prefabricada para vestuario, comedor o almacén de obra, de 4,00 x 2,40 x 2,40 m con estructura metálica de perfiles conformados en frio, con cerramiento y techo a base de chapa greca de 23 mm de espesor, prelacado a ambas caras, piso de plancha metálica acabado con PVC, 2 ud de ventanas de hojas correderas de aluminio con rejas y cristales armados, y 1 ud de puerta de perfilería soldada de apertura exterior con cerradura, incluso mesa madera, sillas y taquillas para 7 personas, con fregadero conectado a instalación de agua y evacuación al exterior.			
		6,00	93,26	559,56
D32DA0025	**mes Caseta prefabricada para sanitarios de obra**			
	Caseta prefabricada sanitaria de 4,00 x 2,40 x 2,40 m con estructura metálica de perfiles conformados en frio, con cerramiento y techo a base de paneles sandwich de 35 mm de espesor, prelacado a ambas caras, piso de plancha metálica acabado con PVC, 1 ud de ventana de hojas correderas de aluminio con rejas y cristales armados, 1 ud de puerta de aluminio de apertura exterior con cerradura, incluso plato de ducha, inodoro, calentador eléctrico y lavabo, instalación eléctrica interior con dos tomas de corriente, dos pantallas con dos tubos fluorescentes y cuadro de corte, incluidas las acometidas.			
		6,00	166,92	1.001,52
D32DA0030	**ud Transporte a obra, descarga y recogida caseta provisional obra.**			
	Transporte a obra, descarga y posterior recogida de caseta provisional de obra.			
		4,00	240,53	962,12
D32E0010	**ud Botiquín metálico tipo maletín, con contenido sanitario**			
	Botiquín metálico tipo maletín, preparado para colgar en pared, con contenido sanitario completo según ordenanzas.			
		1,00	51,88	51,88
	TOTAL SUBCAPÍTULO L1.7.3 IMPLANTACIÓN de OBRA.....			**2.579,07**
	TOTAL CAPÍTULO L1.7 SEGURIDAD Y SALUD.....			**4.980,41**
	TOTAL.....			**59.952,29**

VISADO CALIDAD | Las Palmas.
Tramitación y depósito electrónico CALIDAD con nº de visado de calidad E-0171320 con fecha 30/10/2020. Nº Doc. 1 de 2.
Autenticidad verificable en coitilpa.e-gestion.es/validacion.aspx con CSV CAreglnh5q3323020201026132O
El otorgamiento de este sello, verifica la conformidad y calidad de la instalación eléctrica, tal como recoge el Art. 47 del Decreto Autonómico 141/2009,
para su presentación ante el Centro Directivo competente del Gobierno de Canarias. Documento con firma electrónica y Sello de Tiempo (Notario electrónico)

1.5 RESUMEN DEL PRESUPUESTO

VISADO CALIDAD | Las Palmas.
Tramitación y depósito electrónico CALIDAD con nº de visado de calidad E-0171320 con fecha 30/10/2020. Nº Doc. 1 de 2.
Autenticidad verificable en coitilpa.e-gestion.es/validacion.aspx con CSV CAreglhnh5q3323020201026132 0
El otorgamiento de este sello, verifica la conformidad y calidad de la instalación eléctrica, tal como recoge el Art. 47 del Decreto Autonómico 141/2009, para su presentación ante el Centro Directivo competente del Gobierno de Canarias. Documento con firma electrónica y Sello de Tiempo (Notario electrónico)

COGITILPA | Las Palmas.
Tramitación Telemática de Documentos VISADO E-0171320
Emisión y sellado electrónico. Documentación con firma electrónica emitida mediante certificado reconocido por el Ministerio de Industria y Comercio.
Autenticidad verificable en coitilpa.e-gestion.es/validacion.aspx con CSV: EVbvpqriscz4621320208211013

RESUMEN DE PRESUPUESTO

Roque Bentayga LOTE I

CAPITULO	RESUMEN	EUROS	%
L1.1	SALA DE ENERGÍA	11.185,42	18,66
L1.2	ACCESIBILIDAD Y SEÑALIZACIÓN	5.551,91	9,26
L1.3	ADECUACIÓN CONSTRUCCIÓN	15.532,28	25,91
L1.4	ALMACENAMIENTO Y RECUPERACIÓN AGUA	19.694,50	32,85
L1.5	ADECUACIÓN ENTORNO	2.356,72	3,93
L1.6	GESTIÓN DE RESIDUOS	651,05	1,09
L1.7	SEGURIDAD Y SALUD	4.980,41	8,31
	TOTAL EJECUCIÓN MATERIAL	**59.952,29**	
	13,00% Gastos generales 7.793,80		
	6,00% Beneficio industrial 3.597,14		
	SUMA DE G.G. y B.I.	11.390,94	
	7,00% I.V.A.	4.994,03	
	TOTAL PRESUPUESTO CONTRATA	**76.337,26**	
	TOTAL PRESUPUESTO GENERAL	**76.337,26**	

Asciende el presupuesto general a la expresada cantidad de SETENTA Y SEIS MIL TRESCIENTOS TREINTA Y SIETE EUROS con VEINTISEIS CÉNTIMOS

VISADO CALIDAD | Las Palmas.
Tramitación y depósito electrónico CALIDAD con nº de visado de calidad E-0171320 con fecha 30/10/2020. Nº Doc. 1 de 2.
Autenticidad verificable en coitilpa.e-gestion.es/validacion.aspx con CSV CAreglhnh5q3323020201026132O.
El otorgamiento de este sello, verifica la conformidad y calidad de la instalación eléctrica, tal como recoge el Art. 47 del Decreto Autonómico 141/2009, para su presentación ante el Centro Directivo competente del Gobierno de Canarias. Documento con firma electrónica y sellado de Tiempo (Notario electrónico)

2 LOTE II: INSTALACIONES

VISADO CALIDAD | Las Palmas.
Tramitación y depósito electrónico CALIDAD con nº de visado de calidad E-0171320 con fecha 30/10/2020. Nº Doc. 1 de 2.
Autenticidad verificable en coitilpa.e-gestion.es/validacion.aspx con CSV CAreglhnh5q3323020201026132 0
El otorgamiento de este sello, verifica la conformidad y calidad de la instalación eléctrica, tal como recoge el Art. 47 del Decreto Autonómico 141/2009, para su presentación ante el Centro Directivo competente del Gobierno de Canarias. Documento con firma electrónica y Sello de Tiempo (Notario electrónico)

COGITILPA | Las Palmas.
Tramitación telemática de documentos VISADO E-0171320
Emisión y sellado electrónico. Documentación con firma electrónica emitida mediante certificado reconocido por el Ministerio de Industria y Comercio.
Autenticidad verificable en coitilpa.e-gestion.es/validacion.aspx con CSV: EVbvpqriscz4621320208211013

2.1 JUSTIFICACION DE PRECIOS

VISADO CALIDAD | Las Palmas.
Tramitación y depósito electrónico CALIDAD con nº de visado de calidad E-0171320 con fecha 30/10/2020. Nº Doc. 1 de 2.
Autenticidad verificable en coitilpa.e-gestion.es/validacion.aspx con CSV CAreglhnh5q3323020201026132 0
El otorgamiento de este sello, verifica la conformidad y calidad de la instalación eléctrica, tal como recoge el Art. 47 del Decreto Autonómico 141/2009, para su presentación ante el Centro Directivo competente del Gobierno de Canarias. Documento con firma electrónica y Sello de Tiempo (Notario electrónico)

COGITILPA | Las Palmas.
Tramitación Telemática de Documentos VISADO E-0171320
Emisión y sellado electrónico. Documentación con firma electrónica emitida mediante certificado reconocido por el Ministerio de Industria y Comercio.
Autenticidad verificable en coitilpa.e-gestion.es/validacion.aspx con CSV: EVbvpqriscz4621320208211013

LISTADO DE MATERIALES VALORADO (Pres)

Roque Bentayga LOTE II

CÓDIGO	CANTIDAD	UD	RESUMEN	PRECIO	IMPORTE
2	5,400	m³	Horm prep HM-20/B/20/I Hormigón preparado HM-20/B/20/I	79,13	427,30
			Grupo 2		**427,30**
AP1	26,000	u	Aparamenta según esquema unifilar	100,00	2.600,00
			Grupo AP1		**2.600,00**
ASF	9,000	m²	Reposición asfalto	64,72	582,48
			Grupo ASF		**582,48**
C1111	35,000	m	Cable RZ1-K (AS) 0,6/1kV CPR Cca-s1b,d1,a1 de 1x4x10 mm²	5,20	182,00
			Grupo C11		**182,00**
C52	45,000	m	Conductor 1x4x16mm² Cu XZ1 0,6/1 kV	10,50	472,50
			Grupo C52		**472,50**
CA1	10,000	m	Cable RZ1-K (AS) 0,6/1kV CPR Cca-s1b,d1,a1 de 1x4x25 mm²	12,50	125,00
			Grupo CA1		**125,00**
CA52	50,000	m	Conductor 1x2x16mm² Cu XZ1 0,6/1 kV	4,32	216,00
CA53	60,000	m	Conductor 1x4mm² Cu SZZ1-F 1000V	1,80	108,00
CA55	118,000	m	Conductor 1x2x10mm² Cu XZ1 0,6/1 kV	2,52	297,36
CA555	280,000	m	Conductor 1x2x16mm² Cu XZ1 0,6/1 kV	3,60	1.008,00
			Grupo CA5		**1.629,36**
CARRIL	144,000	m	Carril acero galvanizado paneles	9,50	1.368,00
			Grupo CAR		**1.368,00**
CONTENEDOR	6,000	t	Contenedor residuos	42,00	252,00
			Grupo CON		**252,00**
D1	1,000	ud	Depósito exterior doble pared 1000 litros con tubería salida	1.550,00	1.550,00
			Grupo D1		**1.550,00**
D2	1,000	ud	Tubo escape 4 ml con accesorios	110,00	110,00
			Grupo D2		**110,00**
D211	1,000	ud	Barrera exterior, comunicador, lector QR, tarjeta com, TC-IP-PoE	2.856,00	2.856,00
D2111	1,000	ud	Rack 600x600x1000mm con tomas de fuerza	260,00	260,00
D2112	1,000	ud	Swich 48 puertos RJ45 categoría 6	245,00	245,00
D2113	1,000	ud	Swich 24 puertos RJ45 categoría 6 PoE 12V	255,00	255,00
D2114	1,000	ud	Grabador 16 canales 8Mp 6Tb	320,00	320,00
D2115	1,000	ud	Router 4G WIFI tarjeta SIM	112,00	112,00
D2116	1,000	ud	Servidor 3,5GHz 8GB RAM 1TB, W10 raton teclado pantalla	785,00	785,00
D2117	1,000	ud	PC 3,5GHz 8GB RAM 250 MB, W10 raton teclado pantalla	425,00	425,00
D2118	1,000	ud	Pantalla plana 50" led Smart TV TC/IP con soporte pared	455,00	455,00
			Grupo D21		**5.713,00**
E01ACAK0010	3.850,200	kg	Acero perfil laminado HEB, UPN, IPE. Acero perfiles laminados en caliente: HEB, UPN, IPE...(precio medio), acero S 275 JR, UNE-EN 10025.	0,80	3.080,16
[illegible]A0040	6,426	t	Cemento portland, CEM II/B-P 32,5 R, granel Cemento portland, CEM II/B-P 32,5 R, UNE-EN 197-1, tipo II/B, con puzolana natural (P), clase de resistencia 32,5 N/mm² y alta resistencia inicial, a granel, con marcado CE.	129,75	833,77
[illegible]010	17,136	t	Arena seca	17,80	305,02
[illegible]090	34,272	t	Arido machaqueo 16-32 mm	10,98	376,31
E01E[illegible]10	6,255	m³	Agua	1,84	11,51
E01HCA0010	7,240	m³	Horm prep HM-20/B/20/I Hormigón preparado HM-20/B/20/I	79,13	572,90
E01IB0010	0,080	m³	Madera pino gallego en tablas 25 mm	323,05	25,84
			Grupo E01		**5.205,52**
E03R11	1,000	ud	Cartel informativo madera autoclave formato Cabildo Gran Canaria	1.350,00	1.350,00
			Grupo E03		**1.350,00**

VISADO CALIDAD | Las Palmas.
Tramitación y depósito electrónico CALIDAD con nº de visado de calidad E-0171320 con fecha 30/10/2020. Nº Doc. 1 de 2.
Autenticidad verificable en coitilpa.e-gestion.es/validacion.aspx con CSV CAreglhn5q33230202010261320
El otorgamiento de este visado no comprueba la calidad y calidad de la instalación eléctrica, tal como recoge el Art. 3 del Decreto Autonómico 141/2009,
Es para su presentación ante el Ente Director competente del Gobierno de Canarias. Documento con firma electrónica. Sello de Tiempo (Notario electrónico)

COGITILPA | Las Palmas.
VISADO con fecha 13/08/2020. Número de VISADO E-0171320
Emisión y sellado electrónico. Documentación con firma electrónica emitida mediante certificado reconocido por el Ministerio de Industria y Comercio.
Autenticidad verificable en coitilpa.e-gestion.es/validacion.aspx con CSV: EVbvpqriscz4621320208211013

LISTADO DE MATERIALES VALORADO (Pres)

Roque Bentayga LOTE II

CÓDIGO	CANTIDAD	UD	RESUMEN	PRECIO	IMPORTE
E09F0020	5.168,000	ud	p.p. pequeño material (electrodos, discos)	0,10	516,80
			p.p. pequeño material (electrodos, discos ..)		
			Grupo E09.....		**516,80**
E11	1,000	u	Caja protección IP-65 IK-9	250,00	250,00
			Caja de protección IP-65 IK9, 6 fusibles 16A, 1 limitador sobretensiones 1000V, 1 magnetotérmico 2x50A 6kA DC.		
			Grupo E11.....		**250,00**
E12	48,000	u	Panel fotovoltaico 375W monocristalino con cable conexión	178,00	8.544,00
			Panel fotovoltaico 375W monocristalino, alta eficiencia		
			Grupo E12.....		**8.544,00**
E19GAA0010	710,000	m	Cable de datos UTP, categoria 6 HDPE negro	0,67	475,70
E19GAA001011	400,000	m	Cable de datos UTP, categoria 6 libre halogenos	0,70	280,00
			Grupo E19.....		**755,70**
E22	5,000	m	Cable RZ1-K (AS) 0,6/1kV CPR Cca-s1b,d1,a1 de 1x4x35 mm²	17,50	87,50
E22GAD0070	190,000	m	Tubo rígido D 20 mm categ 3422, ICTA	0,95	180,50
			Tubo flexible corrugado D 20 mm, categoría 3422, ICTA de Gewiss		
E22GAD0080	135,000	m	Tubo rígido D 25 mm categ 3422, ICTA	0,30	40,50
			Tubo flexible corrugado D 25 mm, categoría 3422, ICTA de Gewiss		
E22GAD0090	10,000	m	Tubo flexible corrug D 32 mm categ 3422, ICTA	0,50	5,00
			Tubo flexible corrugado D 32 mm, categoría 3422, ICTA de Gewiss		
E22GAE0120	686,000	m	Tubo PVC rígido D 110 mm G.P. 7 Canaldur	5,50	3.773,00
			Tubo PVC rígido D 110 mm, p/inst. eléctricas, G.P. 7, Canaldur		
E22GAE01201	606,000	m	Tubo 63 mm corrugado doble pared	1,20	727,20
E22GAF0010	1.292,000	m	Alambre guía 2 mm galvanizado	0,21	271,32
E22GB	60,000	m	Canal PVC-M1 RoHS, lisa 60x200 mm i/cub 2 compartimentos	18,00	1.080,00
E22GBA0060	12,000	m	Bandeja PVC-M1 RoHS, lisa/perfor 60x300 mm i/cub	24,00	288,00
			Bandeja PVC-M1 RoHS, lisa o perforada, 60x300 mm, i/cubierta, serie 66, Unex		
E22GDA0050	32,000	ud	Arqueta 40x40x60 cm i/tapa	33,97	1.087,04
			Arqueta de polipropileno 40x40x60 cm, incluso tapa PP reforzado, DX59801 de Gewiss		
E22GED0400	1.244,000	ud	p.p. de cajas y pequeño material.	0,80	995,20
E22GFA0020	375,000	m	Conductor 1,5 mm² Cu, CPR Cca-s1b,d1,a1 libre halogenos	0,20	75,00
E22GFA0030	310,000	m	Conductor cobre H07Z1-K, 750 V, CPR Cca-s1b,d1,a1 unipolar 2,5 m	0,40	124,00
			Conductor de cobre H07Z1-K, 750 V, CPR Cca-s1b,d1,a1 unipolar de 2,5 mm² de sección.		
E22GFA0050	30,000	m	Conductor cobre H07Z1-K, 750 V, CPR Cca-s1b,d1,a1 unipolar 6 mm²	0,60	18,00
			Conductor de cobre H07Z1-K, 750 V, CPR Cca-s1b,d1,a1 unipolar de 6 mm² de sección.		
E22GB0170	20,000	m	Cable RZ1-K (AS) 0,6/1kV CPR Cca-s1b,d1,a1 de 1x35 mm²	5,10	102,00
			Cable RZ1-K (AS) 0,6/1kV CPR Cca-s1b,d1,a1 de 1x35 mm²		
E22GFA0010	75,000	m	Conductor cobre desnudo 50 mm².	5,80	435,00
			Conductor cobre desnudo 50 mm².		
E22GFA0011	16,000	m	Conductor cobre 35 mm² Z1-K 750V	3,92	62,72
			Conductor cobre 35 mm² Z1-K 750V		
[illegible]B0010	24,000	ud	Pica puesta a tierra de 2 m	8,93	214,32
			Pica puesta a tierra de 2 m		
[illegible]C0010	75,000	ud	p.p. de masilla semiconductora.	1,02	76,50
			p.p. de soldadura aluminotérmica.		
			Grupo E22.....		**9.642,80**
[illegible]A0040	1,000	u	Hidrante 100 mm caja empotrada con válvula de cierre,	850,00	850,00
[illegible]A0040	2,000	m	Tubo 4" aljibe con pp de piezas	45,00	90,00
			Grupo E24.....		**940,00**
E26BAA0020	4,000	ud	Extint port polvo poliv 6 kg ABC	35,99	143,96
			Extintor portátil de polvo polivalente, 6 kg, fuegos ABC, s/ UNE EN 54		
E26BAC0020	2,000	ud	Extintor portátil CO2 fuegos BC 5 kg	45,00	90,00
			Extintor portátil CO2 fuegos BC, 5 kg, s/ UNE EN 54		
E26DA0010	11,000	ud	Placa señaliz evac y medios móv extinc Al 297x210 mm	6,00	66,00
			Placa señalización evacuación y medios móviles extinción aluminio 297x210 mm		

VISADO CALIDAD | Las Palmas.
Tramitación y depósito electrónico CALIDAD con nº de visado de calidad E-0171320 con fecha 30/10/2020. Nº Doc. 1 de 2.
Autenticidad verificable en coitilpa.e-gestion.es/validacion.aspx con CSV:CAreglhnh5o3323202010261320
El organismo de este sello, verifica la conformidad de instalación eléctrica, al completo, Art. 47 del Decreto 141/2009, de 10 de noviembre, del Gobierno de Canarias, Directivo competente en materia de Industria, recoge en su presentación ante el Centro Tramitador Documento con firma electrónica y Sello de Tiempo (Notario electrónico)

COGITILPA | Las Palmas.
VISADO con fecha 13/08/2020. Número de VISADO E-0171320
Emisión y sellado electrónico. Documentación con firma electrónica emitida mediante certificado reconocido por el Ministerio de Industria y Comercio.
Autenticidad verificable en coitilpa.e-gestion.es/validacion.aspx con CSV: EVbvpqriscz4621320208211013

LISTADO DE MATERIALES VALORADO (Pres)

Roque Bentayga LOTE II

CÓDIGO	CANTIDAD	UD	RESUMEN	PRECIO	IMPORTE
			Grupo E26.....		**299,96**
E35EC0180	49,680	l	Esmalte sintético liso brillante, anticorrosivo, SINTECIN	14,75	732,78
			Esmalte sintético liso brillante, anticorrosivo, especialmente para superficies de hierro a la intemperie, colores: blanco, negro, medios o intensos, SINTECIN de Cin		
E35HA0	5,000	kg	Pintura epoxi tráfico intenso, satinado colores	51,20	256,00
			Pintura epoxi antipolvo para pavimentos, colores: rojo, verde o gris, 240 WB satinado pavimentos de Cin		
E35LAD0160	34,840	l	Imprim fosfocromatante, Palverol Metal Primer	16,38	570,68
			Imprimación fosfocromatante, para superficies férricas y no férricas, gris, acabado semi-mate, rendimiento 14-16 m²/l, Palverol Metal Primer, de Palcanarias		
			Grupo E35.....		**1.559,46**
E38BB0030	3,000	ud	Anclaje metál. barandilla tipo sargento.	22,50	67,50
			Anclaje metálico de barandilla tipo sargento.		
E38DA0020	6,000	mes	Caseta tipo vest., almacén o comedor, 4x2,4x2,4 m	80,00	480,00
			Caseta tipo vestuario, almacén o comedor de 4,0 x 2,4 x 2,4 m.		
E38DA0025	6,000	mes	Caseta tipo sanitaria, 4,0 x 2,4 x 2,4 m.	150,00	900,00
			Caseta tipo sanitaria de 4,0 x 2,4 x 2,4 m.		
E38DA0030	4,000	ud	Transp., descarga y post. recogida caseta obra	204,00	816,00
			Transporte, descarga y posterior recogida de caseta de obra.		
E38DB0030	0,060	ud	Fregadero p/adaptar a caseta obra	172,49	10,35
			Lavabo o fregadero para adaptar a caseta provisional de obra.		
E38DB0050	0,300	ud	Taquilla metál. sucesiva 1,8x0,3x0,5 mm, p/4 obreros	159,00	47,70
			Taquilla metálica sucesiva 1800x300x500 mm, para 4 obreros.		
E38E0010	1,000	ud	Botiquín metál. tipo maletín c/contenido	49,88	49,88
			Botiquín metálico tipo maletín preparado para colgar en pared, con contenido.		
			Grupo E38.....		**2.371,43**
E41CA0010	14,200	t	Tasa gestor aut. valorización residuos asfalto 170302	12,81	181,90
			Tasa de gestor autorizado valoración en residuos de asfalto, sin sustancias peligrosas, LER 1700302		
E41CA0040	0,800	t	Tasa gestor aut. valorización residuos bloqes y ladrillos 170102	10,20	8,16
			Tasa de gestor autorizado valorización en residuos bloques y ladrillos, sin sustancias peligrosas, 17012		
E41CA0050	107,030	t	Tasa gestor autorizado tierras y piedras sin contaminar, LER 170	2,50	267,58
			Tasa de gestor autorizado en tierras y piedras sin materia orgánica o vegetal y sin sustancias peligrosas ni suelo contaminado, LER 170504.		
E41CA0120	0,010	t	Tasa gestor aut. valorización residuos vidrio, LER 170202	1,91	0,02
			Tasa de gestor autorizado valoración en residuos de vidrio, sin sustancias peligrosas, LER 170202.		
E41CA0130	0,100	t	Tasa gestor aut. valorización residuos madera, LER 170201	1,01	0,10
			Tasa de gestor autorizado valoración en residuos de madera, LER 170201		
E41CA0140	0,010	t	Tasa gestor aut. valorización residuos plástico, LER 170203	2,04	0,02
			Tasa de gestor autorizado valoración en residuos de plástico, LER 170203		
E41CA0150	0,010	t	Tasa gestor aut. valorización residuos papel y cartón, LER 20010	1,71	0,02
			Tasa de gestor autorizado valoración en residuos de papel y cartón, LER 200101		
E41CA0160	0,500	t	Tasa gestor aut. valorización residuos hierro y acero, LER 17040	0,99	0,50
			Tasa de gestor autorizado valoración en residuos de hierro y acero, LER 170405 (tasa vertido cero, abonable por el gestor de residuos)		
			Grupo E41.....		**458,29**
	5,000	u	Envolvente IP-44 sobrepuesta	100,00	500,00
	2,000	u	Armario exterior IP-65 Ik10	250,00	500,00
			Grupo ENV.....		**1.000,00**
G1.1	1,000	ud	Grupo electrógeno insonorizado con tarjeta 11 kVA 400V 50Hz	6.720,00	6.720,00
			Grupo G1.....		**6.720,00**
L11	10,000	ud	Dowlight 24W	29,00	290,00
			Grupo L11.....		**290,00**
L12	16,000	ud	Foco carril led 15W	11,00	176,00

VISADO CALIDAD | Las Palmas.
Tramitación y depósito electrónico CALIDAD con nº de visado de calidad E-0171320 con fecha 30/10/2020. Nº Doc. 1 de 2.
Autenticidad verificable en coitilpa.e-gestion.es/validacion.aspx con CSV CArqlhnh5c332302201026132O
El otorgamiento de este sello, verifica la conformidad y calidad de la instalación eléctrica, también como recoge el art. 47 del Decreto Autonómico 141/2009, para su presentación ante el Centro Directivo competente del Gobierno de Canarias. Documento con firma electrónica. Sello de Tiempo (Notario electrónico)

LISTADO DE MATERIALES VALORADO (Pres)

Roque Bentayga LOTE II

CÓDIGO	CANTIDAD	UD	RESUMEN	PRECIO	IMPORTE
				Grupo L12.....	**176,00**
L13	5,000	ud	Proyector led 33W	19,00	95,00
				Grupo L13.....	**95,00**
M0	1,000	ud	Inversor 18 kVA MPPT red 400V 50Hz	6.980,00	6.980,00
				Grupo M0	**6.980,00**
M01A0	54,000	h	Técnico competente	49,90	2.694,60
			Peón		
M01A0010	113,958	h	Oficial primera	14,49	1.651,24
M01A0020	2,000	h	Oficial segunda	14,14	28,28
M01A0030	466,267	h	Peón	13,64	6.359,89
M01A11	50,000	h	Técnico programador	49,90	2.495,00
			Peón		
M01B0010	131,360	h	Oficial cerrajero	14,49	1.903,41
M01B0020	131,360	h	Ayudante cerrajero	13,76	1.807,51
M01B0050	4,000	h	Oficial fontanero	14,49	57,96
M01B0060	4,000	h	Ayudante fontanero	13,76	55,04
M01B0070	496,385	h	Oficial electricista	14,49	7.192,62
M01B0080	353,805	h	Ayudante electricista	13,76	4.868,36
M01B0090	2,000	h	Oficial pintor	14,49	28,98
M01B0100	4,000	h	Ayudante pintor	13,76	55,04
M01B0110	51,000	h	Oficial instalador	14,49	738,99
M01B0120	51,000	h	Ayudante instalador	13,76	701,76
				Grupo M01.....	**30.638,68**
M04_04	2,000	ud	Poste galvanizado 4m 2 2/2"	160,00	320,00
M04_17	9,000	ud	Pantalla estanca led IP65 20W	26,00	234,00
M04_18	7,000	ud	Proyector led IP65 100W con sensor	55,00	385,00
M04_19	17,000	ud	Luminaria emergencia 250 lumen 1 hora	30,00	510,00
M04_2	35,000	ud	Conector UTP RJ45 categoría 6	0,51	17,85
M04_22	2,000	ud	Interruptor-conmutador estanco ip-44	19,60	39,20
M04_23	8,000	ud	Sensor de presencia crepusculares	25,00	200,00
M04_24	32,000	ud	Toma de corriente sobrepuesta IP-44	24,70	790,40
M04_241	1,000	ud	Toma de corriente sobrepuesta IP-44 Trifásica	38,50	38,50
M04_2411	6,000	ud	Toma UTP RJ45 categoría 6 sobrepuesta	25,60	153,60
				Grupo M04.....	**2.688,55**
M05_10	5,000	ud	Cámara exterior IP-67 TC-IP POE infrarrojo	78,00	390,00
M05_101	4,000	ud	Extensor PoE 30W 100 metros exterior	150,00	600,00
M05_1022	4,000	ud	Cámara interior TC-IP POE infrarrojo	60,00	240,00
M05_1024	5,000	ud	Detector interior volumétrico cable	28,00	140,00
M05_12	1,000	ud	Cámara contador visitantes TC-IP POE infrarrojo	625,00	625,00
M05_16	1,000	ud	Central intrusión teclado y alarma TC/IP cable	255,00	255,00
				Grupo M05.....	**2.250,00**
M1	1,000	ud	Inversor cargador 30 kVA baterias / red / grupo 400V 50Hz	11.800,00	11.800,00
				Grupo M1	**11.800,00**
	64,000	ud	Batería gel estacionaria monoblock 12V 275Ah C10 con puente.	490,00	31.360,00
				Grupo M2	**31.360,00**
)201	67,500	u	Poste madera 1,5 m	10,25	691,88
)301	135,000	m2	Valla madera pino autoclave	15,20	2.052,00
)3011	8,450	m2	Selosía madera pino autoclave con postes	40,50	342,23
P13VT251	1,000	u	P.abat. madera 1,50x1,50 m	165,20	165,20
				Grupo P13.....	**3.251,30**
QAA0020	2,419	h	Retroexcavadoras 70,1 kW	32,38	78,33
			Retroexcavadoras sobre ruedas, 70,1 kW, peso en orden de trabajo 8479 kg		
QAA0070	1,895	h	Pala cargadora sobre neumáticos, 114 kW	44,23	83,79
			Pala cargadora sobre neumáticos, 114 kW, peso en orden de trabajo 13050 kg		

VISADO CALIDAD | Las Palmas.
Tramitación y depósito electrónico CALIDAD con nº de visado de calidad E-0171320 con fecha 30/10/2020. Nº Doc. 1 de 2.
Autenticidad verificable en coitilpa.e-gestion.es/validacion.aspx con CSV:CAreglhnb5o33230202010261320
El otorgamiento de este sello, tal como regula el Artículo 4 de Decreto 141/2009, Autonómico de Calidad de la Ingeniería, no verifica la corrección técnica, ni la calidad de la ejecución material de la obra, ni la calidad de los materiales empleados, ni la seguridad y salubridad de la edificación, cuyos aspectos son de la exclusiva responsabilidad de los agentes intervinientes en el proceso edificatorio, según establecen la Ley 38/1999 de Ordenación de la Edificación y el Código Técnico de la Edificación. Documento firmado electrónicamente. Sello de Tiempo: Notaría de Las Palmas para su presentación ante el Centro Directivo competente del Gobierno de Canarias.

LISTADO DE MATERIALES VALORADO (Pres)

Roque Bentayga LOTE II

CÓDIGO	CANTIDAD	UD	RESUMEN	PRECIO	IMPORTE
QAA0100	93,392	h	Excavadora sobre neumáticos, 105 kW	49,87	4.657,46
			Excavadoras sobre neumáticos, 105 kW, peso en orden de trabajo 15410 kg		
QAA0160	2,526	h	Compactador de suelo 65 kW	36,68	92,65
			Compactador de suelo 65 kW, peso en orden de trabajo 7210 kg		
				Grupo QAA	**4.912,24**
QAB0030	25,584	h	Camión basculante 15 t	6,30	161,18
				Grupo QAB	**161,18**
QAC0010	0,500	h	Camión grúa 20 t	32,48	16,24
			Camión grúa de 20 t, pluma de 23 m		
				Grupo QAC	**16,24**
QAD0010	14,280	h	Hormigonera portátil 250 l	4,48	63,97
				Grupo QAD	**63,97**
R11	1,000	ud	Punto recarga exterior 22kW 32A con comunicación	1.586,00	1.586,00
				Grupo R11	**1.586,00**
SPLU250	50,000	m	Conductor 750 V. 2,5 mm2. Cu	0,41	20,50
SPLUX150	1,000	u	Cto. proyector 1.500 W.	44,58	44,58
SPLUX160	1,000	u	Lámpara halógena lineal 230 V. 1.500 W.	8,23	8,23
				Grupo SPI	**73,31**
SSIC25	3,000	u	Casco de obra ajustable c/rueda	6,52	19,56
SSIG25	3,000	u	Gafas protec. contra impactos	7,48	22,44
SSIG50	3,000	u	Gafas protec. polvo	2,92	8,76
SSIP150	1,000	u	Pantalla fija para soldadura	7,77	7,77
SSIMA50	3,000	u	Guantes de nitrilo anti-corte	1,53	4,59
SSIMV75	3,000	u	Guantes de neopreno protec. productos químicos	2,22	6,66
SSIO100	3,000	u	Cascos protec. auditiva	20,04	60,12
SSIP175	3,000	u	Botas altas de agua	8,04	24,12
SSIP235	1,000	u	Manguitos cuero	6,98	6,98
SSIP25	3,000	u	Zapatos de seguridad c/puntera de aluminio	27,36	82,08
SSIUC25	3,000	u	Chaleco reflectante	11,45	34,35
SSIUN50	0,750	u	Cinturón portaherramientas 10 bolsillos	19,26	14,45
SSIUP75	3,000	u	Traje impermeable de poliester	6,07	18,21
SSIUPM25	3,000	U	Mono de trabajo	12,00	36,00
SSIUPM50	1,000	u	Mandil de cuero protección soldadura	13,60	13,60
SSIV025	3,000	u	Mascarilla antipolvo desechable	0,65	1,95
SVSEC150	1,000	u	Extintor polvo quím. ABC 9 kg. eficac. 27A-144B-C	41,88	41,88
SVSEC250	1,000	u	Extintor CO2 5 kg. eficacia 34B	109,60	109,60
SVSPPL150	9,900	m	Chapa grecada y poste acero galv. 3 x 2 m.	33,24	329,08
SVSPPL200	7,500	m3	Hormigón para postes	71,20	534,00
SVS70	0,330	u	Panel señalizaciones varias de PVC 1 x 0.7 m.	3,35	1,11
				Grupo SVS	**1.377,30**

Resumen

Mano de obra	31.047,62
Materiales	121.918,84
Maquinaria	5.476,49
Otros	0,00
TOTAL	**152.345,36**

VISADO CALIDAD | Las Palmas.
Tramitación y depósito electrónico CALIDAD con nº de visado de calidad E-0171320 con fecha 30/10/2020. Nº Doc. 1 de 2.
Autenticidad verificable en coitilpa.e-gestion.es/validacion.aspx con CSV: CAreqlhnb5o33230202010261320
El otorgamiento de sello de calidad de la obra descrita, tal como lo recoge el Art. 97 del Decreto Autonómico 141/2009, para su obtención se necesita que el documento con firma electrónica y Sello de Tiempo (Notario electrónico) sea depositado en el Colegio o Centro Oficial correspondiente.

2.2 PRECIOS DESCOMPUESTOS

VISADO CALIDAD | Las Palmas.
Tramitación y depósito electrónico CALIDAD con nº de visado de calidad E-0171320 con fecha 30/10/2020. Nº Doc. 1 de 2.
Autenticidad verificable en coitilpa.e-gestion.es/validacion.aspx con CSV CAreglhnh5q3323020201026132 0
El otorgamiento de este sello, verifica la conformidad y calidad de la instalación eléctrica, tal como recoge el Art. 47 del Decreto Autonómico 141/2009, para su presentación ante el Centro Directivo competente del Gobierno de Canarias. Documento con firma electrónica y Sello de Tiempo (Notario electrónico)

COGITILPA | Las Palmas.
Tramitación y depósito electrónico CALIDAD VISADO E-0171320
Emisión y sellado electrónico. Documentación con firma electrónica emitida mediante certificado reconocido por el Ministerio de Industria y Comercio.
Autenticidad verificable en coitilpa.e-gestion.es/validacion.aspx con CSV: EVbvpqriscz4621320208211013

CUADRO DE DESCOMPUESTOS

Roque Bentayga LOTE II

CÓDIGO	CANTIDAD	UD	RESUMEN	PRECIO	SUBTOTAL	IMPORTE

CAPÍTULO L2.1 HUERTO SOLAR

SUBCAPÍTULO L2.1.1 OBRA CIVIL

D02A0010 — **m²** — **Desbroce y limpieza medios mecánicos.**

Desbroce y limpieza de terrenos con medios mecánicos, con carga sobre camión, sin transporte. La medición se hará sobre perfil.

QAA0100	0,025	h	Excavadora sobre neumáticos, 105 kW	49,87	1,25	
			Suma la partida			1,25
			Costes indirectos		4,00%	0,05
			TOTAL PARTIDA			**1,30**

Asciende el precio total de la partida a la mencionada cantidad de UN EUROS con TREINTA CÉNTIMOS

44 — **m³** — **Excav. en zanjas, pozos cualquier terreno, medios mecánicos**

Excavación en zanjas, pozos o cimientos, en todo tipo de terreno, con medios mecánicos, refino y compactación del fondo de la excavación, sin transporte. La medición se hará sobre perfil.

MO1A0030	1,000	h	Peón	13,64	13,64	
QAA0100	1,000	h	Excavadora sobre neumáticos, 105 kW	49,87	49,87	
			Suma la partida			63,51
			Costes indirectos		4,00%	2,54
			TOTAL PARTIDA			**66,05**

Asciende el precio total de la partida a la mencionada cantidad de SESENTA Y SEIS EUROS con CINCO CÉNTIMOS

D03A0041 — **m³** — **Cimentación hormigón masa HM-20/B/20/I**

Cimentación hormigón en masa, con hormigón de HM-20/B/20/I, incluso elaboración y vertido,con formación de peana.

MO1A0010	1,000	h	Oficial primera	14,49	14,49	
MO1A0030	5,000	h	Peón	13,64	68,20	
E01HCA0010	1,000	m³	Horm prep HM-20/B/20/I	79,13	79,13	
E09A0010	0,075	m³	Agua	1,84	0,14	
			Suma la partida			161,96
			Costes indirectos		4,00%	6,48
			TOTAL PARTIDA			**168,44**

Asciende el precio total de la partida a la mencionada cantidad de CIENTO SESENTA Y OCHO EUROS con CUARENTA Y CUATRO CÉNTIMOS

D401 — **m** — **Canalización BT-2T-110mm terreno sin pavimento**

Canalización 2T 110mm hormigonados en terreno sin pavimentar, sección 0,60x0,30 m , apertura y cierre de zanja, con cinta de señalización y reposición del terreno.

MO1A0010	0,100	h	Oficial primera	14,49	1,45	
MO1A0030	0,200	h	Peón	13,64	2,73	
E22CAE0120	2,000	m	Tubo PVC rígido D 110 mm G.P. 7 Canaldur	5,50	11,00	
E22CAF0010	2,000	m	Alambre guía 2 mm galvanizado	0,21	0,42	
A03A0010	0,060	m³	Hormigón en masa de fck= 10 N/mm²	82,94	4,98	
D12G0031	0,120	m³	Relleno y compactado mecánicos	2,94	0,35	
D02G001012	0,180	m³	Excav. en zanjas, pozos cualquier terreno, medios mecánicos	50,81	9,15	
			Suma la partida			30,08
			Costes indirectos		4,00%	1,20
			TOTAL PARTIDA			**31,28**

Asciende el precio total de la partida a la mencionada cantidad de TREINTA Y UN EUROS con VEINTIOCHO CÉNTIMOS

VISADO CALIDAD | Las Palmas.
Tramitación y depósito electrónico CALIDAD con nº de visado de calidad E-0171320 con fecha 30/10/2020. Nº Doc. 1 de 2.
Autenticidad verificable en coitilpa.e-gestion.es/validacion.aspx con CSV: CAreglhnh5q33230202010261320
El otorgamiento del visado de calidad como requisito para la configuración de la instalación técnica, al como requisito del art. 47 del Decreto Autonómico 141/2009, para poder cumplir con el Reglamento de Instalaciones Térmicas en Edificios y el Real Decreto Directivo Competente del Gobierno de Canarias. Documento con firma electrónica y Sello de Tiempo (Notario electrónico)

CUADRO DE DESCOMPUESTOS

Roque Bentayga LOTE II

CÓDIGO	CANTIDAD	UD	RESUMEN	PRECIO	SUBTOTAL	IMPORTE
04.011		**m**	**Canalización BT-2T-110mm pavimento asfáltico**			
			Canalización 2T 110mm hormigonados en cruce de vial existente, sección 0,60x0,30 m , apertura y cierre de zanja, con cinta de señalización y reposición de pavimento asfáltico.			
M01A0010	0,100	h	Oficial primera	14,49	1,45	
M01A0030	0,200	h	Peón	13,64	2,73	
E22CAE0120	2,000	m	Tubo PVC rígido D 110 mm G.P. 7 Canaldur	5,50	11,00	
E22CAF0010	2,000	m	Alambre guía 2 mm galvanizado	0,21	0,42	
A03A0010	0,120	m³	Hormigón en masa de fck= 10 N/mm²	82,94	9,95	
D02D0031	0,045	m³	Relleno y compactado mecánicos	2,94	0,13	
ASF	0,300	m²	Reposición asfalto	64,72	19,42	
D02G001012	0,180	m³	Excav. en zanjas, pozos cualquier terreno, medios mecánicos	50,81	9,15	
			Suma la partida.....			54,25
			Costes indirectos.....		4,00%	2,17
			TOTAL PARTIDA			**56,42**

Asciende el precio total de la partida a la mencionada cantidad de CINCUENTA Y SEIS EUROS con CUARENTA Y DOS CÉNTIMOS

04.021		**ud**	**Arqueta BT 40x40cm**			
			Arqueta 40x40x60cm, con tapa y marco, paredes de hormigón.			
M01A0010	0,500	h	Oficial primera	14,49	7,25	
M01A0030	0,500	h	Peón	13,64	6,82	
E22QA0050	1,000	ud	Arqueta 40x40x60 cm i/tapa	33,97	33,97	
A06B0010	0,252	m³	Excavación en zanjas y pozos.	11,07	2,79	
			Suma la partida.....			50,83
			Costes indirectos.....		4,00%	2,03
			TOTAL PARTIDA			**52,86**

Asciende el precio total de la partida a la mencionada cantidad de CINCUENTA Y DOS EUROS con OCHENTA Y SEIS CÉNTIMOS

04.011		**ud**	**Pasamuros 2T110mm**			
			Ejecución de pasamuros edificio existente 2 tubos 110mm			
M01A0030	5,000	h	Peón	13,64	68,20	
			Suma la partida.....			68,20
			Costes indirectos.....		4,00%	2,73
			TOTAL PARTIDA			**70,93**

Asciende el precio total de la partida a la mencionada cantidad de SETENTA EUROS con NOVENTA Y TRES CÉNTIMOS

SUBCAPÍTULO L2.1.2 ESTRUCTURAS

D06A0010		**kg**	**Acero S 275 JR laminado caliente, vigas, pilares, zunchos.**			
			Acero S 275 JR, UNE-EN 10025, elaborado y colocado en vigas, pilares y zunchos, con perfiles laminados en caliente, incluso corte, soldadura, montaje, p.p. de piezas especiales, placas de anclaje y pernos, dos manos de imprimación antioxidante, acabado con esmalte sintético anticorrosivo, según C.T.E. DB SE y DB SE-A.			
M01B0010	0,040	h	Oficial cerrajero	14,49	0,58	
M01B0020	0,040	h	Ayudante cerrajero	13,76	0,55	
E01FCAK0010	1,030	kg	Acero perfil laminado HEB, UPN, IPE.	0,80	0,82	
E01B0020	2,000	ud	p.p. pequeño material (electrodos, discos)	0,10	0,20	
E35LAD0160	0,010	l	Imprim fosfocromatante, Palverol Metal Primer	16,38	0,16	
E35LEC0180	0,020	l	Esmalte sintético liso brillante, anticorrosivo, SINTECIN	14,75	0,30	
			Suma la partida.....			2,61
			Costes indirectos.....		4,00%	0,10
			TOTAL PARTIDA			**2,71**

Asciende el precio total de la partida a la mencionada cantidad de DOS EUROS con SETENTA Y UN CÉNTIMOS

VISADO CALIDAD | Las Palmas.
Tramitación y depósito electrónico CALIDAD con nº de visado de calidad E-0171320 con fecha 30/10/2020. Nº Doc. 1 de 2.
Autenticidad verificable en coitilpa.e-gestion.es/validacion.aspx con CSV CAreglhnh5q3323020201 0261320
Documento en formato PDF firmado electrónicamente. Para comprobar la conformidad de este sello, verifique la conformidad y calidad de la instalación eléctrica, tal como recoge el Art. 1 del Decreto Autonómico 141/2009, por el que se regula el Registro Oficial de Instaladores de Canarias. Documento con firma electrónica. Sello de Tiempo (Notario electrónico) para presentación ante el Centro Directivo competente del Gobierno de Canarias. Documento con firma electrónica.

CUADRO DE DESCOMPUESTOS

Roque Bentayga LOTE II

CÓDIGO	CANTIDAD	UD	RESUMEN	PRECIO	SUBTOTAL	IMPORTE
D06A0011		**m**	**Carril anclaje panel acero laminado en caliente**			
			Carril de anclaje paneles Acero galvanizado en caliente, UNE-EN 1461, elaborado y colocado en estructura, con perfiles laminados en caliente, incluso corte, soldadura, montaje, p.p. de piezas especiales, tornillos antihurto, dos manos de imprimación antioxidante, acabado con esmalte sintético anticorrosivo, según C.T.E. DB SE y DB SE-A.			
M01B0010	0,040	h	Oficial cerrajero	14,49	0,58	
M01B0020	0,040	h	Ayudante cerrajero	13,76	0,55	
E09F0020	2,000	ud	p.p. pequeño material (electrodos, discos)	0,10	0,20	
CARRIL	1,000	m	Carril acero galvanizado paneles	9,50	9,50	
E35LAD0160	0,010	l	Imprim fosfocromatante, Palverol Metal Primer	16,38	0,16	
E35EC0180	0,020	l	Esmalte sintético liso brillante, anticorrosivo, SINTECIN	14,75	0,30	
				Suma la partida.....		11,29
				Costes indirectos.....	4,00%	0,45
				TOTAL PARTIDA.....		**11,74**

Asciende el precio total de la partida a la mencionada cantidad de ONCE EUROS con SETENTA Y CUATRO CÉNTIMOS

D15T		**m2**	**Cerramiento chapa ondulada**			
			Cerramiento de chapa ondulada galvanizada de 0.6 mm de espesor fijado a estructura. Totalmente terminado.			
M01B0010	0,276	h	Oficial cerrajero	14,49	4,00	
M01B0020	0,276	h	Ayudante cerrajero	13,76	3,80	
mt43cg100a	1,000	m2	Chapa ondulada galvanizada 0.6mm	8,38	8,38	
E01GBA00101	1,000	ud	Materiales varios	1,42	1,42	
				Suma la partida.....		17,60
				Costes indirectos.....	4,00%	0,70
				TOTAL PARTIDA.....		**18,30**

Asciende el precio total de la partida a la mencionada cantidad de DIECIOCHO EUROS con TREINTA CÉNTIMOS

SUBCAPÍTULO L2.1.3 CERRAMIENTOS

E15VAP011		**m**	**Valla de madera pino autoclave con postes h=1,50 m**			
			Cercado de 1,50 m de altura realizado con valla de pino autoclave , postes de madera y accesorios, montada i/replanteo y recibido de postes con hormigón HM-20/P/20/I de central.			
M01A0010	0,150	h	Oficial primera	14,49	2,17	
M01A0030	0,150	h	Peón	13,64	2,05	
E15VAS0301	1,500	m2	Valla madera pino autoclave	15,20	22,80	
E15VAP0201	0,750	u	Poste madera 1,5 m	10,25	7,69	
	0,060	m³	Horm prep HM-20/B/20/I	79,13	4,75	
				Suma la partida.....		39,46
				Costes indirectos.....	4,00%	1,58
				TOTAL PARTIDA.....		**41,04**

Asciende el precio total de la partida a la mencionada cantidad de CUARENTA Y UN EUROS con CUATRO CÉNTIMOS

D25JB02101		**ud**	**Puerta madera a 2H abatibles, 1,50x1,50 m**			
			Puerta 2 hojas abatibles, de 1,50x1,50 m, madera pino autoclave, incluso cerradura, sistema de cierre y manilla incorporados, bisagras ajustables, p.p. de accesorios, recibido y colocación con postes laterales.			
M01A0010	1,000	h	Oficial primera	14,49	14,49	
M01A0030	1,000	h	Peón	13,64	13,64	
[illegible]T251	1,000	u	P.abat. madera 1,50x1,50 m	165,20	165,20	
				Suma la partida.....		193,33
				Costes indirectos.....	4,00%	7,73
				TOTAL PARTIDA.....		**201,06**

[illegible]de el precio total de la partida a la mencionada cantidad de DOSCIENTOS UN EUROS con SEIS CÉNTIMOS

VISADO CALIDAD | Las Palmas.
Tramitación y depósito electrónico CALIDAD con nº de visado de calidad E-0171320 con fecha 30/10/2020. Nº Doc. 1 de 2.
Autenticidad verificable en coitilpa.e-gestion.es/validacion.aspx con CSV CAreglhnh5qc3323020201026132O
Otorgamiento de este sello, verifica la conformidad de calidad de la instalación eléctrica, tal como recoge el Art. 4.4 del Decreto Autonómico 141/2009, a la su presentación ante el Centro Directivo competente del Gobierno de Canarias. Documento con firma electrónica. Sello de Tiempo Notarial electrónico)

CÓDIGO	CANTIDAD	UD	RESUMEN	PRECIO	SUBTOTAL	IMPORTE
SUBCAPÍTULO L2.1.4 INSTALACION FOTOVOLTAICA						
01.05.01		**u**	**Panel fotovoltaico 375W**			
			Suministro e instalación de Panel Fotovoltaico 375W alta eficiencia monocristalino, Vmp 40,3V, Imp: 9,31A, dimensiones 1956x992x40mm, con pp de cable flexible 2x4mm² Cu SZZ1-F-1000V, cajas, racores, acoples, terminales y conexiones, tornillos antihurto, sobre estructura metálica.			
M01B0070	1,000	h	Oficial electricista	14,49	14,49	
M01B0080	2,000	h	Ayudante electricista	13,76	27,52	
E22FD0400	10,000	ud	p.p. de cajas y pequeño material.	0,80	8,00	
E12	1,000	u	Panel fotovoltaico 375W monocristalino con cable conexión	178,00	178,00	
			Suma la partida.....			228,01
			Costes indirectos.....		4,00%	9,12
			TOTAL PARTIDA			**237,13**

Asciende el precio total de la partida a la mencionada cantidad de DOSCIENTOS TREINTA Y SIETE EUROS con TRECE CÉNTIMOS

01.05.02		**u**	**Caja de protección paneles 3 líneas**			
			Caja de protección IP-65 IK9, 6 fusibles 16A, 1 limitador sobretensiones 1000V, 1 magnetotérmico 2x50A 6kA DC, cajas, racores, acoples, terminales y conexiones, tornillos antihurto, sobre estructura metálica.			
M01B0070	1,000	h	Oficial electricista	14,49	14,49	
M01B0080	2,000	h	Ayudante electricista	13,76	27,52	
	1,000	u	Caja protección IP-65 IK-9	250,00	250,00	
E22FD0400	10,000	ud	p.p. de cajas y pequeño material.	0,80	8,00	
			Suma la partida.....			300,01
			Costes indirectos.....		4,00%	12,00
			TOTAL PARTIDA			**312,01**

Asciende el precio total de la partida a la mencionada cantidad de TRESCIENTOS DOCE EUROS con UN CÉNTIMOS

01.05.03		**m**	**Cable 1x4mm² Cu SZZ1-F-1000V**			
			Suministro e instalación de cable Cu 1x4mm² Cu SZZ1-F 1000V, conexión salida paneles, con pp de cajas, racores, acoples, terminales y conexiones.			
M01B0070	0,050	h	Oficial electricista	14,49	0,72	
M01B0080	0,050	h	Ayudante electricista	13,76	0,69	
E22FD0400	1,000	ud	p.p. de cajas y pequeño material.	0,80	0,80	
CA53	1,000	m	Conductor 1x4mm² Cu SZZ1-F 1000V	1,80	1,80	
			Suma la partida.....			4,01
			Costes indirectos.....		4,00%	0,16
			TOTAL PARTIDA			**4,17**

Asciende el precio total de la partida a la mencionada cantidad de CUATRO EUROS con DIECISIETE CÉNTIMOS

01.05.04		**m**	**Cable 1x2x10mm² Cu XZ1 0,6/1kV**			
			Suministro e instalación de cable Cu 1x2x10mm² Cu XZ1 0,6/1kV, con pp de cajas, racores, acoples, terminales y conexiones.			
M01B0070	0,050	h	Oficial electricista	14,49	0,72	
M01B0080	0,050	h	Ayudante electricista	13,76	0,69	
E22FD0400	0,500	ud	p.p. de cajas y pequeño material.	0,80	0,40	
CA55	1,000	m	Conductor 1x2x10mm² Cu XZ1 0,6/1 kV	2,52	2,52	
			Suma la partida.....			4,33
			Costes indirectos.....		4,00%	0,17
			TOTAL PARTIDA			**4,50**

de el precio total de la partida a la mencionada cantidad de CUATRO EUROS con CINCUENTA CÉNTIMOS

VISADO CALIDAD | Las Palmas.
Tramitación y depósito electrónico CALIDAD con nº de visado de calidad E-0171320 con fecha 30/10/2020. Nº Doc. 1 de 2.
Autenticidad verificable en coitilpa.e-gestion.es/validacion.aspx con CSV CAreglhnh5q3323020201026132O
El otorgamiento de este sello, verifica la conformidad de la instalación eléctrica, tal como recoge el Art. 42 del Decreto Autonómico 112/2009, para su presentación ante el Centro Directivo competente del Gobierno de Canarias. Documento con firma electrónica. Sello de Tiempo (Notario electrónico)

CUADRO DE DESCOMPUESTOS

Roque Bentayga LOTE II

CÓDIGO	CANTIDAD	UD	RESUMEN	PRECIO	SUBTOTAL	IMPORTE
01.05.05		**m**	**Cable 1x2x16mm² Cu XZ1 0,6/1kV**			
			Suministro e instalación de cable Cu 1x2x16mm² Cu XZ1 0,6/1kV, con pp de cajas, racores, acoples, terminales y conexiones.			
M01B0070	0,060	h	Oficial electricista	14,49	0,87	
M01B0080	0,060	h	Ayudante electricista	13,76	0,83	
CA52	1,000	m	Conductor 1x2x16mm² Cu XZ1 0,6/1 kV	4,32	4,32	
E22FD0400	0,500	ud	p.p. de cajas y pequeño material.	0,80	0,40	
			Suma la partida			6,42
			Costes indirectos		4,00%	0,26
			TOTAL PARTIDA			**6,68**

Asciende el precio total de la partida a la mencionada cantidad de SEIS EUROS con SESENTA Y OCHO CÉNTIMOS

04.03		**ud**	**Pica acero cobreado 14mm 2m**			
			Suministro e instalación de pica de acero cobreado 14mm, de 2m, con conexión cable de Cu 50mm² de tierra bajo cimentación, grapas y masilla dieléctrica.			
M01B0070	0,400	h	Oficial electricista	14,49	5,80	
E22LB0010	1,000	ud	Pica puesta a tierra de 2 m	8,93	8,93	
			Suma la partida			14,73
			Costes indirectos		4,00%	0,59
			TOTAL PARTIDA			**15,32**

Asciende el precio total de la partida a la mencionada cantidad de QUINCE EUROS con TREINTA Y DOS CÉNTIMOS

04.04		**m**	**Cable Cu 50mm² tierra**			
			Suministro e instalación de cable de Cu 50mm² de tierra bajo cimentación y canalización, con conexión de estructura metálica y armados con grapas y masilla dieléctrica.			
M01B0070	0,100	h	Oficial electricista	14,49	1,45	
M01B0080	0,100	h	Ayudante electricista	13,76	1,38	
E22CA0010	1,000	m	Conductor cobre desnudo 50 mm².	5,80	5,80	
E22FC0010	1,000	ud	p.p. de masilla semiconductora.	1,02	1,02	
			Suma la partida			9,65
			Costes indirectos		4,00%	0,39
			TOTAL PARTIDA			**10,04**

Asciende el precio total de la partida a la mencionada cantidad de DIEZ EUROS con CUATRO CÉNTIMOS

04.04.1		**m**	**Cable Cu 35mm² aislado tierra**			
			Suministro e instalación de cable de Cu 35mm² Z1-K 750V amarillo verde conexión cuadros.			
M01B0070	0,100	h	Oficial electricista	14,49	1,45	
M01B0080	0,100	h	Ayudante electricista	13,76	1,38	
E22CA0011	1,000	m	Conductor cobre 35 mm² Z1-K 750V	3,92	3,92	
			Suma la partida			6,75
			Costes indirectos		4,00%	0,27
			TOTAL PARTIDA			**7,02**

Asciende el precio total de la partida a la mencionada cantidad de SIETE EUROS con DOS CÉNTIMOS

VISADO CALIDAD | Las Palmas.
Tramitación y depósito electrónico CALIDAD con nº de visado de calidad E-0171320 con fecha 30/10/2020. Nº Doc. 1 de 2.
Autenticidad verificable en coitilpa.e-gestion.es/validacion.aspx con CSV CAreglhnh5o3320202010261320
Autorgamiento de estel vgnica la conformidad y calidad de la instalación efectuada, tal como recoge el Art. 47 del Decreto Autonómico 141/2009,
para su presentación ante el ente Director competente del Gobierno de Canarias. Documento sin firma electrónica y Sello de Tiempo (Notario electrónico)

CÓDIGO	CANTIDAD	UD	RESUMEN	PRECIO	SUBTOTAL	IMPORTE
CAPÍTULO L2.2 SALA DE ENERGÍA						
SUBCAPÍTULO L2.2.1 DESMANTELAMIENTOS						
02.001		**ud**	**Desmantelamiento valla métalica**			
			Desmantelamiento valla metálica existente mirador.			
M01A0030	4,000	h	Peón	13,64	54,56	
			Suma la partida.....			54,56
			Costes indirectos.....		4,00%	2,18
			TOTAL PARTIDA			**56,74**

Asciende el precio total de la partida a la mencionada cantidad de CINCUENTA Y SEIS EUROS con SETENTA Y CUATRO CÉNTIMOS

02.003		**m²**	**Demolición de muro de fábrica**			
			Demolición del actual muro de fábrica del mirador en la zona de ampliación.			
M01A0030	3,000	h	Peón	13,64	40,92	
			Suma la partida.....			40,92
			Costes indirectos.....		4,00%	1,64
			TOTAL PARTIDA			**42,56**

Asciende el precio total de la partida a la mencionada cantidad de CUARENTA Y DOS EUROS con CINCUENTA Y SEIS CÉNTIMOS

02.004		**m**	**Demolición de bordes cubiertas**			
			Demolición bordes cubierta para nuevos anclajes losa de hormigón zona de ampliación.			
M01A0030	0,500	h	Peón	13,64	6,82	
			Suma la partida.....			6,82
			Costes indirectos.....		4,00%	0,27
			TOTAL PARTIDA			**7,09**

Asciende el precio total de la partida a la mencionada cantidad de SIETE EUROS con NUEVE CÉNTIMOS

SUBCAPÍTULO L2.2.2 ELECTRICIDAD						
E1		**ud**	**Inversor 18 kVA 400V 50Hz**			
			Suministro e instalación de inversor 18kVA 400V 50Hz MPPT, inyección fotovoltaica a red, Riello K18 o similar, con módulo de gestión, incluida conexión y configuración.			
M01B0070	16,000	h	Oficial electricista	14,49	231,84	
M01B0080	16,000	h	Ayudante electricista	13,76	220,16	
M03	1,000	ud	Inversor 18 kVA MPPT red 400V 50Hz	6.980,00	6.980,00	
			Suma la partida.....			7.432,00
			Costes indirectos.....		4,00%	297,28
			TOTAL PARTIDA			**7.729,28**

Asciende el precio total de la partida a la mencionada cantidad de SIETE MIL SETECIENTOS VEINTINUEVE EUROS con VEINTIOCHO CÉNTIMOS

E2		**ud**	**Inversor cargador 30kVA 400V 50Hz**			
			Suministro e instalación de inversor cargador 30kVA 400V 50Hz, entrada de baterias y grupo, funcionamiento aislado, Riello SPS-30 o similar, con módulo de gestión, incluida conexión y configuración.			
M01B0070	16,000	h	Oficial electricista	14,49	231,84	
M01B0080	16,000	h	Ayudante electricista	13,76	220,16	
M03	1,000	ud	Inversor cargador 30 kVA baterias / red / grupo 400V 50Hz	11.800,00	11.800,00	
			Suma la partida.....			12.252,00
			Costes indirectos.....		4,00%	490,08
			TOTAL PARTIDA			**12.742,08**

de el precio total de la partida a la mencionada cantidad de DOCE MIL SETECIENTOS CUARENTA Y DOS EUROS con OCHO MOS

VISADO CALIDAD | Las Palmas.
Tramitación y depósito electrónico CALIDAD con nº de visado de calidad E-0171320 con fecha 30/10/2020. Nº Doc. 1 de 2.
Autenticidad verificable en coitilpa.e-gestion.es/validacion.aspx con CSV CAreglhnh5q3323020201026132O
El otorgamiento de este visado, verifica la conformidad con calidad de la instalación eléctrica, tal como recogen el Art. 4º del Decreto Autonómico 141/2009, para su presentación ante el Centro Directivo competente del Gobierno de Canarias. Documento con firma electrónica y sello de Tiempo (Notario electrónico)

CUADRO DE DESCOMPUESTOS

Roque Bentayga LOTE II

CÓDIGO	CANTIDAD	UD	RESUMEN	PRECIO	SUBTOTAL	IMPORTE
E3		**ud**	**Batería gel estacionaria monoblock 12V 275AhC10**			
			Suministro e instalación de batería gel estacionaria monoblock 12V 275Ah C10, incluyendo cables de puentes y bornas, incluida conexión.			
M01B0070	1,000	h	Oficial electricista	14,49	14,49	
M01B0080	1,000	h	Ayudante electricista	13,76	13,76	
M2	1,000	ud	Batería gel estacionaria monoblock 12V 275Ah C10 con puente.	490,00	490,00	
			Suma la partida.....			518,25
			Costes indirectos.....		4,00%	20,73
			TOTAL PARTIDA			**538,98**

Asciende el precio total de la partida a la mencionada cantidad de QUINIENTOS TREINTA Y OCHO EUROS con NOVENTA Y OCHO CÉNTIMOS

E4		**ud**	**Bancada metálica 32 baterias 4 alturas**			
			Bancada metálica perfil laminado 32 baterias 4 alturas, incluso pequeño material, anclajes, mano de imprimación antioxidante, recibido y colocación.			
M01B0010	16,000	h	Oficial cerrajero	14,49	231,84	
M01B0020	16,000	h	Ayudante cerrajero	13,76	220,16	
E3EAD0160	5,000	l	Imprim fosfocromatante, Palverol Metal Primer	16,38	81,90	
E0PF0020	100,000	ud	p.p. pequeño material (electrodos, discos)	0,10	10,00	
E1ACAK0010	720,000	kg	Acero perfil laminado HEB, UPN, IPE.	0,80	576,00	
			Suma la partida.....			1.119,90
			Costes indirectos.....		4,00%	44,80
			TOTAL PARTIDA			**1.164,70**

Asciende el precio total de la partida a la mencionada cantidad de MIL CIENTO SESENTA Y CUATRO EUROS con SETENTA CÉNTIMOS

E5		**u**	**Cuadro General de Proteccion envolvente sobrepuesta, IP-44**			
			Cuadro general de protección CG, envolvente sobrepuesta IP-44, aparamenta según unifilar			
M01B0070	24,000	h	Oficial electricista	14,49	347,76	
M01B0080	24,000	h	Ayudante electricista	13,76	330,24	
E2PD0400	100,000	ud	p.p. de cajas y pequeño material.	0,80	80,00	
ADAV1	3,000	u	Envolvente IP-44 sobrepuesta	100,00	300,00	
ADAV2	15,000	u	Aparamenta según esquema unifilar	100,00	1.500,00	
			Suma la partida.....			2.558,00
			Costes indirectos.....		4,00%	102,32
			TOTAL PARTIDA			**2.660,32**

Asciende el precio total de la partida a la mencionada cantidad de DOS MIL SEISCIENTOS SESENTA EUROS con TREINTA Y DOS CÉNTIMOS

E6		**u**	**Cuadro Baterías envolvente sobrepuesta, IP-44**			
			Cuadro Baterías CB, envolvente sobrepuesta IP-44, aparamenta según unifilar			
M01B0070	4,000	h	Oficial electricista	14,49	57,96	
M01B0080	4,000	h	Ayudante electricista	13,76	55,04	
E2PD0400	10,000	ud	p.p. de cajas y pequeño material.	0,80	8,00	
ADAV1	1,000	u	Envolvente IP-44 sobrepuesta	100,00	100,00	
ADAV2	3,000	u	Aparamenta según esquema unifilar	100,00	300,00	
			Suma la partida.....			521,00
			Costes indirectos.....		4,00%	20,84
			TOTAL PARTIDA			**541,84**

de el precio total de la partida a la mencionada cantidad de QUINIENTOS CUARENTA Y UN EUROS con OCHENTA Y CUATRO MOS

		ud	**Luminaria estanca led IP-65 20W.**			
			Suministro e instalación de luminaria estanca led IP-65 20W sobrepuesta, incluida conexión.			
M01B0070	0,300	h	Oficial electricista	14,49	4,35	
M01B0080	0,300	h	Ayudante electricista	13,76	4,13	
M04.17	1,000	ud	Pantalla estanca led IP65 20W	26,00	26,00	
			Suma la partida.....			34,48
			Costes indirectos.....		4,00%	1,38
			TOTAL PARTIDA			**35,86**

tal de la partida a la mencionada cantidad de TREINTA Y CINCO EUROS con OCHENTA Y SEIS CÉNTIMOS

VISADO CALIDAD | Las Palmas.
Tramitación y depósito electrónico CALIDAD con nº de visado de calidad E-0171320 con fecha 30/10/2020. Nº Doc. 1 de 2.
Autenticidad verificable en coitilpa.e-gestion.es/validacion.aspx con CSV: CAreqlhnh5q3323020201026132O
Documento con firma electrónica, tiene la conformidad y calidad de firma manuscrita, tal como recoge el Art. 4 del Decreto 141/2009, de 10 de noviembre, del Gobierno de Canarias. Documento con firma electrónica. Sello de Tiempo (Notario electrónico) para la presentación ante el Centro Directivo competente del Gobierno de Canarias.

COGITILPA | Las Palmas.
VISADO con fecha 13/08/2020. Número de VISADO E-0171320
Emisión y sellado electrónico. Documentación con firma electrónica emitida mediante certificado reconocido por el Ministerio de Industria y Comercio.
Autenticidad verificable en coitilpa.e-gestion.es/validacion.aspx con CSV: EVbvpqriscz4621320208211013

CÓDIGO	CANTIDAD	UD	RESUMEN	PRECIO	SUBTOTAL	IMPORTE
04.18		**ud**	**Luminaria de emergencia y señalización 250 lumen 1 hora**			
			Suministro e instalación de luminaria de emergencia y señalización 250 lumen 1 hora led sobrepuesta, incluida conexión.			
M01B0070	0,700	h	Oficial electricista	14,49	10,14	
M04.19	1,000	ud	Luminaria emergencia 250 lumen 1 hora	30,00	30,00	
			Suma la partida.....			40,14
			Costes indirectos.....		4,00%	1,61
			TOTAL PARTIDA			**41,75**

Asciende el precio total de la partida a la mencionada cantidad de CUARENTA Y UN EUROS con SETENTA Y CINCO CÉNTIMOS

04.21		**ud**	**Interruptor/conmutador alumbrado sobrepuesto**			
			Suministro e instalación de interruptor/conmutador alumbrado sobrepuesto IP-44, caja y mecanismo, serie legrand o similar, color gris.			
M01B0070	0,400	h	Oficial electricista	14,49	5,80	
M04.22	1,000	ud	Interruptor-conmutador estanco ip-44	19,60	19,60	
			Suma la partida.....			25,40
			Costes indirectos.....		4,00%	1,02
			TOTAL PARTIDA			**26,42**

Asciende el precio total de la partida a la mencionada cantidad de VEINTISEIS EUROS con CUARENTA Y DOS CÉNTIMOS

04.23		**ud**	**Toma de corriente sobrepuesta 2x16A+T**			
			Suministro e instalación de toma de corriente 2x16A +T schuko IP44 sobrepuesta, caja y mecanismo, serie legrand o similar, color gris.			
M01B0070	0,400	h	Oficial electricista	14,49	5,80	
M04.24	1,000	ud	Toma de corriente sobrepuesta IP-44	24,70	24,70	
			Suma la partida.....			30,50
			Costes indirectos.....		4,00%	1,22
			TOTAL PARTIDA			**31,72**

Asciende el precio total de la partida a la mencionada cantidad de TREINTA Y UN EUROS con SETENTA Y DOS CÉNTIMOS

04.24		**ud**	**Toma de corriente sobrepuesta 4x16A+T**			
			Suministro e instalación de toma de corriente 4x16A +T IP44 sobrepuesta, caja y mecanismo, serie legrand o similar.			
M01B0070	0,400	h	Oficial electricista	14,49	5,80	
M04.241	1,000	ud	Toma de corriente sobrepuesta IP-44 Trifásica	38,50	38,50	
			Suma la partida.....			44,30
			Costes indirectos.....		4,00%	1,77
			TOTAL PARTIDA			**46,07**

Asciende el precio total de la partida a la mencionada cantidad de CUARENTA Y SEIS EUROS con SIETE CÉNTIMOS

C		**m**	**Cable 1x4x25mm² Cu RZ1-K AS 0,6/1kV.**			
			Suministro e instalación de cable Cu 1x4x25mm² RZ1-K AS 0,6/1kV, con pp de terminales y conexiones libre de halógenos			
M01B0070	0,200	h	Oficial electricista	14,49	2,90	
CA1	1,000	m	Cable RZ1-K (AS) 0,6/1kV CPR Cca-s1b,d1,a1 de 1x4x25 mm²	12,50	12,50	
			Suma la partida.....			15,40
			Costes indirectos.....		4,00%	0,62
			TOTAL PARTIDA			**16,02**

de el precio total de la partida a la mencionada cantidad de DIECISEIS EUROS con DOS CÉNTIMOS

		m	**Cable 1x4x35mm² Cu RZ1-K AS 0,6/1kV.**			
			Suministro e instalación de cable Cu 1x4x35mm² RZ1-K AS 0,6/1kV, con pp de terminales y conexiones libre de halógenos			
M01B0070	0,250	h	Oficial electricista	14,49	3,62	
E22	1,000	m	Cable RZ1-K (AS) 0,6/1kV CPR Cca-s1b,d1,a1 de 1x4x35 mm²	17,50	17,50	
			Suma la partida.....			21,12
			Costes indirectos.....		4,00%	0,84
			TOTAL PARTIDA			**21,96**

tal de la partida a la mencionada cantidad de VEINTIUN EUROS con NOVENTA Y SEIS CÉNTIMOS

VISADO CALIDAD | Las Palmas.
Tramitación y depósito electrónico CALIDAD con nº de visado de calidad E-0171320 con fecha 30/10/2020. Nº Doc. 1 de 2.
Autenticidad verificable en coitilpa.e-gestion.es/validacion.aspx con CSV CAreglhh5qc3323202010261320
El otorgamiento de este sello, verifica la conformidad y calidad de la instalación eléctrica, tal como recoge el Art. 4 del Decreto Autonómico 31/2009,
para su presentación ante el Centro Directivo competente del Gobierno de Canarias. Documento con firma electrónica y Sello de Tiempo (Nuncio electrónico)

COGITILPA | Las Palmas.
VISADO con fecha 13/08/2020. Número de VISADO E-0171320
Emisión y sellado electrónico. Documentación con firma electrónica emitida mediante certificado reconocido por el Ministerio de Industria y Comercio.
Autenticidad verificable en coitilpa.e-gestion.es/validacion.aspx con CSV: EVbvpqriscz4621320208211013

CÓDIGO	CANTIDAD	UD	RESUMEN	PRECIO	SUBTOTAL	IMPORTE
C3		**m**	**Cable 1x35mm² Cu RZ1-K AS 0,6/1kV.**			
			Suministro e instalación de cable Cu 1x35mm² RZ1-K AS 0,6/1kV, con pp de terminales y conexiones libre de halógenos			
M01B0070	0,100	h	Oficial electricista	14,49	1,45	
E22IB0170	1,000	m	Cable RZ1-K (AS) 0,6/1kV CPR Cca-s1b,d1,a1 de 1x35 mm²	5,10	5,10	
			Suma la partida.....			6,55
			Costes indirectos.....		4,00%	0,26
			TOTAL PARTIDA			**6,81**

Asciende el precio total de la partida a la mencionada cantidad de SEIS EUROS con OCHENTA Y UN CÉNTIMOS

04.26		**m**	**Cable 2x1,5mm² Cu+T+ tubo**			
			Suministro e instalación de cable Cu 2x1,5mm² +T Z1-750V / RZ1-K AS 0,6/1kV, con pp de tubo no propagador de la llama rígido o flexible, cajas, racores, acoples, terminales y conexiones, libre de halógenos			
M01B0070	0,100	h	Oficial electricista	14,49	1,45	
M01B0080	0,100	h	Ayudante electricista	13,76	1,38	
E22IA0020	3,000	m	Conductor 1,5 mm² Cu, CPR Cca-s1b,d1,a1 libre halogenos	0,20	0,60	
E22CAD0070	1,000	m	Tubo rígido D 20 mm categ 3422, ICTA	0,95	0,95	
E22ID0400	1,000	ud	p.p. de cajas y pequeño material.	0,80	0,80	
			Suma la partida.....			5,18
			Costes indirectos.....		4,00%	0,21
			TOTAL PARTIDA			**5,39**

Asciende el precio total de la partida a la mencionada cantidad de CINCO EUROS con TREINTA Y NUEVE CÉNTIMOS

04.27		**m**	**Cable 2x2,5mm² Cu+T + tubo.**			
			Suministro e instalación de cable Cu 2x2,5mm² +T Z1-750V / RZ1-K AS 0,6/1kV, con pp de tubo no propagador de la llama rígido o flexible, cajas, racores, acoples, terminales y conexiones, libre de halógenos			
M01B0070	0,150	h	Oficial electricista	14,49	2,17	
M01B0080	0,150	h	Ayudante electricista	13,76	2,06	
E22IA0030	3,000	m	Conductor cobre H07Z1-K, 750 V, CPR Cca-s1b,d1,a1 unipolar 2,5 m	0,40	1,20	
E22CAD0080	1,350	m	Tubo rígido D 25 mm categ 3422, ICTA	0,30	0,41	
E22ID0400	1,000	ud	p.p. de cajas y pequeño material.	0,80	0,80	
			Suma la partida.....			6,64
			Costes indirectos.....		4,00%	0,27
			TOTAL PARTIDA			**6,91**

Asciende el precio total de la partida a la mencionada cantidad de SEIS EUROS con NOVENTA Y UN CÉNTIMOS

C311		**m**	**Cable 4x2,5mm² Cu+T + tubo.**			
			Suministro e instalación de cable Cu 4x2,5mm² +T Z1-750V / RZ1-K AS 0,6/1kV, con pp de tubo no propagador de la llama rígido o flexible, cajas, racores, acoples, terminales y conexiones, libre de halógenos			
M01B0070	0,150	h	Oficial electricista	14,49	2,17	
M01B0080	0,150	h	Ayudante electricista	13,76	2,06	
E22IA0030	5,000	m	Conductor cobre H07Z1-K, 750 V, CPR Cca-s1b,d1,a1 unipolar 2,5 m	0,40	2,00	
E22CAD0080	1,350	m	Tubo rígido D 25 mm categ 3422, ICTA	0,30	0,41	
E22ID0400	1,000	ud	p.p. de cajas y pequeño material.	0,80	0,80	
			Suma la partida.....			7,44
			Costes indirectos.....		4,00%	0,30
			TOTAL PARTIDA			**7,74**

de el precio total de la partida a la mencionada cantidad de SIETE EUROS con SETENTA Y CUATRO CÉNTIMOS

VISADO CALIDAD | Las Palmas.
Tramitación y depósito electrónico CALIDAD con nº de visado de calidad E-0171320 con fecha 30/10/2020. Nº Doc. 1 de 2.
Autenticidad verificable en coitilpa.e-gestion.es/validacion.aspx con CSV CAreglnh5c33230202010261320
El otorgamiento de este sello verifica la conformidad y calidad de la instalación eléctrica, tal como recoge el Art. 47 del Decreto 141/2009, para su presentación ante el Ventanilla Única del Gobierno de Canarias. Documento con firma electrónica y Sello Tipo(Nº Serie electrónico)

CÓDIGO	CANTIDAD	UD	RESUMEN	PRECIO	SUBTOTAL	IMPORTE
04.12		**m**	**Bandeja PVC 300x60mm**			
			Suministro e instalación de bandeja ciega PVC 300x60mm con tapa con pp de anclajes.			
M01B0070	0,180	h	Oficial electricista	14,49	2,61	
M01B0080	0,090	h	Ayudante electricista	13,76	1,24	
E22CBA0060	1,000	m	Bandeja PVC-M1 RoHS, lisa/perfor 60x300 mm i/cub	24,00	24,00	
			Suma la partida.....			27,85
			Costes indirectos.....		4,00%	1,11
			TOTAL PARTIDA			**28,96**

Asciende el precio total de la partida a la mencionada cantidad de VEINTIOCHO EUROS con NOVENTA Y SEIS CÉNTIMOS

04.03		**ud**	**Pica acero cobreado 14mm 2m**			
			Suministro e instalación de pica de acero cobreado 14mm, de 2m, con conexión cable de Cu 50mm² de tierra bajo cimentación, grapas y masilla dieléctrica.			
M01B0070	0,400	h	Oficial electricista	14,49	5,80	
E22LB0010	1,000	ud	Pica puesta a tierra de 2 m	8,93	8,93	
			Suma la partida.....			14,73
			Costes indirectos.....		4,00%	0,59
			TOTAL PARTIDA			**15,32**

Asciende el precio total de la partida a la mencionada cantidad de QUINCE EUROS con TREINTA Y DOS CÉNTIMOS

04.04		**m**	**Cable Cu 50mm² tierra**			
			Suministro e instalación de cable de Cu 50mm² de tierra bajo cimentación y canalización, con conexión de estructura metálica y armados con grapas y masilla dieléctrica.			
M01B0070	0,100	h	Oficial electricista	14,49	1,45	
M01B0080	0,100	h	Ayudante electricista	13,76	1,38	
E22CA0010	1,000	m	Conductor cobre desnudo 50 mm².	5,80	5,80	
E22CC0010	1,000	ud	p.p. de masilla semiconductora.	1,02	1,02	
			Suma la partida.....			9,65
			Costes indirectos.....		4,00%	0,39
			TOTAL PARTIDA			**10,04**

Asciende el precio total de la partida a la mencionada cantidad de DIEZ EUROS con CUATRO CÉNTIMOS

04.04.1		**m**	**Cable Cu 35mm² aislado tierra**			
			Suministro e instalación de cable de Cu 35mm² Z1-K 750V amarillo verde conexión cuadros.			
M01B0070	0,100	h	Oficial electricista	14,49	1,45	
M01B0080	0,100	h	Ayudante electricista	13,76	1,38	
E22CA0011	1,000	m	Conductor cobre 35 mm² Z1-K 750V	3,92	3,92	
			Suma la partida.....			6,75
			Costes indirectos.....		4,00%	0,27
			TOTAL PARTIDA			**7,02**

Asciende el precio total de la partida a la mencionada cantidad de SIETE EUROS con DOS CÉNTIMOS

VISADO CALIDAD | Las Palmas.
Tramitación y depósito electrónico CALIDAD con nº de visado de calidad E-0171320 con fecha 30/10/2020. Nº Doc. 1 de 2.
Autenticidad verificable en coitilpa.e-gestion.es/validacion.aspx con CSV: CAreglnnh5qs3323202010261320
El otorgamiento de este sello, verifica la conformidad y calidad de la instalación técnica, tal como recoge el Art. 37 del Decreto Autonómico 141/2009, para su presentación ante el Centro Tramitador del Gobierno de Canarias. Documento con firma electrónica y Sello de Tiempo (No necesario electrónico)

CÓDIGO	CANTIDAD	UD	RESUMEN	PRECIO	SUBTOTAL	IMPORTE
SUBCAPÍTULO L2.2.3 GRUPO ELECTROGENO						
G1		**ud**	**Grupo Electrógeno insonorizado 11 kVA 400V 50Hz**			
			Suministro e instalación de grupo electrógeno insonorizado 11 kVA 400V 50Hz, con módulo de gestión y arranque, incluida conexión y configuración.			
M01B0070	8,000	h	Oficial electricista	14,49	115,92	
M01B0080	8,000	h	Ayudante electricista	13,76	110,08	
G1.1	1,000	ud	Grupo electrógeno insonorizado con tarjeta 11 kVA 400V 50Hz	6.720,00	6.720,00	
			Suma la partida.....			6.946,00
			Costes indirectos.....		4,00%	277,84
			TOTAL PARTIDA.....			**7.223,84**

Asciende el precio total de la partida a la mencionada cantidad de SIETE MIL DOSCIENTOS VEINTITRES EUROS con OCHENTA Y CUATRO CÉNTIMOS

G2		**ud**	**Depósito doble pared 1000 litros, con tubería.**			
			Suministro e instalación de grupo electrógeno insonorizado 11 kVA 400V 50Hz, con módulo de gestión y arranque, incluida conexión y configuración.			
M01B0110	8,000	h	Oficial instalador	14,49	115,92	
M01B0120	8,000	h	Ayudante instalador	13,76	110,08	
D1	1,000	ud	Depósito exterior doble pared 1000 litros con tubería salida	1.550,00	1.550,00	
			Suma la partida.....			1.776,00
			Costes indirectos.....		4,00%	71,04
			TOTAL PARTIDA.....			**1.847,04**

Asciende el precio total de la partida a la mencionada cantidad de MIL OCHOCIENTOS CUARENTA Y SIETE EUROS con CUATRO CÉNTIMOS

G3		**ud**	**Escape grupo electrógeno.**			
			Suministro e instalación de escape grupo electrógeno con válvula de salida.			
M01B0110	1,000	h	Oficial instalador	14,49	14,49	
M01B0120	1,000	h	Ayudante instalador	13,76	13,76	
D2	1,000	ud	Tubo escape 4 ml con accesorios	110,00	110,00	
			Suma la partida.....			138,25
			Costes indirectos.....		4,00%	5,53
			TOTAL PARTIDA.....			**143,78**

Asciende el precio total de la partida a la mencionada cantidad de CIENTO CUARENTA Y TRES EUROS con SETENTA Y OCHO CÉNTIMOS

V1		**m²**	**Cerramiento de madera pino autoclave**			
			Cerramiento de madera pino autoclave , postes de madera y accesorios, montada i/replanteol.			
M01A0010	0,150	h	Oficial primera	14,49	2,17	
M01A0030	0,150	h	Peón	13,64	2,05	
D13VS03011	1,000	m2	Selosía madera pino autoclave con postes	40,50	40,50	
			Suma la partida.....			44,72
			Costes indirectos.....		4,00%	1,79
			TOTAL PARTIDA.....			**46,51**

Asciende el precio total de la partida a la mencionada cantidad de CUARENTA Y SEIS EUROS con CINCUENTA Y UN CÉNTIMOS

VISADO CALIDAD | Las Palmas.
Tramitación y depósito electrónico CALIDAD con nº de visado de calidad E-0171320 con fecha 30/10/2020. Nº Doc. 1 de 2.
Autenticidad verificable en coitilpa.e-gestion.es/validacion.aspx con CSV CAreglhnh5q3323020201026 1320
Al otorgamiento de este sello, verifica la conformidad y calidad de la instalación eléctrica, tal como recoge el Art. 47 del Decreto Autonómico 141/2009.
Para su presentación ante el Órgano Directivo competente del Gobierno de Canarias. Documento con firma electrónica y Sello de Tiempo (Notario digital)

CÓDIGO	CANTIDAD	UD	RESUMEN	PRECIO	SUBTOTAL	IMPORTE
CAPÍTULO L2.3 RECARGA VEHÍCULO ELÉCTRICO						
SUBCAPÍTULO L2.3.1 OBRA CIVIL						
D03A0041		**m³**	**Cimentación hormigón masa HM-20/B/20/I**			
			Cimentación hormigón en masa, con hormigón de HM-20/B/20/I, incluso elaboración y vertido,con formación de peana.			
M01A0010	1,000	h	Oficial primera	14,49	14,49	
M01A0030	5,000	h	Peón	13,64	68,20	
E01HCA0010	1,000	m³	Horm prep HM-20/B/20/I	79,13	79,13	
E01E0010	0,075	m³	Agua	1,84	0,14	
			Suma la partida.....			161,96
			Costes indirectos.....		4,00%	6,48
			TOTAL PARTIDA			**168,44**

Asciende el precio total de la partida a la mencionada cantidad de CIENTO SESENTA Y OCHO EUROS con CUARENTA Y CUATRO CÉNTIMOS

44		**m³**	**Excav. en zanjas, pozos cualquier terreno, medios mecánicos**			
			Excavación en zanjas, pozos o cimientos, en todo tipo de terreno, con medios mecánicos, refino y compactación del fondo de la excavación, sin transporte. La medición se hará sobre perfil.			
M01A0030	1,000	h	Peón	13,64	13,64	
O01A0100	1,000	h	Excavadora sobre neumáticos, 105 kW	49,87	49,87	
			Suma la partida.....			63,51
			Costes indirectos.....		4,00%	2,54
			TOTAL PARTIDA			**66,05**

Asciende el precio total de la partida a la mencionada cantidad de SESENTA Y SEIS EUROS con CINCO CÉNTIMOS

D28E0		**u**	**Pintura reserva plaza aparcamiento PMR, familias, recarga VE**			
			Pintura reserva plaza aparcamiento PMR, familias, recarga VE, tipo epoxi de dos componentes, tráfico intenso, colores normalizados, aplicada a dos manos, con brocha, rodillo, pistola convencional o equipo airless, acabado antideslizante, plantillas y recortes, incluso limpieza y preparación del soporte.			
M01B0090	2,000	h	Oficial pintor	14,49	28,98	
M01B0100	4,000	h	Ayudante pintor	13,76	55,04	
E28BA0	5,000	kg	Pintura epoxi tráfico intenso, satinado colores	51,20	256,00	
			Suma la partida.....			340,02
			Costes indirectos.....		4,00%	13,60
			TOTAL PARTIDA			**353,62**

Asciende el precio total de la partida a la mencionada cantidad de TRESCIENTOS CINCUENTA Y TRES EUROS con SESENTA Y DOS CÉNTIMOS

SUBCAPÍTULO L2.3.2 ELECTRICIDAD						
04.05		**ud**	**Pica acero cobreado 14mm 2m**			
			Suministro e instalación de pica de acero cobreado 14mm, de 2m, con conexión cable de Cu 50mm² de tierra bajo cimentación, grapas y masilla dieléctrica.			
M01B0070	0,400	h	Oficial electricista	14,49	5,80	
E22LB0010	1,000	ud	Pica puesta a tierra de 2 m	8,93	8,93	
			Suma la partida.....			14,73
			Costes indirectos.....		4,00%	0,59
			TOTAL PARTIDA			**15,32**

Asciende el precio total de la partida a la mencionada cantidad de QUINCE EUROS con TREINTA Y DOS CÉNTIMOS

		m	**Cable Cu 50mm² tierra**			
			Suministro e instalación de cable de Cu 50mm² de tierra bajo cimentación y canalización, con conexión de estructura metálica y armados con grapas y masilla dieléctrica.			
M01B0070	0,100	h	Oficial electricista	14,49	1,45	
M01B0080	0,100	h	Ayudante electricista	13,76	1,38	
E22LA0010	1,000	m	Conductor cobre desnudo 50 mm².	5,80	5,80	
E22LC0010	1,000	ud	p.p. de masilla semiconductora.	1,02	1,02	
			Suma la partida.....			9,65
			Costes indirectos.....		4,00%	0,39
			TOTAL PARTIDA			**10,04**

Asciende el precio total de la partida a la mencionada cantidad de DIEZ EUROS con CUATRO CÉNTIMOS

VISADO CALIDAD | Las Palmas.
Tramitación y depósito electrónico CALIDAD con nº de visado de calidad E-0171320 con fecha 30/10/2020. Nº Doc. 1 de 2.
Autenticidad verificable en coitilpa.e-gestion.es/validacion.aspx con CSV CAreglhnh5q3323020201026132O
El otorgamiento de este visado verifica la conformidad y calidad de la instalación eléctrica, tal como recoge el Art. 47 del Decreto Autonómico 141/2009, para su presentación ante el Ente Director competente del Gobierno de Canarias. Documento con firma electrónica. Sello de Tiempo (Notario electrónico)

CUADRO DE DESCOMPUESTOS

Roque Bentayga LOTE II

CÓDIGO	CANTIDAD	UD	RESUMEN	PRECIO	SUBTOTAL	IMPORTE
04.04.1		**m**	**Cable Cu 35mm² aislado tierra**			
			Suministro e instalación de cable de Cu 35mm² Z1-K 750V amarillo verde conexión cuadros.			
M01B0070	0,100	h	Oficial electricista	14,49	1,45	
M01B0080	0,100	h	Ayudante electricista	13,76	1,38	
E22LA0011	1,000	m	Conductor cobre 35 mm² Z1-K 750V	3,92	3,92	
			Suma la partida.....			6,75
			Costes indirectos.....		4,00%	0,27
			TOTAL PARTIDA			**7,02**

Asciende el precio total de la partida a la mencionada cantidad de SIETE EUROS con DOS CÉNTIMOS

R1		**ud**	**Punto de recarga exterior 22kW 32A**			
			Suministro e instalación de punto de recarga exterior 22kW 32A, semirrápida modo 3, con módulo de gestión y comunicación 3G, incluida conexión y configuración homologada por el Cabildo de Gran Canaria.			
M01B0070	8,000	h	Oficial electricista	14,49	115,92	
M01B0080	8,000	h	Ayudante electricista	13,76	110,08	
R	1,000	ud	Punto recarga exterior 22kW 32A con comunicación	1.586,00	1.586,00	
			Suma la partida.....			1.812,00
			Costes indirectos.....		4,00%	72,48
			TOTAL PARTIDA			**1.884,48**

Asciende el precio total de la partida a la mencionada cantidad de MIL OCHOCIENTOS OCHENTA Y CUATRO EUROS con CUARENTA Y OCHO CÉNTIMOS

01.03.05.1		**m**	**Cable 1x4x16mm² Cu XZ1 0,6/1kV**			
			Suministro e instalación de cable Cu 1x4x16mm² Cu XZ1 0,6/1kV, con pp de cajas, racores, acoples, terminales y conexiones.			
M01B0070	0,070	h	Oficial electricista	14,49	1,01	
M01B0080	0,070	h	Ayudante electricista	13,76	0,96	
E22ED0400	0,500	ud	p.p. de cajas y pequeño material.	0,80	0,40	
C52	1,000	m	Conductor 1x4x16mm² Cu XZ1 0,6/1 kV	10,50	10,50	
			Suma la partida.....			12,87
			Costes indirectos.....		4,00%	0,51
			TOTAL PARTIDA			**13,38**

Asciende el precio total de la partida a la mencionada cantidad de TRECE EUROS con TREINTA Y OCHO CÉNTIMOS

VISADO CALIDAD | Las Palmas.
Tramitación y depósito electrónico CALIDAD con nº de visado de calidad E-0171320 con fecha 30/10/2020. Nº Doc. 1 de 2.
Autenticidad verificable en coitilpa.e-gestion.es/validacion.aspx con CSV CAreglhnh5o33230202010261320
El otorgamiento de este sello, verifica la conformidad y calidad de la instalación descrita, tal como recoge el Art. 47 del Decreto Autonómico 141/2009,
para su presentación ante el Centro Directivo competente del Gobierno de Canarias (Documento con firma electrónica y Sello de Tiempo (Nº Sellado electrónico)

CÓDIGO	CANTIDAD	UD	RESUMEN	PRECIO	SUBTOTAL	IMPORTE
CAPÍTULO L2.4 ADECUACIÓN INSTALACIÓN ELÉCTRICA						
SUBCAPÍTULO L2.4.1 CENTRO INTERPRETACIÓN						
04.121		**m**	**Canal PVC 200x60mm 2 compatimentos**			
			Suministro e instalación de canal PVC 200x60mm dos compartimentos con tapa con pp de anclajes.			
M01B0070	0,180	h	Oficial electricista	14,49	2,61	
M01B0080	0,090	h	Ayudante electricista	13,76	1,24	
E22CB	1,000	m	Canal PVC-M1 RoHS, lisa 60x200 mm i/cub 2 compartimentos	18,00	18,00	
			Suma la partida.....			21,85
			Costes indirectos.....		4,00%	0,87
			TOTAL PARTIDA.....			**22,72**

Asciende el precio total de la partida a la mencionada cantidad de VEINTIDOS EUROS con SETENTA Y DOS CÉNTIMOS

E88		**u**	**Adaptación cuadro Museo CM**			
			Adaptación cuadro Museo, añadiendo aparamenta trifásica según unifilar, 1 ud 4x32A, 3 ud 4x40A 30 mA, 2 contactores 4x16A, cabeado trifásico.			
M01B0070	8,000	h	Oficial electricista	14,49	115,92	
M01B0080	8,000	h	Ayudante electricista	13,76	110,08	
E25D0400	10,000	ud	p.p. de cajas y pequeño material.	0,80	8,00	
A01	3,000	u	Aparamenta según esquema unifilar	100,00	300,00	
			Suma la partida.....			534,00
			Costes indirectos.....		4,00%	21,36
			TOTAL PARTIDA.....			**555,36**

Asciende el precio total de la partida a la mencionada cantidad de QUINIENTOS CINCUENTA Y CINCO EUROS con TREINTA Y SEIS CÉNTIMOS

04.16		**ud**	**Luminaria estanca led IP-65 20W.**			
			Suministro e instalación de luminaria estanca led IP-65 20W sobrepuesta, incluida conexión.			
M01B0070	0,300	h	Oficial electricista	14,49	4,35	
M01B0080	0,300	h	Ayudante electricista	13,76	4,13	
M04J17	1,000	ud	Pantalla estanca led IP65 20W	26,00	26,00	
			Suma la partida.....			34,48
			Costes indirectos.....		4,00%	1,38
			TOTAL PARTIDA.....			**35,86**

Asciende el precio total de la partida a la mencionada cantidad de TREINTA Y CINCO EUROS con OCHENTA Y SEIS CÉNTIMOS

L3		**ud**	**Luminaria dowlight led 24W sobrepuesta**			
			Suministro e instalación de luminaria dowlight led 24W superficie, incluida conexión.			
M01B0070	0,300	h	Oficial electricista	14,49	4,35	
M01B0080	0,300	h	Ayudante electricista	13,76	4,13	
	1,000	ud	Dowlight 24W	29,00	29,00	
			Suma la partida.....			37,48
			Costes indirectos.....		4,00%	1,50
			TOTAL PARTIDA.....			**38,98**

Asciende el precio total de la partida a la mencionada cantidad de TREINTA Y OCHO EUROS con NOVENTA Y OCHO CÉNTIMOS

		ud	**Luminaria dowlight led 24W encastrada**			
			Suministro e instalación de luminaria dowlight led 24W encastrada, incluida conexión.			
070	0,300	h	Oficial electricista	14,49	4,35	
080	0,300	h	Ayudante electricista	13,76	4,13	
	1,000	ud	Dowlight 24W	29,00	29,00	
			Suma la partida.....			37,48
			Costes indirectos.....		4,00%	1,50
			TOTAL PARTIDA.....			**38,98**

Asciende el precio total de la partida a la mencionada cantidad de TREINTA Y OCHO EUROS con NOVENTA Y OCHO CÉNTIMOS

VISADO CALIDAD | Las Palmas.
Tramitación y depósito electrónico CALIDAD con nº de visado de calidad E-0171320 con fecha 30/10/2020. Nº Doc. 1 de 2.
Autenticidad verificable en coitilpa.e-gestion.es/validacion.aspx con CSV CArqlhnh5q3323020201026132O
El otorgamiento de este sello, verifica la conformidad y calidad de la instalación eléctrica. El cotejo no recoge el Art. 47 del Decreto Autonómico 149/2009
para su presentación ante el Centro Directivo competente del Gobierno de Canarias. Documento con firma electrónica y fecha de tiempo (Notario electrónico)

CÓDIGO	CANTIDAD	UD	RESUMEN	PRECIO	SUBTOTAL	IMPORTE
L4		**ud**	**Foco carril led 15W**			
			Suministro e instalación de luminaria foco carril led 15W, incluida conexión.			
M01B0070	0,300	h	Oficial electricista	14,49	4,35	
M01B0080	0,300	h	Ayudante electricista	13,76	4,13	
L12	1,000	ud	Foco carril led 15W	11,00	11,00	
			Suma la partida.....			19,48
			Costes indirectos.....		4,00%	0,78
			TOTAL PARTIDA			**20,26**

Asciende el precio total de la partida a la mencionada cantidad de VEINTE EUROS con VEINTISEIS CÉNTIMOS

L5		**ud**	**Proyector led 33W**			
			Suministro e instalación de luminaria proyector led 33W, incluida conexión.			
M01B0070	0,300	h	Oficial electricista	14,49	4,35	
M01B0080	0,300	h	Ayudante electricista	13,76	4,13	
L13	1,000	ud	Proyector led 33W	19,00	19,00	
			Suma la partida.....			27,48
			Costes indirectos.....		4,00%	1,10
			TOTAL PARTIDA			**28,58**

Asciende el precio total de la partida a la mencionada cantidad de VEINTIOCHO EUROS con CINCUENTA Y OCHO CÉNTIMOS

04 18		**ud**	**Luminaria de emergencia y señalización 250 lumen 1 hora**			
			Suministro e instalación de luminaria de emergencia y señalización 250 lumen 1 hora led sobrepuesta, incluida conexión.			
M01B0070	0,700	h	Oficial electricista	14,49	10,14	
M04A19	1,000	ud	Luminaria emergencia 250 lumen 1 hora	30,00	30,00	
			Suma la partida.....			40,14
			Costes indirectos.....		4,00%	1,61
			TOTAL PARTIDA			**41,75**

Asciende el precio total de la partida a la mencionada cantidad de CUARENTA Y UN EUROS con SETENTA Y CINCO CÉNTIMOS

04 22		**ud**	**Sensor de presencia encendido alumbrado regulable**			
			Suministro e instalación de sensor de presencia crepuscular regulable encendido alumbrado montaje interior sobrepuesto.			
M01B0070	0,500	h	Oficial electricista	14,49	7,25	
M04A23	1,000	ud	Sensor de presencia crepusculares	25,00	25,00	
			Suma la partida.....			32,25
			Costes indirectos.....		4,00%	1,29
			TOTAL PARTIDA			**33,54**

Asciende el precio total de la partida a la mencionada cantidad de TREINTA Y TRES EUROS con CINCUENTA Y CUATRO CÉNTIMOS

04 23		**ud**	**Toma de corriente sobrepuesta 2x16A+T**			
			Suministro e instalación de toma de corriente 2x16A +T schuko IP44 sobrepuesta, caja y mecanismo, serie legrand o similar, color gris.			
M01B0070	0,400	h	Oficial electricista	14,49	5,80	
M04A24	1,000	ud	Toma de corriente sobrepuesta IP-44	24,70	24,70	
			Suma la partida.....			30,50
			Costes indirectos.....		4,00%	1,22
			TOTAL PARTIDA			**31,72**

Asciende el precio total de la partida a la mencionada cantidad de TREINTA Y UN EUROS con SETENTA Y DOS CÉNTIMOS

VISADO CALIDAD | Las Palmas.
Tramitación y depósito electrónico CALIDAD con nº de visado de calidad E-0171320 con fecha 30/10/2020. Nº Doc. 1 de 2.
Autenticidad verificable en coitilpa.e-gestion.es/validacion.aspx con CSV CAreqlunh5oq332320201026132 0
El otorgamiento de este sello, verifica la calidad de la instalación eléctrica, como recoge el Art.37 del Decreto Autonómico 141/2009, para su presentación ante el Centro Directivo competente del Gobierno de Canarias. Documento con firma electrónica y Sello de Tiempo (Normativa electrónico)

CUADRO DE DESCOMPUESTOS

Roque Bentayga LOTE II

CÓDIGO	CANTIDAD	UD	RESUMEN	PRECIO	SUBTOTAL	IMPORTE
04.26		**m**	**Cable 2x1,5mm² Cu+T+ tubo**			
			Suministro e instalación de cable Cu 2x1,5mm² +T Z1-750V / RZ1-K AS 0,6/1kV, con pp de tubo no propagador de la llama rígido o flexible, cajas, racores, acoples, terminales y conexiones, libre de halógenos			
M01B0070	0,100	h	Oficial electricista	14,49	1,45	
M01B0080	0,100	h	Ayudante electricista	13,76	1,38	
E22IA0020	3,000	m	Conductor 1,5 mm² Cu, CPR Cca-s1b,d1,a1 libre halogenos	0,20	0,60	
E22CAD0070	1,000	m	Tubo rígido D 20 mm categ 3422, ICTA	0,95	0,95	
E22FD0400	1,000	ud	p.p. de cajas y pequeño material.	0,80	0,80	
			Suma la partida.....			5,18
			Costes indirectos.....		4,00%	0,21
			TOTAL PARTIDA.....			**5,39**

Asciende el precio total de la partida a la mencionada cantidad de CINCO EUROS con TREINTA Y NUEVE CÉNTIMOS

04.27		**m**	**Cable 2x2,5mm² Cu+T + tubo.**			
			Suministro e instalación de cable Cu 2x2,5mm² +T Z1-750V / RZ1-K AS 0,6/1kV, con pp de tubo no propagador de la llama rígido o flexible, cajas, racores, acoples, terminales y conexiones, libre de halógenos			
M01B0070	0,150	h	Oficial electricista	14,49	2,17	
M01B0080	0,150	h	Ayudante electricista	13,76	2,06	
E22IA0030	3,000	m	Conductor cobre H07Z1-K, 750 V, CPR Cca-s1b,d1,a1 unipolar 2,5 m	0,40	1,20	
E22CAD0080	1,350	m	Tubo rígido D 25 mm categ 3422, ICTA	0,30	0,41	
E22FD0400	1,000	ud	p.p. de cajas y pequeño material.	0,80	0,80	
			Suma la partida.....			6,64
			Costes indirectos.....		4,00%	0,27
			TOTAL PARTIDA.....			**6,91**

Asciende el precio total de la partida a la mencionada cantidad de SEIS EUROS con NOVENTA Y UN CÉNTIMOS

04.13		**m**	**Cable 1x4x10mm² Cu RZ1-K AS 0,6/1kV.**			
			Suministro e instalación de cable Cu 1x4x10mm² RZ1-K AS 0,6/1kV, con pp de terminales y conexiones libre de halógenos			
M01B0070	0,150	h	Oficial electricista	14,49	2,17	
[illegible]1	1,000	m	Cable RZ1-K (AS) 0,6/1kV CPR Cca-s1b,d1,a1 de 1x4x10 mm²	5,20	5,20	
			Suma la partida.....			7,37
			Costes indirectos.....		4,00%	0,29
			TOTAL PARTIDA.....			**7,66**

Asciende el precio total de la partida a la mencionada cantidad de SIETE EUROS con SESENTA Y SEIS CÉNTIMOS

A		**ud**	**Ayudas de albañilería a las instalaciones**			
			Ayudas de albañilería a las distintas instalaciones			
M01A0030	16,000	h	Peón	13,64	218,24	
			Suma la partida.....			218,24
			Costes indirectos.....		4,00%	8,73
			TOTAL PARTIDA.....			**226,97**

Asciende el precio total de la partida a la mencionada cantidad de DOSCIENTOS VEINTISEIS EUROS con NOVENTA Y SIETE CÉNTIMOS

		ud	**Desmantelamiento luminarias**			
			Desmantelamiento de las luminarias existentes.			
[illegible]030	8,000	h	Peón	13,64	109,12	
			Suma la partida.....			109,12
			Costes indirectos.....		4,00%	4,36
			TOTAL PARTIDA.....			**113,48**

Asciende el precio total de la partida a la mencionada cantidad de CIENTO TRECE EUROS con CUARENTA Y OCHO CÉNTIMOS

VISADO CALIDAD | Las Palmas.
Tramitación y depósito electrónico CALIDAD con nº de visado de calidad E-0171320 con fecha 30/10/2020. Nº Doc. 1 de 2.
Autenticidad verificable en coitilpa.e-gestion.es/validacion.aspx con CSV CAreglhnh5qs3320201026132O.
El otorgamiento de este sello verifica la conformidad y calidad de la instalación eléctrica, tal como recoge el Art. 47 del Decreto Autonómico 141/2009,
para su presentación ante el Centro Directivo competente del Gobierno de Canarias. Documento con firma electrónica. Sello Tiempo (Notario electrónico)

CÓDIGO	CANTIDAD	UD	RESUMEN	PRECIO	SUBTOTAL	IMPORTE
SUBCAPÍTULO L2.4.2 SALA SERVIDORES						
04.121		**m**	**Canal PVC 200x60mm 2 compatimentos**			
			Suministro e instalación de canal PVC 200x60mm dos compartimentos con tapa con pp de anclajes.			
M01B0070	0,180	h	Oficial electricista	14,49	2,61	
M01B0080	0,090	h	Ayudante electricista	13,76	1,24	
E22CB	1,000	m	Canal PVC-M1 RoHS, lisa 60x200 mm i/cub 2 compartimentos	18,00	18,00	
			Suma la partida.....			21,85
			Costes indirectos.....		4,00%	0,87
			TOTAL PARTIDA.....			**22,72**

Asciende el precio total de la partida a la mencionada cantidad de VEINTIDOS EUROS con SETENTA Y DOS CÉNTIMOS

L14		**ud**	**Luminaria dowlight led 24W encastrada**			
			Suministro e instalación de luminaria dowlight led 24W encastrada, incluida conexión.			
M01B0070	0,300	h	Oficial electricista	14,49	4,35	
M01B0080	0,300	h	Ayudante electricista	13,76	4,13	
L10	1,000	ud	Dowlight 24W	29,00	29,00	
			Suma la partida.....			37,48
			Costes indirectos.....		4,00%	1,50
			TOTAL PARTIDA.....			**38,98**

Asciende el precio total de la partida a la mencionada cantidad de TREINTA Y OCHO EUROS con NOVENTA Y OCHO CÉNTIMOS

04.18		**ud**	**Luminaria de emergencia y señalización 250 lumen 1 hora**			
			Suministro e instalación de luminaria de emergencia y señalización 250 lumen 1 hora led sobrepuesta, incluida conexión.			
M01B0070	0,700	h	Oficial electricista	14,49	10,14	
M04.19	1,000	ud	Luminaria emergencia 250 lumen 1 hora	30,00	30,00	
			Suma la partida.....			40,14
			Costes indirectos.....		4,00%	1,61
			TOTAL PARTIDA.....			**41,75**

Asciende el precio total de la partida a la mencionada cantidad de CUARENTA Y UN EUROS con SETENTA Y CINCO CÉNTIMOS

04.23		**ud**	**Toma de corriente sobrepuesta 2x16A+T**			
			Suministro e instalación de toma de corriente 2x16A +T schuko IP44 sobrepuesta, caja y mecanismo, serie legrand o similar, color gris.			
M01B0070	0,400	h	Oficial electricista	14,49	5,80	
M04.24	1,000	ud	Toma de corriente sobrepuesta IP-44	24,70	24,70	
			Suma la partida.....			30,50
			Costes indirectos.....		4,00%	1,22
			TOTAL PARTIDA.....			**31,72**

Asciende el precio total de la partida a la mencionada cantidad de TREINTA Y UN EUROS con SETENTA Y DOS CÉNTIMOS

04.26		**m**	**Cable 2x1,5mm² Cu+T+ tubo**			
			Suministro e instalación de cable Cu 2x1,5mm² +T Z1-750V / RZ1-K AS 0,6/1kV, con pp de tubo no propagador de la llama rígido o flexible, cajas, racores, acoples, terminales y conexiones, libre de halógenos			
[illegible]B0070	0,100	h	Oficial electricista	14,49	1,45	
[illegible]B0080	0,100	h	Ayudante electricista	13,76	1,38	
[illegible]A0020	3,000	m	Conductor 1,5 mm² Cu, CPR Cca-s1b,d1,a1 libre halogenos	0,20	0,60	
[illegible]00070	1,000	m	Tubo rígido D 20 mm categ 3422, ICTA	0,95	0,95	
[illegible]400	1,000	ud	p.p. de cajas y pequeño material.	0,80	0,80	
			Suma la partida.....			5,18
			Costes indirectos.....		4,00%	0,21
			TOTAL PARTIDA.....			**5,39**

Asciende el precio total de la partida a la mencionada cantidad de CINCO EUROS con TREINTA Y NUEVE CÉNTIMOS

VISADO CALIDAD | Las Palmas.
Tramitación y depósito electrónico CALIDAD con nº de visado de calidad E-0171320 con fecha 30/10/2020. Nº Doc. 1 de 2.
Autenticidad verificable en coitilpa.e-gestion.es/validacion.aspx con CSV:CAreglhnh5o33230202010261320
El otorgamiento de este sello, verificación de calidad de la instalación eléctrica, tal como recoge el Art. 47 del Decreto Autonómico 141/2009, Documento conformado electrónica y Sello de Tiempo (Documento electrónico) para su presentación ante el Centro Previsivo competente de Gobierno de Canarias.

CUADRO DE DESCOMPUESTOS

Roque Bentayga LOTE II

CÓDIGO	CANTIDAD	UD	RESUMEN	PRECIO	SUBTOTAL	IMPORTE
04.27		**m**	**Cable 2x2,5mm² Cu+T + tubo.**			
			Suministro e instalación de cable Cu 2x2,5mm² +T Z1-750V / RZ1-K AS 0,6/1kV, con pp de tubo no propagador de la llama rígido o flexible, cajas, racores, acoples, terminales y conexiones, libre de halógenos			
M01B0070	0,150	h	Oficial electricista	14,49	2,17	
M01B0080	0,150	h	Ayudante electricista	13,76	2,06	
E22IA0030	3,000	m	Conductor cobre H07Z1-K, 750 V, CPR Cca-s1b,d1,a1 unipolar 2,5 m	0,40	1,20	
E22CAD0080	1,350	m	Tubo rígido D 25 mm categ 3422, ICTA	0,30	0,41	
E22FD0400	1,000	ud	p.p. de cajas y pequeño material.	0,80	0,80	
			Suma la partida.....			6,64
			Costes indirectos.....		4,00%	0,27
			TOTAL PARTIDA.....			**6,91**

Asciende el precio total de la partida a la mencionada cantidad de SEIS EUROS con NOVENTA Y UN CÉNTIMOS

C113		**m**	**Cable 1x4x10mm² Cu RZ1-K AS 0,6/1kV.**			
			Suministro e instalación de cable Cu 1x4x10mm² RZ1-K AS 0,6/1kV, con pp de terminales y conexiones libre de halógenos			
M01B0070	0,150	h	Oficial electricista	14,49	2,17	
C113	1,000	m	Cable RZ1-K (AS) 0,6/1kV CPR Cca-s1b,d1,a1 de 1x4x10 mm²	5,20	5,20	
			Suma la partida.....			7,37
			Costes indirectos.....		4,00%	0,29
			TOTAL PARTIDA.....			**7,66**

Asciende el precio total de la partida a la mencionada cantidad de SIETE EUROS con SESENTA Y SEIS CÉNTIMOS

E66		**u**	**Cuadro Rack envolvente sobrepuesta, IP-44**			
			Cuadro Rack CR, envolvente sobrepuesta IP-44, aparamenta según unifilar			
M01B0070	5,000	h	Oficial electricista	14,49	72,45	
M01B0080	5,000	h	Ayudante electricista	13,76	68,80	
E22FD0400	20,000	ud	p.p. de cajas y pequeño material.	0,80	16,00	
E66V	1,000	u	Envolvente IP-44 sobrepuesta	100,00	100,00	
E66A	2,000	u	Aparamenta según esquema unifilar	100,00	200,00	
			Suma la partida.....			457,25
			Costes indirectos.....		4,00%	18,29
			TOTAL PARTIDA.....			**475,54**

Asciende el precio total de la partida a la mencionada cantidad de CUATROCIENTOS SETENTA Y CINCO EUROS con CINCUENTA Y CUATRO CÉNTIMOS

A[illegible]		**ud**	**Ayudas de albañilería a las instalaciones**			
			Ayudas de albañilería a las distintas instalaciones			
M01A0030	16,000	h	Peón	13,64	218,24	
			Suma la partida.....			218,24
			Costes indirectos.....		4,00%	8,73
			TOTAL PARTIDA.....			**226,97**

Asciende el precio total de la partida a la mencionada cantidad de DOSCIENTOS VEINTISEIS EUROS con NOVENTA Y SIETE CÉNTIMOS

		ud	**Desmantelamiento luminarias**			
			Desmantelamiento de las luminarias existentes.			
[illegible]030	8,000	h	Peón	13,64	109,12	
			Suma la partida.....			109,12
			Costes indirectos.....		4,00%	4,36
			TOTAL PARTIDA.....			**113,48**

Asciende el precio total de la partida a la mencionada cantidad de CIENTO TRECE EUROS con CUARENTA Y OCHO CÉNTIMOS

VISADO CALIDAD | Las Palmas.
Tramitación y depósito electrónico CALIDAD con nº de visado de calidad E-0171320 con fecha 30/10/2020. Nº Doc. 1 de 2.
Autenticidad verificable en coitilpa.e-gestion.es/validacion.aspx con CSV CAregIhn5q332302010261320
El otorgamiento de este sello verifica la conformidad y calidad de la instalación eléctrica, el cómo recoge el Art. 47 del Decreto Autonómico 142/2009,
para su presentación ante el Centro Directivo competente del Gobierno de Canarias. Documento con firma electrónica. Sello de Tiempo (Notario electrónico)

CÓDIGO	CANTIDAD	UD	RESUMEN	PRECIO	SUBTOTAL	IMPORTE
SUBCAPÍTULO L2.4.3 EXTERIORES Y APARCAMIENTO						
04.03		**ud**	**Poste galvanizado 4m 2-1/2" color madera.**			
			Suministro e instalación de poste galvanizado de 4m, tubo 2-1/2" con placa de anclaje, cimentación, color madera.			
M01A0010	0,800	h	Oficial primera	14,49	11,59	
M01A0030	0,800	h	Peón	13,64	10,91	
M04.04	1,000	ud	Poste galvanizado 4m 2 2/2"	160,00	160,00	
A03A0010	0,060	m³	Hormigón en masa de fck= 10 N/mm²	82,94	4,98	
QAC0010	0,250	h	Camión grúa 20 t	32,48	8,12	
			Suma la partida.....			195,60
			Costes indirectos.....		4,00%	7,82
			TOTAL PARTIDA			**203,42**

Asciende el precio total de la partida a la mencionada cantidad de DOSCIENTOS TRES EUROS con CUARENTA Y DOS CÉNTIMOS

E67		**u**	**Cuadro Aparcamiento armario exterior IP-65**			
			Cuadro aparcamiento armario exterior IP-65 IK9, aparamenta según unifilar			
M01B0070	4,000	h	Oficial electricista	14,49	57,96	
M01B0080	4,000	h	Ayudante electricista	13,76	55,04	
[illegible]D0400	20,000	ud	p.p. de cajas y pequeño material.	0,80	16,00	
A01	1,000	u	Aparamenta según esquema unifilar	100,00	100,00	
E17NV2	1,000	u	Armario exterior IP-65 Ik10	250,00	250,00	
			Suma la partida.....			479,00
			Costes indirectos.....		4,00%	19,16
			TOTAL PARTIDA			**498,16**

Asciende el precio total de la partida a la mencionada cantidad de CUATROCIENTOS NOVENTA Y OCHO EUROS con DIECISEIS CÉNTIMOS

04.17		**ud**	**Proyector led IP-65 100W con sensor.**			
			Suministro e instalación de proyector led IP-65 100W sobrepuesto con sensor de movimiento crepuscular temporizado, incluida conexión.			
M01B0070	1,000	h	Oficial electricista	14,49	14,49	
M04.18	1,000	ud	Proyector led IP65 100W con sensor	55,00	55,00	
			Suma la partida.....			69,49
			Costes indirectos.....		4,00%	2,78
			TOTAL PARTIDA			**72,27**

Asciende el precio total de la partida a la mencionada cantidad de SETENTA Y DOS EUROS con VEINTISIETE CÉNTIMOS

[illegible]0.23		**ud**	**Toma de corriente estanca IP-55**			
			Suministro e instalación de toma de corriente 2x16A +T schuko estanca IP55 sobrepuesta, caja y mecanismo, serie legrand o similar, color gris.			
M01B0070	0,400	h	Oficial electricista	14,49	5,80	
M04.24	1,000	ud	Toma de corriente sobrepuesta IP-44	24,70	24,70	
			Suma la partida.....			30,50
			Costes indirectos.....		4,00%	1,22
			TOTAL PARTIDA			**31,72**

Asciende el precio total de la partida a la mencionada cantidad de TREINTA Y UN EUROS con SETENTA Y DOS CÉNTIMOS

		ud	**Ayudas de albañilería a las instalaciones**			
			Ayudas de albañilería a las distintas instalaciones			
[illegible]030	16,000	h	Peón	13,64	218,24	
			Suma la partida.....			218,24
			Costes indirectos.....		4,00%	8,73
			TOTAL PARTIDA			**226,97**

Asciende el precio total de la partida a la mencionada cantidad de DOSCIENTOS VEINTISEIS EUROS con NOVENTA Y SIETE CÉNTIMOS

VISADO CALIDAD | Las Palmas.
Tramitación y depósito electrónico CALIDAD con nº de visado de calidad E-0171320 con fecha 30/10/2020. Nº Doc. 1 de 2.
Autenticidad verificable en coitilpa.e-gestion.es/validacion.aspx con CSV CAtrglhnh5q3323020201026132O
El otorgamiento de este sello, verifica la conformidad y calidad de la instalación eléctrica, tal como recoge el Art. 41/2009, para su presentación ante el Centro Directivo competente del Gobierno de Canarias. Documento con firma electrónica y fecha de tiempo (Notario electrónico)

CUADRO DE DESCOMPUESTOS

Roque Bentayga LOTE II

CÓDIGO	CANTIDAD	UD	RESUMEN	PRECIO	SUBTOTAL	IMPORTE
01.05.04		**m**	**Cable 1x2x10mm² Cu XZ1 0,6/1kV**			
			Suministro e instalación de cable Cu 1x2x10mm² Cu XZ1 0,6/1kV, con pp de cajas, racores, acoples, terminales y conexiones.			
M01B0070	0,050	h	Oficial electricista	14,49	0,72	
M01B0080	0,050	h	Ayudante electricista	13,76	0,69	
E22FD0400	0,500	ud	p.p. de cajas y pequeño material.	0,80	0,40	
CA55	1,000	m	Conductor 1x2x10mm² Cu XZ1 0,6/1 kV	2,52	2,52	
			Suma la partida.....			4,33
			Costes indirectos.....		4,00%	0,17
			TOTAL PARTIDA.....			**4,50**

Asciende el precio total de la partida a la mencionada cantidad de CUATRO EUROS con CINCUENTA CÉNTIMOS

04.22		**m**	**Cable 2x2,5mm² Cu+T + tubo.**			
			Suministro e instalación de cable Cu 2x2,5mm² +T Z1-750V / RZ1-K AS 0,6/1kV, con pp de tubo no propagador de la llama rígido o flexible, cajas, racores, acoples, terminales y conexiones, libre de halógenos			
M01B0070	0,150	h	Oficial electricista	14,49	2,17	
M01B0080	0,150	h	Ayudante electricista	13,76	2,06	
E22FA0030	3,000	m	Conductor cobre H07Z1-K, 750 V, CPR Cca-s1b,d1,a1 unipolar 2,5 m	0,40	1,20	
E22CAD0080	1,350	m	Tubo rígido D 25 mm categ 3422, ICTA	0,30	0,41	
E22FD0400	1,000	ud	p.p. de cajas y pequeño material.	0,80	0,80	
			Suma la partida.....			6,64
			Costes indirectos.....		4,00%	0,27
			TOTAL PARTIDA.....			**6,91**

Asciende el precio total de la partida a la mencionada cantidad de SEIS EUROS con NOVENTA Y UN CÉNTIMOS

04.26		**m**	**Cable 2x1,5mm² Cu+T+ tubo**			
			Suministro e instalación de cable Cu 2x1,5mm² +T Z1-750V / RZ1-K AS 0,6/1kV, con pp de tubo no propagador de la llama rígido o flexible, cajas, racores, acoples, terminales y conexiones, libre de halógenos			
M01B0070	0,100	h	Oficial electricista	14,49	1,45	
M01B0080	0,100	h	Ayudante electricista	13,76	1,38	
E22FA0020	3,000	m	Conductor 1,5 mm² Cu, CPR Cca-s1b,d1,a1 libre halogenos	0,20	0,60	
E22CAD0070	1,000	m	Tubo rígido D 20 mm categ 3422, ICTA	0,95	0,95	
E22FD0400	1,000	ud	p.p. de cajas y pequeño material.	0,80	0,80	
			Suma la partida.....			5,18
			Costes indirectos.....		4,00%	0,21
			TOTAL PARTIDA.....			**5,39**

Asciende el precio total de la partida a la mencionada cantidad de CINCO EUROS con TREINTA Y NUEVE CÉNTIMOS

04.28		**m**	**Cable 2x6mm² Cu +T + tubo**			
			Suministro e instalación de cable Cu 2x6mm² +T Z1-750V / RZ1-K AS 0,6/1kV, con pp de tubo no propagador de la llama rígido o flexible, cajas, racores, acoples, terminales y conexiones, libre de halógenos			
M01B0070	0,200	h	Oficial electricista	14,49	2,90	
M01B0080	0,200	h	Ayudante electricista	13,76	2,75	
E22CAD0090	1,000	m	Tubo flexible corrug D 32 mm categ 3422, ICTA	0,50	0,50	
[illegible]A0050	3,000	m	Conductor cobre H07Z1-K, 750 V, CPR Cca-s1b,d1,a1 unipolar 6 mm²	0,60	1,80	
[illegible]D0400	1,000	ud	p.p. de cajas y pequeño material.	0,80	0,80	
			Suma la partida.....			8,75
			Costes indirectos.....		4,00%	0,35
			TOTAL PARTIDA.....			**9,10**

[illegible]de el precio total de la partida a la mencionada cantidad de NUEVE EUROS con DIEZ CÉNTIMOS

VISADO CALIDAD | Las Palmas.
Tramitación y depósito electrónico CALIDAD con nº de visado de calidad E-0171320 con fecha 30/10/2020. Nº Doc. 1 de 2.
Autenticidad verificable en coitilpa.e-gestion.es/validacion.aspx con CSV CAreglhnh5qc3323020201026132O
El otorgamiento de este sello, verifica la conformidad a la Ley 4/2009, Autonómica 14/2009, de Instalación Eléctrica, tal como recoge el Art. 42 del Decreto 141/2009, para su presentación ante el Centro Directivo correspondiente. Documento con firma electrónica y Sello Tiempo (Notario-electrónico)

CÓDIGO	CANTIDAD	UD	RESUMEN	PRECIO	SUBTOTAL	IMPORTE
04.04.1		**m**	**Cable Cu 35mm² aislado tierra**			
			Suministro e instalación de cable de Cu 35mm² Z1-K 750V amarillo verde conexión cuadros.			
M01B0070	0,100	h	Oficial electricista	14,49	1,45	
M01B0080	0,100	h	Ayudante electricista	13,76	1,38	
E22LA0011	1,000	m	Conductor cobre 35 mm² Z1-K 750V	3,92	3,92	
			Suma la partida.....			6,75
			Costes indirectos.....		4,00%	0,27
			TOTAL PARTIDA			**7,02**

Asciende el precio total de la partida a la mencionada cantidad de SIETE EUROS con DOS CÉNTIMOS

SUBCAPÍTULO L2.4.4 RECINTOS

04.16		**ud**	**Luminaria estanca led IP-65 20W.**			
			Suministro e instalación de luminaria estanca led IP-65 20W sobrepuesta, incluida conexión.			
M01B0070	0,300	h	Oficial electricista	14,49	4,35	
M01B0080	0,300	h	Ayudante electricista	13,76	4,13	
M04.17	1,000	ud	Pantalla estanca led IP65 20W	26,00	26,00	
			Suma la partida.....			34,48
			Costes indirectos.....		4,00%	1,38
			TOTAL PARTIDA			**35,86**

Asciende el precio total de la partida a la mencionada cantidad de TREINTA Y CINCO EUROS con OCHENTA Y SEIS CÉNTIMOS

04.18		**ud**	**Luminaria de emergencia y señalización 250 lumen 1 hora**			
			Suministro e instalación de luminaria de emergencia y señalización 250 lumen 1 hora led sobrepuesta, incluida conexión.			
M01B0070	0,700	h	Oficial electricista	14,49	10,14	
M04.19	1,000	ud	Luminaria emergencia 250 lumen 1 hora	30,00	30,00	
			Suma la partida.....			40,14
			Costes indirectos.....		4,00%	1,61
			TOTAL PARTIDA			**41,75**

Asciende el precio total de la partida a la mencionada cantidad de CUARENTA Y UN EUROS con SETENTA Y CINCO CÉNTIMOS

04.23		**ud**	**Toma de corriente sobrepuesta 2x16A+T**			
			Suministro e instalación de toma de corriente 2x16A +T schuko IP44 sobrepuesta, caja y mecanismo, serie legrand o similar, color gris.			
M01B0070	0,400	h	Oficial electricista	14,49	5,80	
M04.24	1,000	ud	Toma de corriente sobrepuesta IP-44	24,70	24,70	
			Suma la partida.....			30,50
			Costes indirectos.....		4,00%	1,22
			TOTAL PARTIDA			**31,72**

Asciende el precio total de la partida a la mencionada cantidad de TREINTA Y UN EUROS con SETENTA Y DOS CÉNTIMOS

04.26		**m**	**Cable 2x1,5mm² Cu+T+ tubo**			
			Suministro e instalación de cable Cu 2x1,5mm² +T Z1-750V / RZ1-K AS 0,6/1kV, con pp de tubo no propagador de la llama rígido o flexible, cajas, racores, acoples, terminales y conexiones, libre de halógenos			
[illegible]B0070	0,100	h	Oficial electricista	14,49	1,45	
[illegible]B0080	0,100	h	Ayudante electricista	13,76	1,38	
[illegible]A0020	3,000	m	Conductor 1,5 mm² Cu, CPR Cca-s1b,d1,a1 libre halogenos	0,20	0,60	
[illegible]0070	1,000	m	Tubo rígido D 20 mm categ 3422, ICTA	0,95	0,95	
[illegible]400	1,000	ud	p.p. de cajas y pequeño material.	0,80	0,80	
			Suma la partida.....			5,18
			Costes indirectos.....		4,00%	0,21
			TOTAL PARTIDA			**5,39**

Asciende el precio total de la partida a la mencionada cantidad de CINCO EUROS con TREINTA Y NUEVE CÉNTIMOS

VISADO CALIDAD | Las Palmas.
Tramitación y depósito electrónico CALIDAD con nº de visado de calidad E-0171320 con fecha 30/10/2020. Nº Doc. 1 de 2.
Autenticidad verificable en coitilpa.e-gestion.es/validacion.aspx con CSV:CAreglhnh5q33230202010261320
El otorgamiento de este sello, verifica la conformidad de calidad de la instalación eléctrica, tal como refiere el Art. 47 del Decreto Autonómico 141/2009 (Notario electrónico) para su presentación ante el Centro Previo competente del Gobierno de Canarias. Documento con firma electrónica y Sello de Tiempo

CUADRO DE DESCOMPUESTOS

Roque Bentayga LOTE II

CÓDIGO	CANTIDAD	UD	RESUMEN	PRECIO	SUBTOTAL	IMPORTE
04.27		**m**	**Cable 2x2,5mm² Cu+T + tubo.**			
			Suministro e instalación de cable Cu 2x2,5mm² +T Z1-750V / RZ1-K AS 0,6/1kV, con pp de tubo no propagador de la llama rígido o flexible, cajas, racores, acoples, terminales y conexiones, libre de halógenos			
M01B0070	0,150	h	Oficial electricista	14,49	2,17	
M01B0080	0,150	h	Ayudante electricista	13,76	2,06	
E22IA0030	3,000	m	Conductor cobre H07Z1-K, 750 V, CPR Cca-s1b,d1,a1 unipolar 2,5 m	0,40	1,20	
E22CAD0080	1,350	m	Tubo rígido D 25 mm categ 3422, ICTA	0,30	0,41	
E22FD0400	1,000	ud	p.p. de cajas y pequeño material.	0,80	0,80	
			Suma la partida.....			6,64
			Costes indirectos.....		4,00%	0,27
			TOTAL PARTIDA			**6,91**

Asciende el precio total de la partida a la mencionada cantidad de SEIS EUROS con NOVENTA Y UN CÉNTIMOS

A		**ud**	**Ayudas de albañilería a las instalaciones**			
			Ayudas de albañilería a las distintas instalaciones			
M01A0030	16,000	h	Peón	13,64	218,24	
			Suma la partida.....			218,24
			Costes indirectos.....		4,00%	8,73
			TOTAL PARTIDA			**226,97**

Asciende el precio total de la partida a la mencionada cantidad de DOSCIENTOS VEINTISEIS EUROS con NOVENTA Y SIETE CÉNTIMOS

0001		**ud**	**Desmantelamiento luminarias**			
			Desmantelamiento de las luminarias existentes.			
M01A0030	8,000	h	Peón	13,64	109,12	
			Suma la partida.....			109,12
			Costes indirectos.....		4,00%	4,36
			TOTAL PARTIDA			**113,48**

Asciende el precio total de la partida a la mencionada cantidad de CIENTO TRECE EUROS con CUARENTA Y OCHO CÉNTIMOS

VISADO CALIDAD | Las Palmas.
Tramitación y depósito electrónico CALIDAD con nº de visado de calidad E-0171320 con fecha 30/10/2020. Nº Doc. 1 de 2.
Autenticidad verificable en coitilpa.e-gestion.es/validacion.aspx con CSV CAreglhnh5q3323020201026132 0
El otorgamiento de este sello, verifica la conformidad y calidad de instalación eléctrica, al contenido recogido en el Art. 47 del Decreto Autonómico 192/2009, para su presentación ante el Centro Directivo competente del Gobierno de Canarias. Documento con firma electrónica y Sello de Tiempo (Notario electrónico)

CÓDIGO	CANTIDAD	UD	RESUMEN	PRECIO	SUBTOTAL	IMPORTE
CAPÍTULO L2.5 TELECOMUNICACIONES						
SUBCAPÍTULO L2.5.1 OBRA CIVIL						
AY		**ud**	**Ayudas de albañilería a las instalaciones**			
			Ayudas de albañilería a las distintas instalaciones			
M01A0030	16,000	h	Peón	13,64	218,24	
			Suma la partida.....			218,24
			Costes indirectos.....		4,00%	8,73
			TOTAL PARTIDA			**226,97**

Asciende el precio total de la partida a la mencionada cantidad de DOSCIENTOS VEINTISEIS EUROS con NOVENTA Y SIETE CÉNTIMOS

0401[illegible]		**m**	**Canalización TLC-2T-63mm terreno sin pavimento**			
			Canalización 2T 63mm hormigonados en terreno sin pavimentar, sección 0,50x0,20 m , apertura y cierre de zanja, con cinta de señalización y reposición del terreno.			
M01A0010	0,100	h	Oficial primera	14,49	1,45	
M01A0030	0,200	h	Peón	13,64	2,73	
E22CAF0010	2,000	m	Alambre guía 2 mm galvanizado	0,21	0,42	
A03A0010	0,020	m³	Hormigón en masa de fck= 10 N/mm²	82,94	1,66	
D02[illegible]0031	0,080	m³	Relleno y compactado mecánicos	2,94	0,24	
E22CAE01201	2,000	m	Tubo 63 mm corrugado doble pared	1,20	2,40	
D02C001012	0,100	m³	Excav. en zanjas, pozos cualquier terreno, medios mecánicos	50,81	5,08	
			Suma la partida.....			13,98
			Costes indirectos.....		4,00%	0,56
			TOTAL PARTIDA			**14,54**

Asciende el precio total de la partida a la mencionada cantidad de CATORCE EUROS con CINCUENTA Y CUATRO CÉNTIMOS

0401[illegible]11		**m**	**Canalización TLC-2T-63mm pavimento asfáltico**			
			Canalización 2T 63mm hormigonados en cruce de vial existente, sección 0,50x0,00 m , apertura y cierre de zanja, con cinta de señalización y reposición de pavimento asfáltico.			
M01A0010	0,100	h	Oficial primera	14,49	1,45	
M01A0030	0,200	h	Peón	13,64	2,73	
E22CAF0010	2,000	m	Alambre guía 2 mm galvanizado	0,21	0,42	
A03A0010	0,060	m³	Hormigón en masa de fck= 10 N/mm²	82,94	4,98	
D02[illegible]0031	0,030	m³	Relleno y compactado mecánicos	2,94	0,09	
E22CAE01201	2,000	m	Tubo 63 mm corrugado doble pared	1,20	2,40	
A[illegible]	0,200	m²	Reposición asfalto	64,72	12,94	
D02C001012	0,100	m³	Excav. en zanjas, pozos cualquier terreno, medios mecánicos	50,81	5,08	
			Suma la partida.....			30,09
			Costes indirectos.....		4,00%	1,20
			TOTAL PARTIDA			**31,29**

Asciende el precio total de la partida a la mencionada cantidad de TREINTA Y UN EUROS con VEINTINUEVE CÉNTIMOS

04[illegible]02111		**ud**	**Arqueta TLC 40x40cm**			
			Arqueta 40x40x60cm, con tapa y marco, paredes de hormigón.			
M01A0010	0,500	h	Oficial primera	14,49	7,25	
M01A0030	0,500	h	Peón	13,64	6,82	
[illegible]A0050	1,000	ud	Arqueta 40x40x60 cm i/tapa	33,97	33,97	
[illegible]0010	0,252	m³	Excavación en zanjas y pozos.	11,07	2,79	
			Suma la partida.....			50,83
			Costes indirectos.....		4,00%	2,03
			TOTAL PARTIDA			**52,86**

[illegible]e el precio total de la partida a la mencionada cantidad de CINCUENTA Y DOS EUROS con OCHENTA Y SEIS CÉNTIMOS

VISADO CALIDAD | Las Palmas.
Tramitación y depósito electrónico CALIDAD con nº de visado de calidad E-0171320 con fecha 30/10/2020. Nº Doc. 1 de 2.
Autenticidad verificable en coitilpa.e-gestion.es/validacion.aspx con CSV CAregIhnh5qc3323020201026132O
El otorgamiento de este sello, verifica la corrección formal de la instalación eléctrica, tal como recoge el Art. 27 del Decreto 141/2009, de 10 de noviembre, para su presentación ante el Centro Directivo competente de Canarias. Documento con firma electrónica (Notario electrónico)

CÓDIGO	CANTIDAD	UD	RESUMEN	PRECIO	SUBTOTAL	IMPORTE
01.01111		**ud**	**Pasamuros 2T63mm**			
			Ejecución de pasamuros edificio existente 2 tubos 63mm			
M01A0030	2,000	h	Peón	13,64	27,28	
			Suma la partida.....			27,28
			Costes indirectos.....		4,00%	1,09
			TOTAL PARTIDA			**28,37**

Asciende el precio total de la partida a la mencionada cantidad de VEINTIOCHO EUROS con TREINTA Y SIETE CÉNTIMOS

SUBCAPÍTULO L2.5.2 TELECOMUNICACIONES

04.121		**m**	**Canal PVC 200x60mm 2 compatimentos**			
			Suministro e instalación de canal PVC 200x60mm dos compartimentos con tapa con pp de anclajes.			
M01B0070	0,180	h	Oficial electricista	14,49	2,61	
M01B0080	0,090	h	Ayudante electricista	13,76	1,24	
E22GB	1,000	m	Canal PVC-M1 RoHS, lisa 60x200 mm i/cub 2 compartimentos	18,00	18,00	
			Suma la partida.....			21,85
			Costes indirectos.....		4,00%	0,87
			TOTAL PARTIDA			**22,72**

Asciende el precio total de la partida a la mencionada cantidad de VEINTIDOS EUROS con SETENTA Y DOS CÉNTIMOS

05.09		**m**	**Cable UTP categoría 6 interior**			
			Suministro y montaje de cable red UTP categoría 6, 4 pares, libre de halógenos, con terminales, empalmes y conexiones, montaje interior totalmente instalado y conectado, medidas y certificación.			
M01B0070	0,100	h	Oficial electricista	14,49	1,45	
E09GAA001011	1,000	m	Cable de datos UTP, categoria 6 libre halogenos	0,70	0,70	
			Suma la partida.....			2,15
			Costes indirectos.....		4,00%	0,09
			TOTAL PARTIDA			**2,24**

Asciende el precio total de la partida a la mencionada cantidad de DOS EUROS con VEINTICUATRO CÉNTIMOS

05.0911		**m**	**Cable UTP categoría 6 exterior**			
			Suministro y montaje de cable red UTP categoría 6, 4 pares, cubierta HDPE negra, con terminales, empalmes y conexiones, montaje exterior totalmente instalado y conectado, medidas y certificación.			
M01B0070	0,100	h	Oficial electricista	14,49	1,45	
E09GAA0010	1,000	m	Cable de datos UTP, categoria 6 HDPE negro	0,67	0,67	
			Suma la partida.....			2,12
			Costes indirectos.....		4,00%	0,08
			TOTAL PARTIDA			**2,20**

Asciende el precio total de la partida a la mencionada cantidad de DOS EUROS con VEINTE CÉNTIMOS

04.2311		**ud**	**Toma UTP RJ45 Categoría 6 sobrepuesta**			
			Suministro e instalación de toma UTP RJ45 Categoría 6 caja y mecanismo			
M01B0070	0,400	h	Oficial electricista	14,49	5,80	
M04J2411	1,000	ud	Toma UTP RJ45 categoría 6 sobrepuesta	25,60	25,60	
			Suma la partida.....			31,40
			Costes indirectos.....		4,00%	1,26
			TOTAL PARTIDA			**32,66**

de el precio total de la partida a la mencionada cantidad de TREINTA Y DOS EUROS con SESENTA Y SEIS CÉNTIMOS

8		**ud**	**Conección terminal conector UTP RJ45 Categoría 6 equipo**			
			Suministro e instalación de conexión equipo conector UTP RJ45 Categoría 6			
070	0,100	h	Oficial electricista	14,49	1,45	
M04.2	1,000	ud	Conector UTP RJ45 categoría 6	0,51	0,51	
			Suma la partida.....			1,96
			Costes indirectos.....		4,00%	0,08
			TOTAL PARTIDA			**2,04**

Asciende el precio total de la partida a la mencionada cantidad de DOS EUROS con CUATRO CÉNTIMOS

VISADO CALIDAD | Las Palmas.
Tramitación y depósito electrónico CALIDAD con nº de visado de calidad E-0171320 con fecha 30/10/2020. Nº Doc. 1 de 2.
Autenticidad verificable en coitilpa.e-gestion.es/validacion.aspx con CSV CAreqUnh5q3323020201026132 0
El documento de este sello, verifica la conformidad y calidad de la instalación eléctrica, tal como recoge el Art. 47 del Decreto Autonómico 141/2009 y Sello de Tiempo (Marca de Tiempo Electrónico) para su presentación ante el Centro Directivo competente del Gobierno de Canarias. Documento con firma electrónica

CÓDIGO	CANTIDAD	UD	RESUMEN	PRECIO	SUBTOTAL	IMPORTE
C22		**m**	**Tubo 20mm sobrepuesto**			
			Suministro e instalación de tubo 20mm no propagador de la llama rígido o flexible, cajas, racores, acoples, terminales y conexiones, libre de halógenos.			
M01B0070	0,075	h	Oficial electricista	14,49	1,09	
M01B0080	0,075	h	Ayudante electricista	13,76	1,03	
E22CAD0070	1,000	m	Tubo rígido D 20 mm categ 3422, ICTA	0,95	0,95	
E22FD0400	0,500	ud	p.p. de cajas y pequeño material.	0,80	0,40	
			Suma la partida.....			3,47
			Costes indirectos.....		4,00%	0,14
			TOTAL PARTIDA.....			**3,61**

Asciende el precio total de la partida a la mencionada cantidad de TRES EUROS con SESENTA Y UN CÉNTIMOS

C11		**ud**	**Rack 600x600x1000mm**			
			Suministro e instalación de Rack 600x600x1000mm, equipado con regleta de fuerza, incluso montaje, anclajes y configuración.			
M01B0110	2,000	h	Oficial instalador	14,49	28,98	
M01B0120	2,000	h	Ayudante instalador	13,76	27,52	
D2111	1,000	ud	Rack 600x600x1000mm con tomas de fuerza	260,00	260,00	
			Suma la partida.....			316,50
			Costes indirectos.....		4,00%	12,66
			TOTAL PARTIDA.....			**329,16**

Asciende el precio total de la partida a la mencionada cantidad de TRESCIENTOS VEINTINUEVE EUROS con DIECISEIS CÉNTIMOS

C12		**ud**	**Swich 48 puertos**			
			Suministro e instalación de Swich 48 puertos RJ45 categoría 6, cableado interior, incluso montaje en rack, anclajes y configuración.			
M01B0110	4,000	h	Oficial instalador	14,49	57,96	
M01B0120	4,000	h	Ayudante instalador	13,76	55,04	
D2112	1,000	ud	Swich 48 puertos RJ45 categoría 6	245,00	245,00	
			Suma la partida.....			358,00
			Costes indirectos.....		4,00%	14,32
			TOTAL PARTIDA.....			**372,32**

Asciende el precio total de la partida a la mencionada cantidad de TRESCIENTOS SETENTA Y DOS EUROS con TREINTA Y DOS CÉNTIMOS

C13		**ud**	**Swich 24 puertos PoE 12V**			
			Suministro e instalación de Swich 24 puertos RJ45 categoría 6 PoE 12V, cableado interior, incluso montaje rack, anclajes y configuración.			
M01B0110	4,000	h	Oficial instalador	14,49	57,96	
M01B0120	4,000	h	Ayudante instalador	13,76	55,04	
D2113	1,000	ud	Swich 24 puertos RJ45 categoría 6 PoE 12V	255,00	255,00	
			Suma la partida.....			368,00
			Costes indirectos.....		4,00%	14,72
			TOTAL PARTIDA.....			**382,72**

Asciende el precio total de la partida a la mencionada cantidad de TRESCIENTOS OCHENTA Y DOS EUROS con SETENTA Y DOS CÉNTIMOS

		ud	**Grabador 16 Canales 8Mp 6Tb**			
			Suministro e instalación de grabador 16 canales 8Mp 6Tb, cableado interior, incluso montaje rack, anclajes y configuración.			
110	4,000	h	Oficial instalador	14,49	57,96	
120	4,000	h	Ayudante instalador	13,76	55,04	
	1,000	ud	Grabador 16 canales 8Mp 6Tb	320,00	320,00	
			Suma la partida.....			433,00
			Costes indirectos.....		4,00%	17,32
			TOTAL PARTIDA.....			**450,32**

Asciende el precio total de la partida a la mencionada cantidad de CUATROCIENTOS CINCUENTA EUROS con TREINTA Y DOS CÉNTIMOS

VISADO CALIDAD | Las Palmas.
Tramitación y depósito electrónico CALIDAD con nº de visado de calidad E-0171320 con fecha 30/10/2020. Nº Doc. 1 de 2.
Autenticidad verificable en coitilpa.e-gestion.es/validacion.aspx con CSV CAreglbnh5c332302020102613 20
El otorgamiento de este sello verifica la conformidad y calidad de la instalación eléctrica, tal como recoge el Art. 47 del Decreto Autonómico 141/2009, para su presentación ante el Centro Directivo competente del Gobierno de Canarias. Documento con firma electrónica y Sello de Tiempo (Notario electrónico)

CUADRO DE DESCOMPUESTOS

Roque Bentayga LOTE II

CÓDIGO	CANTIDAD	UD	RESUMEN	PRECIO	SUBTOTAL	IMPORTE
05.10		**ud**	**Cámara exterior IP-67 TC-IP PoE**			
			Suministro e instalación de cámara vigilancia exterior IP-67, comunicación cable TC/IP PoE, con infrarrojos y sensor de movimiento, totalmente instalada y conectada.			
M01B0070	0,150	h	Oficial electricista	14,49	2,17	
M05.10	1,000	ud	Cámara exterior IP-67 TC-IP POE infrarrojo	78,00	78,00	
			Suma la partida.....			80,17
			Costes indirectos.....		4,00%	3,21
			TOTAL PARTIDA			**83,38**

Asciende el precio total de la partida a la mencionada cantidad de OCHENTA Y TRES EUROS con TREINTA Y OCHO CÉNTIMOS

05.10.1		**ud**	**Cámara interior TC-IP PoE**			
			Suministro e instalación de cámara vigilancia interior, comunicación cable TC/IP PoE, con infrarrojos y sensor de movimiento, totalmente instalada y conectada.			
M01B0070	0,150	h	Oficial electricista	14,49	2,17	
M05.1022	1,000	ud	Cámara interior TC-IP POE infrarrojo	60,00	60,00	
			Suma la partida.....			62,17
			Costes indirectos.....		4,00%	2,49
			TOTAL PARTIDA			**64,66**

Asciende el precio total de la partida a la mencionada cantidad de SESENTA Y CUATRO EUROS con SESENTA Y SEIS CÉNTIMOS

05.10.2		**ud**	**Cámara contador visitantes TC-IP PoE**			
			Suministro e instalación de cámara contador de visitantes comunicación cable TC/IP PoE, con infrarrojos y sensor de movimiento, totalmente instalada y conectada.			
M01B0070	1,000	h	Oficial electricista	14,49	14,49	
M05.12	1,000	ud	Cámara contador visitantes TC-IP POE infrarrojo	625,00	625,00	
			Suma la partida.....			639,49
			Costes indirectos.....		4,00%	25,58
			TOTAL PARTIDA			**665,07**

Asciende el precio total de la partida a la mencionada cantidad de SEISCIENTOS SESENTA Y CINCO EUROS con SIETE CÉNTIMOS

Q15		**ud**	**Router 4G WIFI tajeta SIM**			
			Suministro e instalación de Router 4G antena WIFI, preparado para tajeta SIM, cableado interior, incluso montaje sobrepuesto, anclajes y configuración.			
M01B0110	1,000	h	Oficial instalador	14,49	14,49	
M01B0120	1,000	h	Ayudante instalador	13,76	13,76	
D21B	1,000	ud	Router 4G WIFI tarjeta SIM	112,00	112,00	
			Suma la partida.....			140,25
			Costes indirectos.....		4,00%	5,61
			TOTAL PARTIDA			**145,86**

Asciende el precio total de la partida a la mencionada cantidad de CIENTO CUARENTA Y CINCO EUROS con OCHENTA Y SEIS CÉNTIMOS

Q16		**ud**	**Servidor 3,5 GHz 8GB RAM 1 TB, teclado, pantalla y ratón, W10**			
			Suministro e instalación de Servidor 3,5GHz 8GB RAM 1TB, incluso teclado, pantalla y ratón, licencia W10, montaje sobrepuesto, anclajes y configuración en red.			
M01B0110	4,000	h	Oficial instalador	14,49	57,96	
30120	4,000	h	Ayudante instalador	13,76	55,04	
6	1,000	ud	Servidor 3,5GHz 8GB RAM 1TB, W10 raton teclado pantalla	785,00	785,00	
			Suma la partida.....			898,00
			Costes indirectos.....		4,00%	35,92
			TOTAL PARTIDA			**933,92**

de el precio total de la partida a la mencionada cantidad de NOVECIENTOS TREINTA Y TRES EUROS con NOVENTA Y DOS CÉNTIMOS

VISADO CALIDAD | Las Palmas.
Tramitación y depósito electrónico CALIDAD con nº de visado de calidad E-0171320 con fecha 30/10/2020. Nº Doc. 1 de 2.
Autenticidad verificable en coitilpa.e-gestion.es/validacion.aspx con CSV CAreglhh5q33230202010261320
El otorgamiento de este sello, verificado con la calidad de instalación eléctrica, tal como recoge el Art. 4º del Decreto Autonómico 31/2009, para su presentación ante el Centro Directivo competente del Gobierno de Canarias. Documento con firma electrónica y Sello de Tiempo (Nuevo Registro electrónico)

CUADRO DE DESCOMPUESTOS

Roque Bentayga LOTE II

CÓDIGO	CANTIDAD	UD	RESUMEN	PRECIO	SUBTOTAL	IMPORTE
Q17		**ud**	**PC 3,5 GHz 8GB RAM 250GB, teclado, pantalla y ratón, W10**			
			Suministro e instalación de PC 3,5GHz 8GB RAM 250 GB, incluso teclado, pantalla y ratón, licencia W10, montaje sobrepuesto, anclajes y configuración en red.			
M01B0110	4,000	h	Oficial instalador	14,49	57,96	
M01B0120	4,000	h	Ayudante instalador	13,76	55,04	
D2117	1,000	ud	PC 3,5GHz 8GB RAM 250 MB, W10 raton teclado pantalla	425,00	425,00	
			Suma la partida.....			538,00
			Costes indirectos.....		4,00%	21,52
			TOTAL PARTIDA			**559,52**

Asciende el precio total de la partida a la mencionada cantidad de QUINIENTOS CINCUENTA Y NUEVE EUROS con CINCUENTA Y DOS CÉNTIMOS

Q18		**ud**	**Pantalla plana 50" Led Smart TV TC-IP**			
			Suministro e instalación de pantalla plana 50" led Smart TV TC-IP montaje sobrepuesto, anclajes a pared y configuración en red.			
M01B0110	3,000	h	Oficial instalador	14,49	43,47	
M01B0120	3,000	h	Ayudante instalador	13,76	41,28	
D2118	1,000	ud	Pantalla plana 50" led Smart TV TC/IP con soporte pared	455,00	455,00	
			Suma la partida.....			539,75
			Costes indirectos.....		4,00%	21,59
			TOTAL PARTIDA			**561,34**

Asciende el precio total de la partida a la mencionada cantidad de QUINIENTOS SESENTA Y UN EUROS con TREINTA Y CUATRO CÉNTIMOS

D5134		**ud**	**Central intrusión con teclado y alarma, TC-IP**			
			Suministro e instalación de central de intrusión con teclado y alarma sonora, comunicación cable TC/IP, detectores cable, totalmente instalada y conectada en red.			
M01B0070	4,000	h	Oficial electricista	14,49	57,96	
M05C316	1,000	ud	Central intrusión teclado y alarma TC/IP cable	255,00	255,00	
			Suma la partida.....			312,96
			Costes indirectos.....		4,00%	12,52
			TOTAL PARTIDA			**325,48**

Asciende el precio total de la partida a la mencionada cantidad de TRESCIENTOS VEINTICINCO EUROS con CUARENTA Y OCHO CÉNTIMOS

D5131		**ud**	**Detector volúmétrico interior cable**			
			Suministro e instalación de detectror interior volumétrico con cable, totalmente instalado y conectado a central de alarma.			
M01B0070	0,150	h	Oficial electricista	14,49	2,17	
M05J1024	1,000	ud	Detector interior volumétrico cable	28,00	28,00	
			Suma la partida.....			30,17
			Costes indirectos.....		4,00%	1,21
			TOTAL PARTIDA			**31,38**

Asciende el precio total de la partida a la mencionada cantidad de TREINTA Y UN EUROS con TREINTA Y OCHO CÉNTIMOS

SCADA		**ud**	**SCADA monitorización e integración equipos**			
			SCADA de monitorización e integración de equipos, en sofware abierto con licencia, acceso remoto, parámetros básicos en Pantalla TV.			
A11	50,000	h	Técnico programador	49,90	2.495,00	
			Suma la partida.....			2.495,00
			Costes indirectos.....		4,00%	99,80
			TOTAL PARTIDA			**2.594,80**

de el precio total de la partida a la mencionada cantidad de DOS MIL QUINIENTOS NOVENTA Y CUATRO EUROS con OCHENTA CÉNTIMOS

VISADO CALIDAD | Las Palmas.
Tramitación y depósito electrónico CALIDAD con nº de visado de calidad E-0171320 con fecha 30/10/2020. Nº Doc. 1 de 2.
Autenticidad verificable en coitilpa.e-gestion.es/validacion.aspx con CSV CAreglnh5c332302020102613 20
El otorgamiento de este sello cerrica la conformidad de la instalación eléctrica, tal como recoge el Art. 47 del Decreto Autonómico 141/2009, para la presentación ante el Ente Directivo Impetente del Gobierno de Canarias. Documento con firma electrónica y Sello de Tiempo (Notario electrónico)

CÓDIGO	CANTIDAD	UD	RESUMEN	PRECIO	SUBTOTAL	IMPORTE
CAPÍTULO L2.6 BARRERA ACCESO CARRETERA						
SUBCAPÍTULO L2.6.1 OBRA CIVIL						
04.03		**ud**	**Poste galvanizado 4m 2-1/2" color madera.**			
			Suministro e instalación de poste galvanizado de 4m, tubo 2-1/2" con placa de anclaje, cimentación, color madera.			
M01A0010	0,800	h	Oficial primera	14,49	11,59	
M01A0030	0,800	h	Peón	13,64	10,91	
M04.04	1,000	ud	Poste galvanizado 4m 2 2/2"	160,00	160,00	
A03A0010	0,060	m³	Hormigón en masa de fck= 10 N/mm²	82,94	4,98	
QAC0010	0,250	h	Camión grúa 20 t	32,48	8,12	
			Suma la partida.....			195,60
			Costes indirectos.....		4,00%	7,82
			TOTAL PARTIDA			**203,42**

Asciende el precio total de la partida a la mencionada cantidad de DOSCIENTOS TRES EUROS con CUARENTA Y DOS CÉNTIMOS

A4		**ud**	**Ayudas de albañilería a las instalaciones**			
			Ayudas de albañilería a las distintas instalaciones			
M01A0030	16,000	h	Peón	13,64	218,24	
			Suma la partida.....			218,24
			Costes indirectos.....		4,00%	8,73
			TOTAL PARTIDA			**226,97**

Asciende el precio total de la partida a la mencionada cantidad de DOSCIENTOS VEINTISEIS EUROS con NOVENTA Y SIETE CÉNTIMOS

44		**m³**	**Excav. en zanjas, pozos cualquier terreno, medios mecánicos**			
			Excavación en zanjas, pozos o cimientos, en todo tipo de terreno, con medios mecánicos, refino y compactación del fondo de la excavación, sin transporte. La medición se hará sobre perfil.			
M01A0030	1,000	h	Peón	13,64	13,64	
QAA0100	1,000	h	Excavadora sobre neumáticos, 105 kW	49,87	49,87	
			Suma la partida.....			63,51
			Costes indirectos.....		4,00%	2,54
			TOTAL PARTIDA			**66,05**

Asciende el precio total de la partida a la mencionada cantidad de SESENTA Y SEIS EUROS con CINCO CÉNTIMOS

D03A0041		**m³**	**Cimentación hormigón masa HM-20/B/20/I**			
			Cimentación hormigón en masa, con hormigón de HM-20/B/20/I, incluso elaboración y vertido,con formación de peana.			
M01A0010	1,000	h	Oficial primera	14,49	14,49	
M01A0030	5,000	h	Peón	13,64	68,20	
HCA0010	1,000	m³	Horm prep HM-20/B/20/I	79,13	79,13	
E0010	0,075	m³	Agua	1,84	0,14	
			Suma la partida.....			161,96
			Costes indirectos.....		4,00%	6,48
			TOTAL PARTIDA			**168,44**

Asciende el precio total de la partida a la mencionada cantidad de CIENTO SESENTA Y OCHO EUROS con CUARENTA Y CUATRO CÉNTIMOS

1		**m**	**Canalización TLC-2T-63mm terreno sin pavimento**			
			Canalización 2T 63mm hormigonados en terreno sin pavimentar, sección 0,50x0,20 m , apertura y cierre de zanja, con cinta de señalización y reposición del terreno.			
010	0,100	h	Oficial primera	14,49	1,45	
030	0,200	h	Peón	13,64	2,73	
0010	2,000	m	Alambre guía 2 mm galvanizado	0,21	0,42	
10	0,020	m³	Hormigón en masa de fck= 10 N/mm²	82,94	1,66	
31	0,080	m³	Relleno y compactado mecánicos	2,94	0,24	
E22CAE01201	2,000	m	Tubo 63 mm corrugado doble pared	1,20	2,40	
D02C001012	0,100	m³	Excav. en zanjas, pozos cualquier terreno, medios mecánicos	50,81	5,08	
			Suma la partida.....			13,98
			Costes indirectos.....		4,00%	0,56
			TOTAL PARTIDA			**14,54**

Asciende el precio total de la partida a la mencionada cantidad de CATORCE EUROS con CINCUENTA Y CUATRO CÉNTIMOS

VISADO CALIDAD | Las Palmas.
Tramitación y depósito electrónico CALIDAD con nº de visado de calidad E-0171320 con fecha 30/10/2020. Nº Doc. 1 de 2.
Autenticidad verificable en coitilpa.e-gestion.es/validacion.aspx con CSV:CAreglhn5q33230202010261320
El otorgamiento de este sello, verifica la conformidad y validez de la instalación eléctrica, tal como recoge el Art. 47 del Decreto Autonómico 141/2009,
para su presentación ante el Centro Directivo competente del Gobierno de Canarias. Documento con firma electrónica y Sello de Tiempo (Notario electrónico)

CÓDIGO	CANTIDAD	UD	RESUMEN	PRECIO	SUBTOTAL	IMPORTE
04.0111		**m**	**Canalización TLC-2T-63mm pavimento asfáltico**			
			Canalización 2T 63mm hormigonados en cruce de vial existente, sección 0,50x0,00 m , apertura y cierre de zanja, con cinta de señalización y reposición de pavimento asfáltico.			
M01A0010	0,100	h	Oficial primera	14,49	1,45	
M01A0030	0,200	h	Peón	13,64	2,73	
E22CAF0010	2,000	m	Alambre guía 2 mm galvanizado	0,21	0,42	
A03A0010	0,060	m³	Hormigón en masa de fck= 10 N/mm²	82,94	4,98	
D02D0031	0,030	m³	Relleno y compactado mecánicos	2,94	0,09	
E22CAE01201	2,000	m	Tubo 63 mm corrugado doble pared	1,20	2,40	
ASF	0,200	m²	Reposición asfalto	64,72	12,94	
D02G001012	0,100	m³	Excav. en zanjas, pozos cualquier terreno, medios mecánicos	50,81	5,08	
			Suma la partida.....			30,09
			Costes indirectos.....		4,00%	1,20
			TOTAL PARTIDA.....			**31,29**

Asciende el precio total de la partida a la mencionada cantidad de TREINTA Y UN EUROS con VEINTINUEVE CÉNTIMOS

04.02111		**ud**	**Arqueta TLC 40x40cm**			
			Arqueta 40x40x60cm, con tapa y marco, paredes de hormigón.			
M01A0010	0,500	h	Oficial primera	14,49	7,25	
M01A0030	0,500	h	Peón	13,64	6,82	
E22QA0050	1,000	ud	Arqueta 40x40x60 cm i/tapa	33,97	33,97	
A06B0010	0,252	m³	Excavación en zanjas y pozos.	11,07	2,79	
			Suma la partida.....			50,83
			Costes indirectos.....		4,00%	2,03
			TOTAL PARTIDA.....			**52,86**

Asciende el precio total de la partida a la mencionada cantidad de CINCUENTA Y DOS EUROS con OCHENTA Y SEIS CÉNTIMOS

0401		**m**	**Canalización BT-2T-110mm terreno sin pavimento**			
			Canalización 2T 110mm hormigonados en terreno sin pavimentar, sección 0,60x0,30 m , apertura y cierre de zanja, con cinta de señalización y reposición del terreno.			
M01A0010	0,100	h	Oficial primera	14,49	1,45	
M01A0030	0,200	h	Peón	13,64	2,73	
E22CAE0120	2,000	m	Tubo PVC rígido D 110 mm G.P. 7 Canaldur	5,50	11,00	
E22CAF0010	2,000	m	Alambre guía 2 mm galvanizado	0,21	0,42	
A03A0010	0,060	m³	Hormigón en masa de fck= 10 N/mm²	82,94	4,98	
D02D0031	0,120	m³	Relleno y compactado mecánicos	2,94	0,35	
D02G001012	0,180	m³	Excav. en zanjas, pozos cualquier terreno, medios mecánicos	50,81	9,15	
			Suma la partida.....			30,08
			Costes indirectos.....		4,00%	1,20
			TOTAL PARTIDA.....			**31,28**

Asciende el precio total de la partida a la mencionada cantidad de TREINTA Y UN EUROS con VEINTIOCHO CÉNTIMOS

04.031		**m**	**Canalización BT-2T-110mm pavimento asfáltico**			
			Canalización 2T 110mm hormigonados en cruce de vial existente, sección 0,60x0,30 m , apertura y cierre de zanja, con cinta de señalización y reposición de pavimento asfáltico.			
[illegible]A0010	0,100	h	Oficial primera	14,49	1,45	
[illegible]A0030	0,200	h	Peón	13,64	2,73	
[illegible]AE0120	2,000	m	Tubo PVC rígido D 110 mm G.P. 7 Canaldur	5,50	11,00	
[illegible]F0010	2,000	m	Alambre guía 2 mm galvanizado	0,21	0,42	
[illegible]10	0,120	m³	Hormigón en masa de fck= 10 N/mm²	82,94	9,95	
[illegible]31	0,045	m³	Relleno y compactado mecánicos	2,94	0,13	
[illegible]	0,300	m²	Reposición asfalto	64,72	19,42	
[illegible]01012	0,180	m³	Excav. en zanjas, pozos cualquier terreno, medios mecánicos	50,81	9,15	
			Suma la partida.....			54,25
			Costes indirectos.....		4,00%	2,17
			TOTAL PARTIDA.....			**56,42**

Asciende el precio total de la partida a la mencionada cantidad de CINCUENTA Y SEIS EUROS con CUARENTA Y DOS CÉNTIMOS

VISADO CALIDAD | Las Palmas.
Tramitación y depósito electrónico CALIDAD con nº de visado de calidad E-0171320 con fecha 30/10/2020. Nº Doc. 1 de 2.
Autenticidad verificable en coitilpa.e-gestion.es/validacion.aspx con CSV CAreglhnh5q3323020201 0261320
El otorgamiento de este sello, verifica la conformidad de la instalación eléctrica, tal como recoge el Art. 1 del Decreto Autonómico 141/2009, para presentación ante el Centro Directivo competente del Gobierno de Canarias. Documento con firma electrónica. Sello de Tiempo (Notario electrónico)

CUADRO DE DESCOMPUESTOS

Roque Bentayga LOTE II

CÓDIGO	CANTIDAD	UD	RESUMEN	PRECIO	SUBTOTAL	IMPORTE
04.021		**ud**	**Arqueta BT 40x40cm**			
			Arqueta 40x40x60cm, con tapa y marco, paredes de hormigón.			
M01A0010	0,500	h	Oficial primera	14,49	7,25	
M01A0030	0,500	h	Peón	13,64	6,82	
E22DA0050	1,000	ud	Arqueta 40x40x60 cm i/tapa	33,97	33,97	
A06B0010	0,252	m³	Excavación en zanjas y pozos.	11,07	2,79	
			Suma la partida.....			50,83
			Costes indirectos.....		4,00%	2,03
			TOTAL PARTIDA.....			**52,86**

Asciende el precio total de la partida a la mencionada cantidad de CINCUENTA Y DOS EUROS con OCHENTA Y SEIS CÉNTIMOS

01.031		**ud**	**Pasamuros 2T110mm**			
			Ejecución de pasamuros edificio existente 2 tubos 110mm			
M01A0030	5,000	h	Peón	13,64	68,20	
			Suma la partida.....			68,20
			Costes indirectos.....		4,00%	2,73
			TOTAL PARTIDA.....			**70,93**

Asciende el precio total de la partida a la mencionada cantidad de SETENTA EUROS con NOVENTA Y TRES CÉNTIMOS

01.03111		**ud**	**Pasamuros 2T63mm**			
			Ejecución de pasamuros edificio existente 2 tubos 63mm			
M01A0030	2,000	h	Peón	13,64	27,28	
			Suma la partida.....			27,28
			Costes indirectos.....		4,00%	1,09
			TOTAL PARTIDA.....			**28,37**

Asciende el precio total de la partida a la mencionada cantidad de VEINTIOCHO EUROS con TREINTA Y SIETE CÉNTIMOS

D150411		**ud**	**Cartel informativo acceso**			
			Suministro e instalación de cartel de madera autoclave informativo sobre acceso al centro de interpretación, según formatos del Cabildo de Gran Canaria, incluso elementos de fijación. Colocado.			
M01A0010	2,000	h	Oficial primera	14,49	28,98	
T150411	1,000	ud	Cartel informativo madera autoclave formato Cabildo Gran Canaria	1.350,00	1.350,00	
			Suma la partida.....			1.378,98
			Costes indirectos.....		4,00%	55,16
			TOTAL PARTIDA.....			**1.434,14**

Asciende el precio total de la partida a la mencionada cantidad de MIL CUATROCIENTOS TREINTA Y CUATRO EUROS con CATORCE CÉNTIMOS

VISADO CALIDAD | Las Palmas.
Tramitación y depósito electrónico CALIDAD con nº de visado de calidad E-0171320 con fecha 30/10/2020. Nº Doc. 1 de 2.
Autenticidad verificable en coitilpa.e-gestion.es/validacion.aspx con CSV CAreglhnh5q3323020201026132 0
El otorgamiento de este sello verifica la conformidad y calidad de la instalación eléctrica, tal como recoge el Art. 47 del Decreto Autonómico 141/2001
para su presentación ante el Centro Directivo competente del Gobierno de Canarias. Documento con firma electrónica y Sello de Tiempo (Notario electrónico)

CÓDIGO	CANTIDAD	UD	RESUMEN	PRECIO	SUBTOTAL	IMPORTE
SUBCAPÍTULO L2.6.2 ELECTRICIDAD						
04.17		**ud**	**Proyector led IP-65 100W con sensor.**			
			Suministro e instalación de proyector led IP-65 100W sobrepuesto con sensor de movimiento crepuscular temporizado, incluida conexión.			
M01B0070	1,000	h	Oficial electricista	14,49	14,49	
M04.18	1,000	ud	Proyector led IP65 100W con sensor	55,00	55,00	
			Suma la partida.....			69,49
			Costes indirectos.....		4,00%	2,78
			TOTAL PARTIDA.....			**72,27**

Asciende el precio total de la partida a la mencionada cantidad de SETENTA Y DOS EUROS con VEINTISIETE CÉNTIMOS

04.05		**ud**	**Pica acero cobreado 14mm 2m**			
			Suministro e instalación de pica de acero cobreado 14mm, de 2m, con conexión cable de Cu 50mm² de tierra bajo cimentación, grapas y masilla dieléctrica.			
M01B0070	0,400	h	Oficial electricista	14,49	5,80	
E22LB0010	1,000	ud	Pica puesta a tierra de 2 m	8,93	8,93	
			Suma la partida.....			14,73
			Costes indirectos.....		4,00%	0,59
			TOTAL PARTIDA.....			**15,32**

Asciende el precio total de la partida a la mencionada cantidad de QUINCE EUROS con TREINTA Y DOS CÉNTIMOS

04.04		**m**	**Cable Cu 50mm² tierra**			
			Suministro e instalación de cable de Cu 50mm² de tierra bajo cimentación y canalización, con conexión de estructura metálica y armados con grapas y masilla dieléctrica.			
M01B0070	0,100	h	Oficial electricista	14,49	1,45	
M01B0080	0,100	h	Ayudante electricista	13,76	1,38	
E22LA0010	1,000	m	Conductor cobre desnudo 50 mm².	5,80	5,80	
E22CC0010	1,000	ud	p.p. de masilla semiconductora.	1,02	1,02	
			Suma la partida.....			9,65
			Costes indirectos.....		4,00%	0,39
			TOTAL PARTIDA.....			**10,04**

Asciende el precio total de la partida a la mencionada cantidad de DIEZ EUROS con CUATRO CÉNTIMOS

04.04.1		**m**	**Cable Cu 35mm² aislado tierra**			
			Suministro e instalación de cable de Cu 35mm² Z1-K 750V amarillo verde conexión cuadros.			
M01B0070	0,100	h	Oficial electricista	14,49	1,45	
M01B0080	0,100	h	Ayudante electricista	13,76	1,38	
E22LA0011	1,000	m	Conductor cobre 35 mm² Z1-K 750V	3,92	3,92	
			Suma la partida.....			6,75
			Costes indirectos.....		4,00%	0,27
			TOTAL PARTIDA.....			**7,02**

Asciende el precio total de la partida a la mencionada cantidad de SIETE EUROS con DOS CÉNTIMOS

0.23		**ud**	**Toma de corriente estanca IP-55**			
			Suministro e instalación de toma de corriente 2x16A +T schuko estanca IP55 sobrepuesta, caja y mecanismo, serie legrand o similar, color gris.			
30070	0,400	h	Oficial electricista	14,49	5,80	
	1,000	ud	Toma de corriente sobrepuesta IP-44	24,70	24,70	
			Suma la partida.....			30,50
			Costes indirectos.....		4,00%	1,22
			TOTAL PARTIDA.....			**31,72**

Asciende el precio total de la partida a la mencionada cantidad de TREINTA Y UN EUROS con SETENTA Y DOS CÉNTIMOS

VISADO CALIDAD | Las Palmas.
Tramitación y depósito electrónico CALIDAD con nº de visado de calidad E-0171320 con fecha 30/10/2020. Nº Doc. 1 de 2.
Autenticidad verificable en coitilpa.e-gestion.es/validacion.aspx con CSV CAregIhnh5qs3323020201026132 0
El otorgamiento de este sello verifica conformidad de la instalación con la especificación técnica, así como recoge el Art. 47 del Decreto Autonómico 141/2009, para su presentación ante el Colegio Oficial competente del Gobierno de Canarias. Documento con firma electrónica y Sello de Tiempo (Notario electrónico)

CÓDIGO	CANTIDAD	UD	RESUMEN	PRECIO	SUBTOTAL	IMPORTE
E6711		**u**	**Cuadro barrera armario exterior IP-65**			
			Cuadro Barrera CB armario exterior IP-65 IK9, aparamenta según unifilar.			
M01B0070	5,000	h	Oficial electricista	14,49	72,45	
M01B0080	5,000	h	Ayudante electricista	13,76	68,80	
E22FD0400	20,000	ud	p.p. de cajas y pequeño material.	0,80	16,00	
AP1	2,000	u	Aparamenta según esquema unifilar	100,00	200,00	
ENV2	1,000	u	Armario exterior IP-65 Ik10	250,00	250,00	
			Suma la partida.....			607,25
			Costes indirectos.....		4,00%	24,29
			TOTAL PARTIDA			**631,54**

Asciende el precio total de la partida a la mencionada cantidad de SEISCIENTOS TREINTA Y UN EUROS con CINCUENTA Y CUATRO CÉNTIMOS

04.24		**m**	**Cable 2x2,5mm² Cu+T + tubo.**			
			Suministro e instalación de cable Cu 2x2,5mm² +T Z1-750V / RZ1-K AS 0,6/1kV, con pp de tubo no propagador de la llama rígido o flexible, cajas, racores, acoples, terminales y conexiones, libre de halógenos			
M01B0070	0,150	h	Oficial electricista	14,49	2,17	
M01B0080	0,150	h	Ayudante electricista	13,76	2,06	
E22BA0030	3,000	m	Conductor cobre H07Z1-K, 750 V, CPR Cca-s1b,d1,a1 unipolar 2,5 m	0,40	1,20	
E22GAD0080	1,350	m	Tubo rígido D 25 mm categ 3422, ICTA	0,30	0,41	
E22FD0400	1,000	ud	p.p. de cajas y pequeño material.	0,80	0,80	
			Suma la partida.....			6,64
			Costes indirectos.....		4,00%	0,27
			TOTAL PARTIDA			**6,91**

Asciende el precio total de la partida a la mencionada cantidad de SEIS EUROS con NOVENTA Y UN CÉNTIMOS

04.25		**m**	**Cable 2x1,5mm² Cu+T+ tubo**			
			Suministro e instalación de cable Cu 2x1,5mm² +T Z1-750V / RZ1-K AS 0,6/1kV, con pp de tubo no propagador de la llama rígido o flexible, cajas, racores, acoples, terminales y conexiones, libre de halógenos			
M01B0070	0,100	h	Oficial electricista	14,49	1,45	
M01B0080	0,100	h	Ayudante electricista	13,76	1,38	
E22BA0020	3,000	m	Conductor 1,5 mm² Cu, CPR Cca-s1b,d1,a1 libre halogenos	0,20	0,60	
E22GAD0070	1,000	m	Tubo rígido D 20 mm categ 3422, ICTA	0,95	0,95	
E22FD0400	1,000	ud	p.p. de cajas y pequeño material.	0,80	0,80	
			Suma la partida.....			5,18
			Costes indirectos.....		4,00%	0,21
			TOTAL PARTIDA			**5,39**

Asciende el precio total de la partida a la mencionada cantidad de CINCO EUROS con TREINTA Y NUEVE CÉNTIMOS

04.26		**m**	**Cable 2x6mm² Cu +T + tubo**			
			Suministro e instalación de cable Cu 2x6mm² +T Z1-750V / RZ1-K AS 0,6/1kV, con pp de tubo no propagador de la llama rígido o flexible, cajas, racores, acoples, terminales y conexiones, libre de halógenos			
M01B0070	0,200	h	Oficial electricista	14,49	2,90	
M01B0080	0,200	h	Ayudante electricista	13,76	2,75	
[illegible]GAD0090	1,000	m	Tubo flexible corrug D 32 mm categ 3422, ICTA	0,50	0,50	
[illegible]A0050	3,000	m	Conductor cobre H07Z1-K, 750 V, CPR Cca-s1b,d1,a1 unipolar 6 mm²	0,60	1,80	
[illegible]D0400	1,000	ud	p.p. de cajas y pequeño material.	0,80	0,80	
			Suma la partida.....			8,75
			Costes indirectos.....		4,00%	0,35
			TOTAL PARTIDA			**9,10**

Asciende el precio total de la partida a la mencionada cantidad de NUEVE EUROS con DIEZ CÉNTIMOS

VISADO CALIDAD | Las Palmas.
Tramitación y depósito electrónico CALIDAD con nº de visado de calidad E-0171320 con fecha 30/10/2020. Nº Doc. 1 de 2.
Autenticidad verificable en coitilpa.e-gestion.es/validacion.aspx con CSV CAreglhnh5q33230202010261320
El otorgamiento de este sello, verifica la conformidad de la instalación eléctrica, tal como recoge el Art. 47 del Decreto Autonómico 141/2009, para su presentación ante el Centro Directivo Competente del Gobierno de Canarias. Documento con firma electrónica. Sello Tiempo (Marcado Electrónico)

CÓDIGO	CANTIDAD	UD	RESUMEN	PRECIO	SUBTOTAL	IMPORTE
01.05.0411		**m**	**Cable 1x2x16mm² Cu XZ1 0,6/1kV**			
			Suministro e instalación de cable Cu 1x2x16mm² Cu XZ1 0,6/1kV, con pp de cajas, racores, acoples, terminales y conexiones.			
M01B0070	0,060	h	Oficial electricista	14,49	0,87	
M01B0080	0,060	h	Ayudante electricista	13,76	0,83	
E22FD0400	0,500	ud	p.p. de cajas y pequeño material.	0,80	0,40	
CA555	1,000	m	Conductor 1x2x16mm² Cu XZ1 0,6/1 kV	3,60	3,60	
			Suma la partida			5,70
			Costes indirectos		4,00%	0,23
			TOTAL PARTIDA			**5,93**

Asciende el precio total de la partida a la mencionada cantidad de CINCO EUROS con NOVENTA Y TRES CÉNTIMOS

BARR1		**ud**	**Barrera acceso con comunicador TC-IP**			
			Suministro e instalación de barrera exterior motorizada barrera de cuatro metros, sensor de proximidad, con comunicador, lector QR, tarjeta de comunicaciones, salida TC-IP-PoE, incluso montaje, anclajes y configuración.			
M01B0110	16,000	h	Oficial instalador	14,49	231,84	
M01B0120	16,000	h	Ayudante instalador	13,76	220,16	
D22F	1,000	ud	Barrera exterior, comunicador, lector QR, tarjeta com, TC-IP-PoE	2.856,00	2.856,00	
			Suma la partida			3.308,00
			Costes indirectos		4,00%	132,32
			TOTAL PARTIDA			**3.440,32**

Asciende el precio total de la partida a la mencionada cantidad de TRES MIL CUATROCIENTOS CUARENTA EUROS con TREINTA Y DOS CÉNTIMOS

SUBCAPÍTULO L2.6.3 TELECOMUNICACIONES

05.10		**ud**	**Cámara exterior IP-67 TC-IP PoE**			
			Suministro e instalación de cámara vigilancia exterior IP-67, comunicación cable TC/IP PoE, con infrarrojos y sensor de movimiento, totalmente instalada y conectada.			
M01B0070	0,150	h	Oficial electricista	14,49	2,17	
M05 10	1,000	ud	Cámara exterior IP-67 TC-IP POE infrarrojo	78,00	78,00	
			Suma la partida			80,17
			Costes indirectos		4,00%	3,21
			TOTAL PARTIDA			**83,38**

Asciende el precio total de la partida a la mencionada cantidad de OCHENTA Y TRES EUROS con TREINTA Y OCHO CÉNTIMOS

05.100		**ud**	**Extensor PoE 30W 100 metros exterior**			
			Suministro e instalación de extensor PoE TC-IP 100 metros exterior, totalmente instalado y conectado.			
M01B0070	0,500	h	Oficial electricista	14,49	7,25	
M05 101	1,000	ud	Extensor PoE 30W 100 metros exterior	150,00	150,00	
			Suma la partida			157,25
			Costes indirectos		4,00%	6,29
			TOTAL PARTIDA			**163,54**

Asciende el precio total de la partida a la mencionada cantidad de CIENTO SESENTA Y TRES EUROS con CINCUENTA Y CUATRO CÉNTIMOS

911		**m**	**Cable UTP categoría 6 exterior**			
			Suministro y montaje de cable red UTP categoría 6, 4 pares, cubierta HDPE negra, con terminales, empalmes y conexiones, montaje exterior totalmente instalado y conectado, medidas y certificación.			
070	0,100	h	Oficial electricista	14,49	1,45	
A0010	1,000	m	Cable de datos UTP, categoria 6 HDPE negro	0,67	0,67	
			Suma la partida			2,12
			Costes indirectos		4,00%	0,08
			TOTAL PARTIDA			**2,20**

Asciende el precio total de la partida a la mencionada cantidad de DOS EUROS con VEINTE CÉNTIMOS

VISADO CALIDAD | Las Palmas.
Tramitación y depósito electrónico CALIDAD con nº de visado de calidad E-0171320 con fecha 30/10/2020. Nº Doc. 1 de 2.
Autenticidad verificable en coitilpa.e-gestion.es/validacion.aspx con CSV:CA1eglhnb5c332302010261320
Otorgamiento de este sello verifica conformidad y calidad de instalación eléctrica conforme a lo recogido en el Art. 47 del Decreto Autonómico 141/2009, para su presentación ante el Centro Directivo competente del Gobierno de Canarias, documento con firma electrónica y Sello de Tiempo (Notario Electrónico)

CUADRO DE DESCOMPUESTOS

Roque Bentayga LOTE II

CÓDIGO	CANTIDAD	UD	RESUMEN	PRECIO	SUBTOTAL	IMPORTE
04.23118		**ud**	**Conección terminal conector UTP RJ45 Categoría 6 equipo**			
			Suministro e instalación de conexión equipo conector UTP RJ45 Categoría 6			
M01B0070	0,100	h	Oficial electricista	14,49	1,45	
M04.2	1,000	ud	Conector UTP RJ45 categoría 6	0,51	0,51	
			Suma la partida.....			1,96
			Costes indirectos.....		4,00%	0,08
			TOTAL PARTIDA			**2,04**

Asciende el precio total de la partida a la mencionada cantidad de DOS EUROS con CUATRO CÉNTIMOS

VISADO CALIDAD | Las Palmas.
Tramitación y depósito electrónico CALIDAD con nº de visado de calidad E-0171320 con fecha 30/10/2020. Nº Doc. 1 de 2.
Autenticidad verificable en coitilpa.e-gestion.es/validacion.aspx con CSV CAreglhnh5q3323020201026132 0
El otorgamiento de este sello, verifica la conformidad y calidad de la instalación eléctrica, tal como recoge el Art. 47 del Decreto Autonómico 141/2009,
para su presentación ante el Centro Directivo competente del Gobierno de Canarias. Documento con firma electrónica y Sello de Tiempo (Notario electrónico)

COGITILPA | Las Palmas.
VISADO con fecha 13/08/2020. Número de VISADO E-0171320
Emisión y sellado electrónico. Documentación con firma electrónica emitida mediante certificado reconocido por el Ministerio de Industria y Comercio.
Autenticidad verificable en coitilpa.e-gestion.es/validacion.aspx con CSV: EVbvpqriscz4621320208211013

CÓDIGO	CANTIDAD	UD	RESUMEN	PRECIO	SUBTOTAL	IMPORTE
CAPÍTULO L2.7 INSTALACIÓN PCI						
06.08		**ud**	**Extintor Polvo ABC 21A-113B 6kg.**			
			Suministro y montaje de extintor portatil de incendios Polvo ABC, 21A-113B, 6 kg, anclaje a pared 1,10m.			
M01A0030	0,200	h	Peón	13,64	2,73	
E26BAA0020	1,000	ud	Extint port polvo poliv 6 kg ABC	35,99	35,99	
			Suma la partida.....			38,72
			Costes indirectos.....		4,00%	1,55
			TOTAL PARTIDA			**40,27**

Asciende el precio total de la partida a la mencionada cantidad de CUARENTA EUROS con VEINTISIETE CÉNTIMOS

06.09		**ud**	**Extintor CO2 89B 5kg.**			
			Suministro y montaje de extintor portatil de incendios CO2, 89B, 5 kg, anclaje a pared 1,10m.			
M01A0030	0,200	h	Peón	13,64	2,73	
E26BAC0020	1,000	ud	Extintor portátil CO2 fuegos BC 5 kg	45,00	45,00	
			Suma la partida.....			47,73
			Costes indirectos.....		4,00%	1,91
			TOTAL PARTIDA			**49,64**

Asciende el precio total de la partida a la mencionada cantidad de CUARENTA Y NUEVE EUROS con SESENTA Y CUATRO CÉNTIMOS

06.10		**ud**	**Hidrante exterior 100mm**			
			Suministro y montaje de hidrante exterior racor barcelona 100 mm con válvula de cierre, caja empotrada, tubo 4" conexión aljibe.			
M01B0050	4,000	h	Oficial fontanero	14,49	57,96	
M01B0060	4,000	h	Ayudante fontanero	13,76	55,04	
M01A0030	4,000	h	Peón	13,64	54,56	
E24AMA0040	1,000	u	Hidrante 100 mm caja empotrada con válvula de cierre,	850,00	850,00	
E24ANA0040	2,000	m	Tubo 4" aljibe con pp de piezas	45,00	90,00	
			Suma la partida.....			1.107,56
			Costes indirectos.....		4,00%	44,30
			TOTAL PARTIDA			**1.151,86**

Asciende el precio total de la partida a la mencionada cantidad de MIL CIENTO CINCUENTA Y UN EUROS con OCHENTA Y SEIS CÉNTIMOS

06.11		**ud**	**Cartel emergencia y señalización**			
			Suministro e instalación de cartel indicativo de salida, medios de extinción, recorridos de evacuación, fotoluminiscente UNE23035, simbología UNE23032:2015, homologado.			
M01A0010	0,150	h	Oficial primera	14,49	2,17	
E26EA0010	1,000	ud	Placa señaliz evac y medios móv extinc Al 297x210 mm	6,00	6,00	
			Suma la partida.....			8,17
			Costes indirectos.....		4,00%	0,33
			TOTAL PARTIDA			**8,50**

Asciende el precio total de la partida a la mencionada cantidad de OCHO EUROS con CINCUENTA CÉNTIMOS

VISADO CALIDAD | Las Palmas.
Tramitación y depósito electrónico CALIDAD con nº de visado de calidad E-0171320 con fecha 30/10/2020. Nº Doc. 1 de 2.
Autenticidad verificable en coitilpa.e-gestion.es/validacion.aspx con CSV: CAreqbnh5q3323020201026132 0
El otorgamiento de este sello, verifica la conformidad y calidad de la instalación eléctrica, al amparo del Decreto Autonómico 47/2009, recogido el Art. 47 para su presentación ante el Centro Directivo competente del Gobierno de Canarias. Documento con firma electrónica y Sello de Tiempo (Normativa electrónica)

CÓDIGO	CANTIDAD	UD	RESUMEN	PRECIO	SUBTOTAL	IMPORTE

CAPÍTULO L2.8 CONTROL DE CALIDAD INFORMES

INF1		**ud**	**Informe arqueológico**			
			Informe prospección arqueológica zonas de actuaciones exteriores, con emisión de informe.			
M01A0	30,000	h	Técnico competente	49,90	1.497,00	
			Suma la partida.....			1.497,00
			Costes indirectos.....		4,00%	59,88
			TOTAL PARTIDA			**1.556,88**

Asciende el precio total de la partida a la mencionada cantidad de MIL QUINIENTOS CINCUENTA Y SEIS EUROS con OCHENTA Y OCHO CÉNTIMOS

INF2		**ud**	**Informe OCA**			
			Informe OCA instalaciones pública concurrencia, con emisión de informe.			
M01A0	8,000	h	Técnico competente	49,90	399,20	
			Suma la partida.....			399,20
			Costes indirectos.....		4,00%	15,97
			TOTAL PARTIDA			**415,17**

Asciende el precio total de la partida a la mencionada cantidad de CUATROCIENTOS QUINCE EUROS con DIECISIETE CÉNTIMOS

INF3		**ud**	**Control de calidad y puesta en servicio electricidad.**			
			Control de calidad de la ejecución de las instalaciones de suministro de energía, pruebas de puesta en servicio, con emisión de informe.			
M01A0	8,000	h	Técnico competente	49,90	399,20	
			Suma la partida.....			399,20
			Costes indirectos.....		4,00%	15,97
			TOTAL PARTIDA			**415,17**

Asciende el precio total de la partida a la mencionada cantidad de CUATROCIENTOS QUINCE EUROS con DIECISIETE CÉNTIMOS

INF4		**ud**	**Control de calidad y puesta en servicio telecomunicaciones.**			
			Control de calidad de la ejecución de las instalaciones de telecomunicaciones, pruebas de puesta en servicio, con emisión de informe.			
M01A0	8,000	h	Técnico competente	49,90	399,20	
			Suma la partida.....			399,20
			Costes indirectos.....		4,00%	15,97
			TOTAL PARTIDA			**415,17**

Asciende el precio total de la partida a la mencionada cantidad de CUATROCIENTOS QUINCE EUROS con DIECISIETE CÉNTIMOS

VISADO CALIDAD | Las Palmas.
Tramitación y depósito electrónico CALIDAD con nº de visado de calidad E-0171320 con fecha 30/10/2020. Nº Doc. 1 de 2.
Autenticidad verificable en coitilpa.e-gestion.es/validacion.aspx con CSV CAreglhnh5q33230202010261320
El otorgamiento de este sello, verificada conformidad y calidad de la instalación eléctrica, tal como recoge el Art. 4 del Decreto Autonómico 141/2009, para su presentación ante el Centro Directivo competente del Gobierno de Canarias. Documento con firma electrónica y sello de Tiempo (Notario-electrónico)

CÓDIGO	CANTIDAD	UD	RESUMEN	PRECIO	SUBTOTAL	IMPORTE

CAPÍTULO L2.9 GESTIÓN DE RESIDUOS

D37CA0011 **t** **Coste vertido de tierra vegetal y maleza**

Entrega de tierra vegetal y maleza sin sustancias peligrosas (tasa vertido), con código 170504 según la Lista Europea de Residuos (LER) publicada por Orden MAM/304/2002, a gestor de residuos autorizado por la Consejería de Medio Ambiente, para operaciones de valorización o eliminación, según RD 105/2008 y la Ley 22/2011.

E41CA0050	1,000	t	Tasa gestor autorizado tierras y piedras sin contaminar, LER 170	2,50	2,50	
			Suma la partida.....			2,50
			Costes indirectos.....		4,00%	0,10
			TOTAL PARTIDA			**2,60**

Asciende el precio total de la partida a la mencionada cantidad de DOS EUROS con SESENTA CÉNTIMOS

D37CA0010 **t** **Coste vertido de material de excavación**

Entrega de tierras y piedras sin sustancias peligrosas (tasa vertido), con código 170504 según la Lista Europea de Residuos (LER) publicada por Orden MAM/304/2002, a gestor de residuos autorizado por la Consejería de Medio Ambiente, para operaciones de valorización o eliminación, según RD 105/2008 y la Ley 22/2011.

E41CA0050	1,000	t	Tasa gestor autorizado tierras y piedras sin contaminar, LER 170	2,50	2,50	
			Suma la partida.....			2,50
			Costes indirectos.....		4,00%	0,10
			TOTAL PARTIDA			**2,60**

Asciende el precio total de la partida a la mencionada cantidad de DOS EUROS con SESENTA CÉNTIMOS

D37CC0090 **t** **Coste entrega residuos de hierro y acero, a instalación de valor**

Coste de entrega de residuos de hierro y acero (tasa vertido cero, abonable por el gestor de residuos), con código 170405 según la Lista Europea de Residuos (LER) publicada por Orden MAM/304/2002, a gestor de residuos autorizado por la Consejería de Medio Ambiente, para operaciones de valorización o eliminación, según RD 105/2008 y la Ley 22/2011.

E41CA0160	1,000	t	Tasa gestor aut. valorización residuos hierro y acero, LER 17040	0,99	0,99	
			Suma la partida.....			0,99
			Costes indirectos.....		4,00%	0,04
			TOTAL PARTIDA			**1,03**

Asciende el precio total de la partida a la mencionada cantidad de UN EUROS con TRES CÉNTIMOS

D37CB0011 **t** **Coste entrega residuos de asfalto demolición**

Canon de vertido controlado en centro de gestor autorizado, de residuos de asfalto no peligrosos (no especiales), procedentes de demolición, con códig 170302 según el Catalogo Europeo de Residuos (ORDEN MAM/304/2002)

E41CA0010	1,000	t	Tasa gestor aut. valorización residuos asfalto 170302	12,81	12,81	
			Suma la partida.....			12,81
			Costes indirectos.....		4,00%	0,51
			TOTAL PARTIDA			**13,32**

Asciende el precio total de la partida a la mencionada cantidad de TRECE EUROS con TREINTA Y DOS CÉNTIMOS

D37CB0041 **t** **Coste entrega residuos de ladrillos y bloques**

Canon de vertido controlado en planta de gestor autorizado de residuos de ladrillos y/o bloques de código 170102, según el catálogo Europeo de Residuos (ORDEN MAM/304/2002)

E41CA0040	1,000	t	Tasa gestor aut. valorización residuos bloqes y ladrillos 170102	10,20	10,20	
			Suma la partida.....			10,20
			Costes indirectos.....		4,00%	0,41
			TOTAL PARTIDA			**10,61**

de el precio total de la partida a la mencionada cantidad de DIEZ EUROS con SESENTA Y UN CÉNTIMOS

0050 **t** **Coste entrega residuos de vidrio a instalación de valorización**

Coste de entrega de residuos de vidrio (tasa vertido), con código 170202 según la Lista Europea de Residuos (LER) publicada por Orden MAM/304/2002, a gestor de residuos autorizado por la Consejería de Medio Ambiente, para operaciones de valorización o eliminación, según RD 105/2008 y la Ley 22/2011.

E41CA0120	1,000	t	Tasa gestor aut. valorización residuos vidrio, LER 170202	1,91	1,91	
			Suma la partida.....			1,91
			Costes indirectos.....		4,00%	0,08
			TOTAL PARTIDA			**1,99**

tal de la partida a la mencionada cantidad de UN EUROS con NOVENTA Y NUEVE CÉNTIMOS

VISADO CALIDAD | Las Palmas.
Tramitación y depósito electrónico CALIDAD con nº de visado de calidad E-0171320 con fecha 30/10/2020. Nº Doc. 1 de 2.
Autenticidad verificable en coitilpa.e-gestion.es/validacion.aspx con CSV CAreglhnh5q332302010261320
El otorgamiento de este sello, verifica la conformidad de calidad de la instalación eléctrica, tal como recoge el Art. 47 del Decreto Autonómico 141/2009,
para su presentación ante el Centro Directivo competente Gobierno de Canarias. Documento con firma electrónica y Sello de Tiempo (Notario electrónico)

CÓDIGO	CANTIDAD	UD	RESUMEN	PRECIO	SUBTOTAL	IMPORTE
D37CC0070		**t**	**Coste entrega residuos de plástico a instalación de valorización**			
			Coste de entrega de residuos de plástico (tasa vertido), con código 170203 según la Lista Europea de Residuos (LER) publicada por Orden MAM/304/2002, a gestor de residuos autorizado por la Consejería de Medio Ambiente, para operaciones de valorización o eliminación, según RD 105/2008 y la Ley 22/2011.			
E41CA0140	1,000	t	Tasa gestor aut. valorización residuos plástico, LER 170203	2,04	2,04	
			Suma la partida.....			2,04
			Costes indirectos.....		4,00%	0,08
			TOTAL PARTIDA			**2,12**

Asciende el precio total de la partida a la mencionada cantidad de DOS EUROS con DOCE CÉNTIMOS

D37CC0080		**t**	**Coste entrega residuos de papel y cartón a instalación de valori**			
			Coste de entrega de residuos de papel y cartón (tasa vertido), con código 200101 según la Lista Europea de Residuos (LER) publicada por Orden MAM/304/2002, a gestor de residuos autorizado por la Consejería de Medio Ambiente, para operaciones de valorización o eliminación, según RD 105/2008 y la Ley 22/2011.			
E41CA0150	1,000	t	Tasa gestor aut. valorización residuos papel y cartón, LER 20010	1,71	1,71	
			Suma la partida.....			1,71
			Costes indirectos.....		4,00%	0,07
			TOTAL PARTIDA			**1,78**

Asciende el precio total de la partida a la mencionada cantidad de UN EUROS con SETENTA Y OCHO CÉNTIMOS

D37CC0060		**t**	**Coste entrega residuos de madera a instalación de valorización**			
			Coste de entrega de residuos de madera (tasa vertido), con código 170201 según la Lista Europea de Residuos (LER) publicada por Orden MAM/304/2002, a gestor de residuos autorizado por la Consejería de Medio Ambiente, para operaciones de valorización o eliminación, según RD 105/2008 y la Ley 22/2011.			
E41CA0130	1,000	t	Tasa gestor aut. valorización residuos madera, LER 170201	1,01	1,01	
			Suma la partida.....			1,01
			Costes indirectos.....		4,00%	0,04
			TOTAL PARTIDA			**1,05**

Asciende el precio total de la partida a la mencionada cantidad de UN EUROS con CINCO CÉNTIMOS

ALQ CONT		**mes**	**Alquiler de contenedor residuos**			
			Tasa para el alquiler de un contenedor para almacenamiento en obra de residuos de construcción y demolición.			
CONTENEDOR	1,000	t	Contenedor residuos	42,00	42,00	
			Suma la partida.....			42,00
			Costes indirectos.....		4,00%	1,68
			TOTAL PARTIDA			**43,68**

Asciende el precio total de la partida a la mencionada cantidad de CUARENTA Y TRES EUROS con SESENTA Y OCHO CÉNTIMOS

D37T0060		**m³**	**Transporte residuos a instalac. autorizada 20 km.**			
			Transporte de residuos a instalación autorizada de gestión de residuos (Consejería de Medio Ambiente), con camión de 15 t,			
QAB0030	0,400	h	Camión basculante 15 t	6,30	2,52	
			Suma la partida.....			2,52
			Costes indirectos.....		4,00%	0,10
			TOTAL PARTIDA			**2,62**

ende el precio total de la partida a la mencionada cantidad de DOS EUROS con SESENTA Y DOS CÉNTIMOS

VISADO CALIDAD | Las Palmas.
Tramitación y depósito electrónico CALIDAD con nº de visado de calidad E-0171320 con fecha 30/10/2020. Nº Doc. 1 de 2.
Autenticidad verificable en coitilpa.e-gestion.es/validacion.aspx con CSV CAreqlhnh5q3323020201026132 0
El otorgamiento de este sello verifica la conformidad de la instalación eléctrica, tal como recoge el art. 4 del Decreto Autonómico 141/2009, de calidad de la edificación de Canarias. Documento con firma electrónica y Sello de Tiempo (Notario electrónico) para su presentación ante el Centro Directivo competente del Gobierno de Canarias.

CÓDIGO	CANTIDAD	UD	RESUMEN	PRECIO	SUBTOTAL	IMPORTE

CAPÍTULO L2.10 SEGURIDAD Y SALUD

SUBCAPÍTULO L2.10.1 EQUIPOS DE PROTECCIÓN INDIVIDUAL

PSPCC100 — u — **CASCO de OBRA AJUST. RUEDA**

Casco de obra con marcado CE ajustable por sistema de rueda con 6 posiciones y acolchado interior, protege de impactos y del contacto eléctrico involuntario de una tensión máxima de 400 V. Amortizado en 2 obras.

SVSICC25	1,000	u	Casco de obra ajustable c/rueda	6,52	6,52	
			Suma la partida			6,52
			Costes indirectos		4,00%	0,26
			TOTAL PARTIDA			**6,78**

Asciende el precio total de la partida a la mencionada cantidad de SEIS EUROS con SETENTA Y OCHO CÉNTIMOS

PSPCO400 — u — **CASCOS PROTEC. AUDITIVA**

Cascos para protección auditiva con marcado CE utilizado en ambiente sonoro de 95 dB., compuesto de arnés ancho almoadillado con dos puntos de anclaje para mejor fijación y cascos de orejera ajustables en sentido lateral y vertical con almohadillas de sellado. Amortizado en 4 obras.

SVSIO100	1,000	u	Cascos protec. auditiva	20,04	20,04	
			Suma la partida			20,04
			Costes indirectos		4,00%	0,80
			TOTAL PARTIDA			**20,84**

Asciende el precio total de la partida a la mencionada cantidad de VEINTE EUROS con OCHENTA Y CUATRO CÉNTIMOS

PSPCG100 — u — **GAFAS PROTEC. IMPACTOS**

Gafas incoloras panorámicas con marcado CE para protección contra impactos de partículas de alta velocidad y baja energía, ligeras y con patillas planas. Amortizado en 3 obras.

SVSICG25	1,000	u	Gafas protec. contra impactos	7,48	7,48	
			Suma la partida			7,48
			Costes indirectos		4,00%	0,30
			TOTAL PARTIDA			**7,78**

Asciende el precio total de la partida a la mencionada cantidad de SIETE EUROS con SETENTA Y OCHO CÉNTIMOS

PSPCG200 — u — **GAFAS PROTEC. POLVO**

Gafas incoloras panorámicas con marcado CE para protección contra el polvo, herméticas, con puente nasal flexible y sujeta a la cabeza mediante cinta ajustable. Amortizado en 3 obras.

SVSICG50	1,000	u	Gafas protec. polvo	2,92	2,92	
			Suma la partida			2,92
			Costes indirectos		4,00%	0,12
			TOTAL PARTIDA			**3,04**

Asciende el precio total de la partida a la mencionada cantidad de TRES EUROS con CUATRO CÉNTIMOS

PSPCP200 — u — **PANTALLA FIJA PROTEC. SOLDADURA**

Pantalla para trabajos de soldadura con marcado CE sujeta a la cabeza mediante arnés flexible, provista de cristal inactínico y visor de 105 x 50 mm. Amortizado en 4 obras.

SVSICP150	1,000	u	Pantalla fija para soldadura	7,77	7,77	
			Suma la partida			7,77
			Costes indirectos		4,00%	0,31
			TOTAL PARTIDA			**8,08**

de el precio total de la partida a la mencionada cantidad de OCHO EUROS con OCHO CÉNTIMOS

00 — u — **MASCARILLA ANTIPOLVO DESECHABLE**

Mascarilla antipolvo desechable con marcado CE, ligeras y resistentes a la humedad, con elásticos deslizantes que permiten gran flexibilidad del ajuste.

25	1,000	u	Mascarilla antipolvo desechable	0,65	0,65	
			Suma la partida			0,65
			Costes indirectos		4,00%	0,03
			TOTAL PARTIDA			**0,68**

Asciende el precio total de la partida a la mencionada cantidad de CERO EUROS con SESENTA Y OCHO CÉNTIMOS

VISADO CALIDAD | Las Palmas.
Tramitación y depósito electrónico CALIDAD con nº de visado de calidad E-0171320 con fecha 30/10/2020. Nº Doc. 1 de 2.
Autenticidad verificable en coitilpa.e-gestion.es/validacion.aspx con CSV CAreglhnh5qs3230202010261320
El otorgamiento de este sello, verifica la conformidad y calidad de instalación eléctrica, así como recoge el Art. 47 del Decreto Autonómico 141/2009 para su presentación ante el Centro Directivo de Gobierno de Canarias. Documento con firma electrónica y Sello de Tiempo (Notario electrónico)

CUADRO DE DESCOMPUESTOS

Roque Bentayga LOTE II

CÓDIGO	CANTIDAD	UD	RESUMEN	PRECIO	SUBTOTAL	IMPORTE
PSPMA200		**u**	**GUANTES NITRILO ANTI-CORTE**			
			Guantes anti-corte de nitrilo con marcado CE, interior tejido de punto dando resistencia ante objetos cortantes y abrasivos y con puño de seguridad de lona. Amortizado en 1 obra.			
SVSIMA50	1,000	u	Guantes de nitrilo anti-corte	1,53	1,53	
			Suma la partida.....			1,53
			Costes indirectos.....		4,00%	0,06
			TOTAL PARTIDA			**1,59**

Asciende el precio total de la partida a la mencionada cantidad de UN EUROS con CINCUENTA Y NUEVE CÉNTIMOS

PSPMV300		**u**	**GUANTES NEOPRENO PROTEC. QUÍMICOS**			
			Guantes de neopreno con marcado CE para protección en la manipulación de productos químicos de un grosor entre 0.6 y 0.75 mm. e interior con tratamiento clorinado. Amortizado en 3 obras.			
SVSIMV75	1,000	u	Guantes de neopreno protec. productos químicos	2,22	2,22	
			Suma la partida.....			2,22
			Costes indirectos.....		4,00%	0,09
			TOTAL PARTIDA			**2,31**

Asciende el precio total de la partida a la mencionada cantidad de DOS EUROS con TREINTA Y UN CÉNTIMOS

PSPMM100		**u**	**MANGUITO PROTECCIÓN CUERO**			
			Manguito de soldador con marcado CE para protección de trabajos de soldadura, confeccionada toda en serraje 1.25 mm. de grosor e interior de la palma con refuerzo de piel flor. Con puño elástico. Amortizado en 3 obras.			
SVSIP235	1,000	u	Manguitos cuero	6,98	6,98	
			Suma la partida.....			6,98
			Costes indirectos.....		4,00%	0,28
			TOTAL PARTIDA			**7,26**

Asciende el precio total de la partida a la mencionada cantidad de SIETE EUROS con VEINTISEIS CÉNTIMOS

PSPP250		**u**	**ZAPATOS de SEGURIDAD C/PUNTERA ALUMINIO**			
			Zapatos de seguridad con marcado CE, fabricados en piel con forro de cuatro capas, puntera de aluminio y plantilla antiperforación. Amortizado en 2 obras.			
SVSIP225	1,000	u	Zapatos de seguridad c/puntera de aluminio	27,36	27,36	
			Suma la partida.....			27,36
			Costes indirectos.....		4,00%	1,09
			TOTAL PARTIDA			**28,45**

Asciende el precio total de la partida a la mencionada cantidad de VEINTIOCHO EUROS con CUARENTA Y CINCO CÉNTIMOS

PSPB350		**u**	**BOTAS ALTAS de AGUA**			
			Botas altas de agua de gran resistencia con marcado CE, lavables y con suela antideslizante. Estas botas no son de seguridad, no dispone ni de puntera ni plantilla antiperforación. Amortizado en 3 obras.			
SVSIP175	1,000	u	Botas altas de agua	8,04	8,04	
			Suma la partida.....			8,04
			Costes indirectos.....		4,00%	0,32
			TOTAL PARTIDA			**8,36**

Asciende el precio total de la partida a la mencionada cantidad de OCHO EUROS con TREINTA Y SEIS CÉNTIMOS

[illegible]JF200		**u**	**CINTURÓN PORTAHERRAMIENTAS 10 BOSILLOS**			
			Cinturón portaherramientas con marcado CE, fabricado en nylon cosidos de alta resistencia reforzados con remaches metálicos encapuchados, cinturón de nylon regulable, hebilla para su fijación y cinco bolsillos. Amortizado en 4 obras.			
[illegible]50	0,250	u	Cinturón portaherramientas 10 bolsillos	19,26	4,82	
			Suma la partida.....			4,82
			Costes indirectos.....		4,00%	0,19
			TOTAL PARTIDA			**5,01**

Asciende el precio total de la partida a la mencionada cantidad de CINCO EUROS con UN CÉNTIMOS

VISADO CALIDAD | Las Palmas.
Tramitación y depósito electrónico CALIDAD con nº de visado de calidad E-0171320 con fecha 30/10/2020. Nº Doc. 1 de 2.
Autenticidad verificable en coitilpa.e-gestion.es/validacion.aspx con CSV CAreglhnh5q3323020201026132O
El otorgamiento de este sello, verificación de la instalación eléctrica, tal como recoge el Art. 47 del Decreto Autonómico 141/2009,
para su presentación ante el Centro Directivo competente del Gobierno de Canarias. Documento con firma electrónica y Sello de Tiempo (Notarial electrónico)

CÓDIGO	CANTIDAD	UD	RESUMEN	PRECIO	SUBTOTAL	IMPORTE
PSPUM200		**u**	**MANDIL CUERO PROTEC. SOLDADURA**			
			Mandil de cuero con marcado CE, en una sola pieza de 1.8 mm. de espesor, para protección frontal para trabajos de soldadura, ajustable en cintura y cuello mediante cintas regulables.			
SVSIUPM50	1,000	u	Mandil de cuero protección soldadura	13,60	13,60	
			Suma la partida.....			13,60
			Costes indirectos.....		4,00%	0,54
			TOTAL PARTIDA			**14,14**

Asciende el precio total de la partida a la mencionada cantidad de CATORCE EUROS con CATORCE CÉNTIMOS

PSPUC100		**u**	**CHALECO REFLECTANTE**			
			Chaleco reflectante con marcado CE para mayor visibilidad, con cierre de velcro. Amortizado en 3 obras.			
SVSIUC25	1,000	u	Chaleco reflectante	11,45	11,45	
			Suma la partida.....			11,45
			Costes indirectos.....		4,00%	0,46
			TOTAL PARTIDA			**11,91**

Asciende el precio total de la partida a la mencionada cantidad de ONCE EUROS con NOVENTA Y UN CÉNTIMOS

PSPUP300		**u**	**TRAJE IMPERMEAPLE POLIESTER**			
			Traje impermeable de poliester con marcado CE, compuesto por chaqueta con capucha ajustable con dos bolsillos y pantalón con cintura ajustable. Amortizado en 3 obras.			
SVSIUP75	1,000	u	Traje impermeable de poliester	6,07	6,07	
			Suma la partida.....			6,07
			Costes indirectos.....		4,00%	0,24
			TOTAL PARTIDA			**6,31**

Asciende el precio total de la partida a la mencionada cantidad de SEIS EUROS con TREINTA Y UN CÉNTIMOS

PSPUM100		**u**	**MONO DE TRABAJO**			
			Mono de operario con marcado CE, 100% algodón, con cierre de cremallera, 4 bolsillos, ajuste elástico en la cintura/espalda y marga larga acabada en puño elástico.			
SVSIUPM25	1,000	U	Mono de trabajo	12,00	12,00	
			Suma la partida.....			12,00
			Costes indirectos.....		4,00%	0,48
			TOTAL PARTIDA			**12,48**

Asciende el precio total de la partida a la mencionada cantidad de DOCE EUROS con CUARENTA Y OCHO CÉNTIMOS

SUBCAPÍTULO L2.10.2 EQUIPOS de PROTECCIÓN COLECTIVA

PSERP300		**m**	**VALLA CIEGA ACERO GALV. CERRAM. h= 2 m.**			
			Valla ciega metálica fija de cerramiento, compuesto por postes tipo omega de acero galvanizado cimentados al terreno con hormigón y chapas grecadas galvanizadas entre postes de 3 m. de ancho y 2 m. de altura. Incluso montaje y desmontaje. Medido metro lineal instalado.			
MIEA0010	0,170	h	Oficial primera	14,49	2,46	
MIEA0030	0,170	h	Peón	13,64	2,32	
SVSPPL150	0,330	m	Chapa grecada y poste acero galv. 3 x 2 m.	33,24	10,97	
SVSPPL200	0,250	m3	Hormigón para postes	71,20	17,80	
			Suma la partida.....			33,55
			Costes indirectos.....		4,00%	1,34
			TOTAL PARTIDA			**34,89**

de el precio total de la partida a la mencionada cantidad de TREINTA Y CUATRO EUROS con OCHENTA Y NUEVE CÉNTIMOS

VISADO CALIDAD | Las Palmas.
Tramitación y depósito electrónico CALIDAD con nº de visado de calidad E-0171320 con fecha 30/10/2020. Nº Doc. 1 de 2.
Autenticidad verificable en coitilpa.e-gestion.es/validacion.aspx con CSV:CAreglhnh5qc332302010261320
El otorgamiento de este sello, implica la conformidad y calidad de la instalación eléctrica, tal como recoge el Art. 47 del Decreto Autonómico 141/2009.
Garantiza su presentación ante el Órgano Directivo competente del Gobierno de Canarias. Documento con firma electrónica y sello de Tiempo (Notario electrónico)

CÓDIGO	CANTIDAD	UD	RESUMEN	PRECIO	SUBTOTAL	IMPORTE
PSEI400		**u**	**PROYECTOR EXT. HALÓGENA 1.500 W.**			
			Proyector halógeno de exteriores para iluminación de obra; fabricado en aluminio y acabado superficial con pinturas epoxi, con pantalla de vidrio templado y lámpara halógena lineal de 1500 W. de potencia. Grado de protección IP 54/Clase I. Incluyendo instalación y desinstalación. Estimando unidad instalada en su medición.			
M01B0070	2,100	h	Oficial electricista	14,49	30,43	
SPIUX150	1,000	u	Cto. proyector 1.500 W.	44,58	44,58	
SPIUX160	1,000	u	Lámpara halógena lineal 230 V. 1.500 W.	8,23	8,23	
SPILU250	50,000	m	Conductor 750 V. 2,5 mm2. Cu	0,41	20,50	
			Suma la partida.....			103,74
			Costes indirectos.....		4,00%	4,15
			TOTAL PARTIDA.....			**107,89**

Asciende el precio total de la partida a la mencionada cantidad de CIENTO SIETE EUROS con OCHENTA Y NUEVE CÉNTIMOS

PSEC500		**u**	**PROT. INCEND. EXTINTOR CO2 5 kg.**			
			Extintor de nieve carbónica CO2 para fuego de clase E, de eficacia 34B y de 5 kg. de agente extintor, con anilla de seguridad obligatoria según normativa impidiendo su accionamiento involuntario, manómetro revisable y boquilla difusora. Medido unidad instalada.			
M01A0030	0,100	h	Peón	13,64	1,36	
SPCC250	1,000	u	Extintor CO2 5 kg. eficacia 34B	109,60	109,60	
			Suma la partida.....			110,96
			Costes indirectos.....		4,00%	4,44
			TOTAL PARTIDA.....			**115,40**

Asciende el precio total de la partida a la mencionada cantidad de CIENTO QUINCE EUROS con CUARENTA CÉNTIMOS

PSEC300		**u**	**PROT. INCEND. EXTINTOR POLVO QUÍMICO ABC 9 kg.**			
			Extintor de polvo químico seco antibrasa de eficacia 27A-144B-C, para fuegos de clase ABC, de 9 kg. de agente extintor, con anilla de seguridad obligatoria según normativa impidiendo su accionamiento involuntario, manómetro revisable y boquilla difusora. Medido unidad instalada.			
M01A0030	0,100	h	Peón	13,64	1,36	
SPCC150	1,000	u	Extintor polvo quím. ABC 9 kg. eficac. 27A-144B-C	41,88	41,88	
			Suma la partida.....			43,24
			Costes indirectos.....		4,00%	1,73
			TOTAL PARTIDA.....			**44,97**

Asciende el precio total de la partida a la mencionada cantidad de CUARENTA Y CUATRO EUROS con NOVENTA Y SIETE CÉNTIMOS

D32BB0050		**m**	**Barandilla protec. realiz. c/sop. tipo sargento y 2 tablones mad**			
			Barandilla de protección realizada con soportes metálicos tipo sargento y dos tablones de madera de pino de 250 x 25 mm, (amortización = 30 %), incluso colocación y anclaje.			
M01A0020	0,100	h	Oficial segunda	14,14	1,41	
M01A0030	0,100	h	Peón	13,64	1,36	
H11B0030	0,150	ud	Anclaje metál. barandilla tipo sargento.	22,50	3,38	
E01B0010	0,004	m³	Madera pino gallego en tablas 25 mm	323,05	1,29	
			Suma la partida.....			7,44
			Costes indirectos.....		4,00%	0,30
			TOTAL PARTIDA.....			**7,74**

Asciende el precio total de la partida a la mencionada cantidad de SIETE EUROS con SETENTA Y CUATRO CÉNTIMOS

VISADO CALIDAD | Las Palmas.
Tramitación y depósito electrónico CALIDAD con nº de visado de calidad E-0171320 con fecha 30/10/2020. Nº Doc. 1 de 2.
Autenticidad verificable en coitilpa.e-gestion.es/validacion.aspx con CSV CAraglhn5q33230202010261320
El otorgamiento de este sello, verifica conformidad y calidad de la visado eléctrica, conforme recoge el Art. 47 del Decreto Autonómico 141/2009, para su presentación en el Centro Directivo competente del Gobierno de Canarias. Documento con firma electrónica (Negocio de Tiempo (Negocio electrónico)

CÓDIGO	CANTIDAD	UD	RESUMEN	PRECIO	SUBTOTAL	IMPORTE
SUBCAPÍTULO L2.10.3 IMPLANTACIÓN de OBRA						
PSS300		**u**	**PANEL SEÑALIZACIONES VARIAS PVC 1 x 0.7 m.**			
			Panel para señalizaciones varias de obligación, prohibición y advertencia, impresos sobre planchas de PVC de 1 x 0.7 m. y 0,8 mm. de espesor. Incluso colocación y retirada de obra. Medido unidad instalada. Amortizado en 3 obras.			
M01A0030	0,200	h	Peón	13,64	2,73	
SVSS70	0,330	u	Panel señalizaciones varias de PVC 1 x 0.7 m.	3,35	1,11	
			Suma la partida			3,84
			Costes indirectos		4,00%	0,15
			TOTAL PARTIDA			**3,99**

Asciende el precio total de la partida a la mencionada cantidad de TRES EUROS con NOVENTA Y NUEVE CÉNTIMOS

D32DA0020		**mes**	**Caseta prefabricada para vestuario, comedor o almacén de obra**			
			Alquiler de caseta prefabricada para vestuario, comedor o almacén de obra, de 4,00 x 2,40 x 2,40 m con estructura metálica de perfiles conformados en frio, con cerramiento y techo a base de chapa greca de 23 mm de espesor, prelacado a ambas caras, piso de plancha metálica acabado con PVC, 2 ud de ventanas de hojas correderas de aluminio con rejas y cristales armados, y 1 ud de puerta de perfilería soldada de apertura exterior con cerradura, incluso mesa madera, sillas y taquillas para 7 personas, con fregadero conectado a instalación de agua y evacuación al exterior.			
E38DA0020	1,000	mes	Caseta tipo vest., almacén o comedor, 4x2,4x2,4 m	80,00	80,00	
E38DB0050	0,050	ud	Taquilla metál. sucesiva 1,8x0,3x0,5 mm, p/4 obreros	159,00	7,95	
E38DB0030	0,010	ud	Fregadero p/adaptar a caseta obra	172,49	1,72	
			Suma la partida			89,67
			Costes indirectos		4,00%	3,59
			TOTAL PARTIDA			**93,26**

Asciende el precio total de la partida a la mencionada cantidad de NOVENTA Y TRES EUROS con VEINTISEIS CÉNTIMOS

D32DA0025		**mes**	**Caseta prefabricada para sanitarios de obra**			
			Caseta prefabricada sanitaria de 4,00 x 2,40 x 2,40 m con estructura metálica de perfiles conformados en frio, con cerramiento y techo a base de paneles sandwich de 35 mm de espesor, prelacado a ambas caras, piso de plancha metálica acabado con PVC, 1 ud de ventana de hojas correderas de aluminio con rejas y cristales armados, 1 ud de puerta de aluminio de apertura exterior con cerradura, incluso plato de ducha, inodoro, calentador eléctrico y lavabo, instalación eléctrica interior con dos tomas de corriente, dos pantallas con dos tubos fluorescentes y cuadro de corte, incluidas las acometidas.			
E38DA0025	1,000	mes	Caseta tipo sanitaria, 4,0 x 2,4 x 2,4 m.	150,00	150,00	
			Suma la partida			150,00
			Costes indirectos		4,00%	6,00
			TOTAL PARTIDA			**156,00**

Asciende el precio total de la partida a la mencionada cantidad de CIENTO CINCUENTA Y SEIS EUROS

D32DA0030		**ud**	**Transporte a obra, descarga y recogida caseta provisional obra.**			
			Transporte a obra, descarga y posterior recogida de caseta provisional de obra.			
E38DA0030	1,000	ud	Transp., descarga y post. recogida caseta obra	204,00	204,00	
M01A0030	2,000	h	Peón	13,64	27,28	
			Suma la partida			231,28
			Costes indirectos		4,00%	9,25
			TOTAL PARTIDA			**240,53**

Asciende el precio total de la partida a la mencionada cantidad de DOSCIENTOS CUARENTA EUROS con CINCUENTA Y TRES CÉNTIMOS

[illegible]010		**ud**	**Botiquín metálico tipo maletín, con contenido sanitario**			
			Botiquín metálico tipo maletín, preparado para colgar en pared, con contenido sanitario completo según ordenanzas.			
[illegible]010	1,000	ud	Botiquín metál. tipo maletín c/contenido	49,88	49,88	
			Suma la partida			49,88
			Costes indirectos		4,00%	2,00
			TOTAL PARTIDA			**51,88**

Asciende el precio total de la partida a la mencionada cantidad de CINCUENTA Y UN EUROS con OCHENTA Y OCHO CÉNTIMOS

VISADO CALIDAD | Las Palmas.
Tramitación y depósito electrónico CALIDAD con nº de visado de calidad E-0171320 con fecha 30/10/2020. Nº Doc. 1 de 2.
Autenticidad verificable en coitilpa.e-gestion.es/validacion.aspx con CSV CAreglhnh5qc332302010261320
El otorgamiento de este sello, verifica la conformidad y calidad de la instalación eléctrica, tal como recoge el Decreto Autonómico 141/2009, para presentación ante el Centro Directivo competente del Gobierno de Canarias. Documento con firma electrónica y Sello de Tiempo (Notario Electrónico)

2.3 MEDICIONES

VISADO CALIDAD | Las Palmas.
Tramitación y depósito electrónico CALIDAD con nº de visado de calidad E-0171320 con fecha 30/10/2020. Nº Doc. 1 de 2.
Autenticidad verificable en coitilpa.e-gestion.es/validacion.aspx con CSV CAreglhnh5q3323020201026132 0
El otorgamiento de este sello, verifica la conformidad y calidad de la instalación eléctrica, tal como recoge el Art. 47 del Decreto Autonómico 141/2009, para su presentación ante el Centro Directivo competente del Gobierno de Canarias. Documento con firma electrónica y Sello de Tiempo (Notario electrónico)

COGITILPA | Las Palmas.
Tramitación telemática de documentos. VISADO E-0171320
Emisión y sellado electrónico. Documentación con firma electrónica emitida mediante certificado reconocido por el Ministerio de Industria y Comercio.
Autenticidad verificable en coitilpa.e-gestion.es/validacion.aspx con CSV: EVbvpqriscz4621320208211013

MEDICIONES

Roque Bentayga LOTE II

CÓDIGO	RESUMEN	UDS	LONGITUD	ANCHURA	ALTURA	PARCIALES	CANTIDAD
	CAPÍTULO L2.1 HUERTO SOLAR						
	SUBCAPÍTULO L2.1.1 OBRA CIVIL						
D02A0010	**m² Desbroce y limpieza medios mecánicos.**						
	Desbroce y limpieza de terrenos con medios mecánicos, con carga sobre camión, sin transporte. La medición se hará sobre perfil.						
	Parcela Huerto Solar	1	550,00	1,00	1,00	550,00	
							550,00
44	**m³ Excav. en zanjas, pozos cualquier terreno, medios mecánicos**						
	Excavación en zanjas, pozos o cimientos, en todo tipo de terreno, con medios mecánicos, refino y compactación del fondo de la excavación, sin transporte. La medición se hará sobre perfil.						
	Cimentación estructura paneles	36	0,50	0,50	0,50	4,50	
							4,50
D03A0041	**m³ Cimentación hormigón masa HM-20/B/20/I**						
	Cimentación hormigón en masa, con hormigón de HM-20/B/20/I, incluso elaboración y vertido,con formación de peana.						
	Cimentacion estructura paneles	36	0,50	0,50	0,60	5,40	
							5,40
04 011	**m Canalización BT-2T-110mm terreno sin pavimento**						
	Canalización 2T 110mm hormigonados en terreno sin pavimentar, sección 0,60x0,30 m , apertura y cierre de zanja, con cinta de señalización y reposición del terreno.						
	Canalizacion Fotovoltaica	1	65,00			65,00	
							65,00
04 021	**m Canalización BT-2T-110mm pavimento asfáltico**						
	Canalización 2T 110mm hormigonados en cruce de vial existente, sección 0,60x0,30 m , apertura y cierre de zanja, con cinta de señalización y reposición de pavimento asfáltico.						
							9,00
04 031	**ud Arqueta BT 40x40cm**						
	Arqueta 40x40x60cm, con tapa y marco, paredes de hormigón.						
							8,00
04 041	**ud Pasamuros 2T110mm**						
	Ejecución de pasamuros edificio existente 2 tubos 110mm						
							1,00

VISADO CALIDAD | Las Palmas.
Tramitación y depósito electrónico CALIDAD con nº de visado de calidad E-0171320 con fecha 30/10/2020. Nº Doc. 1 de 2.
Autenticidad verificable en coitilpa.e-gestion.es/validacion.aspx con CSV CAreglhnh5q3323020201026132 0
El otorgamiento de este sello, verifica la conformidad y validad de la instalación eléctrica, tal como recoge el Art. 47 del Decreto Autonómico 141/2009, para su presentación ante el Centro Directivo competente del Gobierno de Canarias. Documento con firma electrónica y Sello de Tiempo (Notario electrónico)

CÓDIGO	RESUMEN	UDS	LONGITUD	ANCHURA	ALTURA	PARCIALES	CANTIDAD
	SUBCAPÍTULO L2.1.2 ESTRUCTURAS						
D06A0010	**kg Acero S 275 JR laminado caliente, vigas, pilares, zunchos.**						
	Acero S 275 JR, UNE-EN 10025, elaborado y colocado en vigas, pilares y zunchos, con perfiles laminados en caliente, incluso corte, soldadura, montaje, p.p. de piezas especiales, placas de anclaje y pernos, dos manos de imprimación antioxidante, acabado con esmalte sintético anticorrosivo, según C.T.E. DB SE y DB SE-A.						
	Estructura paneles solares HEB-100	18	130,00			2.340,00	
							2.340,00
D06A0011	**m Carril anclaje panel acero laminado en caliente**						
	Carril de anclaje paneles Acero galvanizado en caliente, UNE-EN 1461, elaborado y colocado en estructura, con perfiles laminados en caliente, incluso corte, soldadura, montaje, p.p. de piezas especiales, tornillos antihurto, dos manos de imprimación antioxidante, acabado con esmalte sintético anticorrosivo, según C.T.E. DB SE y DB SE-A.						
	Soportes anclaje panles	18	8,00			144,00	
							144,00
	SUBCAPÍTULO L2.1.3 CERRAMIENTOS						
E15VAP011	**m Valla de madera pino autoclave con postes h=1,50 m**						
	Cercado de 1,50 m de altura realizado con valla de pino autoclave , postes de madera y accesorios, montada i/replanteo y recibido de postes con hormigón HM-20/P/20/I de central.						
	Valla perimetral	1	90,00			90,00	
							90,00
D25JB02101	**ud Puerta madera a 2H abatibles, 1,50x1,50 m**						
	Puerta 2 hojas abatibles, de 1,50x1,50 m, madera pino autoclave, incluso cerradura, sistema de cierre y manilla incorporados, bisagras ajustables, p.p. de accesorios, recibido y colocación con postes laterales.						
	Acceso Huerto Solar	1				1,00	
							1,00
	SUBCAPÍTULO L2.1.4 INSTALACION FOTOVOLTAICA						
01.05.01	**u Panel fotovoltaico 375W**						
	Suministro e instalación de Panel Fotovoltaico 375W alta eficiencia monocristalino, Vmp 40,3V, Imp: 9,31A, dimensiones 1956x992x40mm, con pp de cable flexible 2x4mm² Cu SZZ1-F-1000V, cajas, racores, acoples, terminales y conexiones, tornillos antihurto, sobre estructura metálica.						
							48,00
01.05.02	**u Caja de protección paneles 3 líneas**						
	Caja de protección IP-65 IK9, 6 fusibles 16A, 1 limitador sobretensiones 1000V, 1 magnetotérmico 2x50A 6kA DC, cajas, racores, acoples, terminales y conexiones, tornillos antihurto, sobre estructura metálica.						
							1,00
01.05.03	**m Cable 1x4mm² Cu SZZ1-F-1000V**						
	Suministro e instalación de cable Cu 1x4mm² Cu SZZ1-F 1000V, conexión salida paneles, con pp de cajas, racores, acoples, terminales y conexiones.						
	Conexión agrupación salida módulos	6	10,00			60,00	
							60,00
4	**m Cable 1x2x10mm² Cu XZ1 0,6/1kV**						
	Suministro e instalación de cable Cu 1x2x10mm² Cu XZ1 0,6/1kV, con pp de cajas, racores, acoples, terminales y conexiones.						
	F1.1	1	14,00			14,00	
	F1.2	1	27,00			27,00	
	F1.3	1	32,00			32,00	
							73,00

VISADO CALIDAD | Las Palmas.
Tramitación y depósito electrónico CALIDAD con nº de visado de calidad E-0171320 con fecha 30/10/2020. Nº Doc. 1 de 2.
Autenticidad verificable en coitilpa.e-gestion.es/validacion.aspx con CSV CAreglhnh5q3323020201026 1320
El otorgamiento de este sello, verifica la conformidad de la instalación eléctrica, como recoge el Art. 47 del Decreto Autonómico 141/2009,
para su presentación ante el Centro Directivo competente del Gobierno de Canarias. Documento con firma electrónica y Sello de Tiempo (Notario electrónico)

MEDICIONES

Roque Bentayga LOTE II

CÓDIGO	RESUMEN	UDS	LONGITUD	ANCHURA	ALTURA	PARCIALES	CANTIDAD
01.05.05	**m Cable 1x2x16mm² Cu XZ1 0,6/1kV**						
	Suministro e instalación de cable Cu 1x2x16mm² Cu XZ1 0,6/1kV, con pp de cajas, racores, acoples, terminales y conexiones.						
	F1	1	50,00			50,00	
							50,00
04.05	**ud Pica acero cobreado 14mm 2m**						
	Suministro e instalación de pica de acero cobreado 14mm, de 2m, con conexión cable de Cu 50mm² de tierra bajo cimentación, grapas y masilla dieléctrica.						
	Cimentación paneles	6				6,00	
							6,00
04.04	**m Cable Cu 50mm² tierra**						
	Suministro e instalación de cable de Cu 50mm² de tierra bajo cimentación y canalización, con conexión de estructura metálica y armados con grapas y masilla dieléctrica.						
	Canalización paneles	30				30,00	
							30,00
04.03.1	**m Cable Cu 35mm² aislado tierra**						
	Suministro e instalación de cable de Cu 35mm² Z1-K 750V amarillo verde conexión cuadros.						
	Cuadro protección paneles	1	3,00			3,00	
							3,00

VISADO CALIDAD | Las Palmas.
Tramitación y depósito electrónico CALIDAD con nº de visado de calidad E-0171320 con fecha 30/10/2020. Nº Doc. 1 de 2.
Autenticidad verificable en coitilpa.e-gestion.es/validacion.aspx con CSV CAreglhnh5q3323020201026132 0
El otorgamiento de este sello, verifica la conformidad y calidad de la instalación eléctrica, tal como recoge el Art. 47 del Decreto Autonómico 141/2009, para su presentación ante el Centro Directivo competente del Gobierno de Canarias. Documento con firma electrónica y Sello de Tiempo (Notaría electrónico)

CÓDIGO	RESUMEN	UDS	LONGITUD	ANCHURA	ALTURA	PARCIALES	CANTIDAD
	CAPÍTULO L2.2 SALA DE ENERGÍA						
	SUBCAPÍTULO L2.2.1 DESMANTELAMIENTOS						
02.001	**ud Desmantelamiento valla métalica**						
	Desmantelamiento valla metálica existente mirador.						
							1,00
02.003	**m² Demolición de muro de fábrica**						
	Demolición del actual muro de fábrica del mirador en la zona de ampliación.						
	Muro ampliación cubiera	1	5,00		1,00	5,00	
							5,00
02.004	**m Demolición de bordes cubiertas**						
	Demolición bordes cubierta para nuevos anclajes losa de hormigón zona de ampliación.						
	Perimetro zona ampliación	1	20,00		1,00	20,00	
							20,00
	SUBCAPÍTULO L2.2.2 ELECTRICIDAD						
E1	**ud Inversor 18 kVA 400V 50Hz**						
	Suministro e instalación de inversor 18kVA 400V 50Hz MPPT, inyección fotovoltaica a red, Riello K18 o similar, con módulo de gestión, incluida conexión y configuración.						
	Sala energia	1				1,00	
							1,00
E2	**ud Inversor cargador 30kVA 400V 50Hz**						
	Suministro e instalación de inversor cargador 30kVA 400V 50Hz, entrada de baterias y grupo, funcionamiento aislado, Riello SPS-30 o similar, con módulo de gestión, incluida conexión y configuración.						
	Sala energia	1				1,00	
							1,00
E3	**ud Batería gel estacionaria monoblock 12V 275AhC10**						
	Suministro e instalación de batería gel estacionaria monoblock 12V 275Ah C10, incluyendo cables de puentes y bornas, incluida conexión.						
	Grupo 1	32				32,00	
	Grupo 2	32				32,00	
							64,00
E4	**ud Bancada metálica 32 baterias 4 alturas**						
	Bancada metálica perfil laminado 32 baterias 4 alturas, incluso pequeño material, anclajes, mano de imprimación antioxidante, recibido y colocación.						
	Bancadas	2	1,00			2,00	
							2,00
E5	**u Cuadro General de Proteccion envolvente sobrepuesta, IP-44**						
	Cuadro general de protección CG, envolvente sobrepuesta IP-44, aparamenta según unifilar						
							1,00
	u Cuadro Baterías envolvente sobrepuesta, IP-44						
	Cuadro Baterías CB, envolvente sobrepuesta IP-44, aparamenta según unifilar						
							1,00
	ud Luminaria estanca led IP-65 20W.						
	Suministro e instalación de luminaria estanca led IP-65 20W sobrepuesta, incluida conexión.						
		5				5,00	
							5,00
04.18	**ud Luminaria de emergencia y señalización 250 lumen 1 hora**						
	Suministro e instalación de luminaria de emergencia y señalización 250 lumen 1 hora led sobrepuesta, incluida conexión.						

VISADO CALIDAD | Las Palmas.
Tramitación y depósito electrónico CALIDAD con nº de visado de calidad E-0171320 con fecha 30/10/2020. Nº Doc. 1 de 2.
Autenticidad verificable en coitilpa.e-gestion.es/validacion.aspx con CSV CArqlhnh5cq332302010261320
El otorgamiento de este sello, verifica la conformidad y calidad de la instalación eléctrica, tal como recoge el Art. 47 del Decreto Autonómico 141/2009, para su presentación ante el Centro Directivo competente del Gobierno de Canarias. Documento con firma electrónica y Sello de Tiempo (Notario electrónico)

VISADO CALIDAD | Las Palmas.
VISADO con fecha 13/08/2020. Número de VISADO E-0171320
Emisión y sellado electrónico. Documentación con firma electrónica emitida mediante certificado reconocido por el Ministerio de Industria y Comercio.
Autenticidad verificable en coitilpa.e-gestion.es/validacion.aspx con CSV: EVbvpqriscz4621320208211013

CÓDIGO	RESUMEN	UDS	LONGITUD	ANCHURA	ALTURA	PARCIALES	CANTIDAD
		1	3,00			3,00	
							3,00
04.21	**ud Interruptor/conmutador alumbrado sobrepuesto**						
	Suministro e instalación de interruptor/conmutador alumbrado sobrepuesto IP-44, caja y mecanismo, serie legrand o similar, color gris.						
		2				2,00	
							2,00
04.23	**ud Toma de corriente sobrepuesta 2x16A+T**						
	Suministro e instalación de toma de corriente 2x16A +T schuko IP44 sobrepuesta, caja y mecanismo, serie legrand o similar, color gris.						
		5				5,00	
							5,00
E	**ud Toma de corriente sobrepuesta 4x16A+T**						
	Suministro e instalación de toma de corriente 4x16A +T IP44 sobrepuesta, caja y mecanismo, serie legrand o similar.						
		1				1,00	
							1,00
C1	**m Cable 1x4x25mm² Cu RZ1-K AS 0,6/1kV.**						
	Suministro e instalación de cable Cu 1x4x25mm² RZ1-K AS 0,6/1kV, con pp de terminales y conexiones libre de halógenos						
	Inversor cuadro	1	5,00			5,00	
	Grupo inversor cargador	1	5,00			5,00	
							10,00
C2	**m Cable 1x4x35mm² Cu RZ1-K AS 0,6/1kV.**						
	Suministro e instalación de cable Cu 1x4x35mm² RZ1-K AS 0,6/1kV, con pp de terminales y conexiones libre de halógenos						
	Inversor cuadro	1	5,00			5,00	
							5,00
C3	**m Cable 1x35mm² Cu RZ1-K AS 0,6/1kV.**						
	Suministro e instalación de cable Cu 1x35mm² RZ1-K AS 0,6/1kV, con pp de terminales y conexiones libre de halógenos						
	B1	1	10,00			10,00	
	B1.1	1	5,00			5,00	
	B1.2	1	5,00			5,00	
							20,00
04.26	**m Cable 2x1,5mm² Cu+T+ tubo**						
	Suministro e instalación de cable Cu 2x1,5mm² +T Z1-750V / RZ1-K AS 0,6/1kV, con pp de tubo no propagador de la llama rígido o flexible, cajas, racores, acoples, terminales y conexiones, libre de halógenos						
	Alumbrado	1	30,00			30,00	
							30,00
	m Cable 2x2,5mm² Cu+T + tubo.						
	Suministro e instalación de cable Cu 2x2,5mm² +T Z1-750V / RZ1-K AS 0,6/1kV, con pp de tubo no propagador de la llama rígido o flexible, cajas, racores, acoples, terminales y conexiones, libre de halógenos						
	TC	1	15,00			15,00	
							15,00
CA11	**m Cable 4x2,5mm² Cu+T + tubo.**						
	Suministro e instalación de cable Cu 4x2,5mm² +T Z1-750V / RZ1-K AS 0,6/1kV, con pp de tubo no propagador de la llama rígido o flexible, cajas, racores, acoples, terminales y conexiones, libre de halógenos						
	C	1	5,00			5,00	

VISADO CALIDAD | Las Palmas.
Tramitación y depósito electrónico CALIDAD con nº de visado de calidad E-0171320 con fecha 30/10/2020. Nº Doc. 1 de 2.
Autenticidad verificable en coitilpa.e-gestion.es/validacion.aspx con CSV CAreglhnh5q3323020201026132 0
El otorgamiento de este sello, verifica la conformidad y calidad de la instalación eléctrica, tal como recoge el Art. 47 del Decreto Autonómico 141/2009, para su presentación ante el Centro Directivo competente del Gobierno de Canarias. Documento con firma electrónica y Sello de Tiempo (Notario electrónico)

COGITILPA | Las Palmas.
VISADO con fecha 13/08/2020. Número de VISADO E-0171320
Emisión y sellado electrónico. Documentación con firma electrónica emitida mediante certificado reconocido por el Ministerio de Industria y Comercio.
Autenticidad verificable en coitilpa.e-gestion.es/validacion.aspx con CSV: EVbvpqriscz4621320208211013

CÓDIGO	RESUMEN	UDS	LONGITUD	ANCHURA	ALTURA	PARCIALES	CANTIDAD
							5,00
04.12	**m Bandeja PVC 300x60mm**						
	Suministro e instalación de bandeja ciega PVC 300x60mm con tapa con pp de anclajes.						
	Paredes	1	6,00			6,00	
	Bajadas	1	6,00			6,00	
							12,00
04.05	**ud Pica acero cobreado 14mm 2m**						
	Suministro e instalación de pica de acero cobreado 14mm, de 2m, con conexión cable de Cu 50mm² de tierra bajo cimentación, grapas y masilla dieléctrica.						
	Canalización exterior	6				6,00	
							6,00
04.04	**m Cable Cu 50mm² tierra**						
	Suministro e instalación de cable de Cu 50mm² de tierra bajo cimentación y canalización, con conexión de estructura metálica y armados con grapas y masilla dieléctrica.						
	Canalización exterior	15				15,00	
							15,00
04.04.1	**m Cable Cu 35mm² aislado tierra**						
	Suministro e instalación de cable de Cu 35mm² Z1-K 750V amarillo verde conexión cuadros.						
	Cuadro protección general	1	5,00			5,00	
							5,00
	SUBCAPÍTULO L2.2.3 GRUPO ELECTROGENO						
G1	**ud Grupo Electrógeno insonorizado 11 kVA 400V 50Hz**						
	Suministro e instalación de grupo electrógeno insonorizado 11 kVA 400V 50Hz, con módulo de gestión y arranque, incluida conexión y configuración.						
	Sala energia	1				1,00	
							1,00
G2	**ud Depósito doble pared 1000 litros, con tubería.**						
	Suministro e instalación de grupo electrógeno insonorizado 11 kVA 400V 50Hz, con módulo de gestión y arranque, incluida conexión y configuración.						
	Sala energia	1				1,00	
							1,00
G3	**ud Escape grupo electrógeno.**						
	Suministro e instalación de escape grupo electrógeno con válvula de salida.						
	Grupo	1				1,00	
							1,00
V1	**m² Cerramiento de madera pino autoclave**						
	Cerramiento de madera pino autoclave , postes de madera y accesorios, montada i/replanteol.						
	Depósito combustible	5	1,30	1,30		8,45	
							8,45

VISADO CALIDAD | Las Palmas.
Tramitación y depósito electrónico CALIDAD con nº de visado de calidad E-0171320 con fecha 30/10/2020. Nº Doc. 1 de 2.
Autenticidad verificable en coitilpa.e-gestion.es/validacion.aspx con CSV CAreglhnh5q3323020201026132 0
El otorgamiento de este sello, verifica la conformidad calidad de la instalación eléctrica, tal como recoge el Art. 47 del Decreto Autonómico 141/2009, para su presentación ante el Centro Directivo competente del Gobierno de Canarias. Documento con firma electrónica y Sello de Tiempo (Notario electrónico)

CÓDIGO	RESUMEN	UDS	LONGITUD	ANCHURA	ALTURA	PARCIALES	CANTIDAD
	CAPÍTULO L2.3 RECARGA VEHÍCULO ELÉCTRICO						
	SUBCAPÍTULO L2.3.1 OBRA CIVIL						
D03A0041	**m³ Cimentación hormigón masa HM-20/B/20/I**						
	Cimentación hormigón en masa, con hormigón de HM-20/B/20/I, incluso elaboración y vertido,con formación de peana.						
	Cimentacion punto de recarga	1	0,80	0,80	1,00	0,64	
							0,64
44	**m³ Excav. en zanjas, pozos cualquier terreno, medios mecánicos**						
	Excavación en zanjas, pozos o cimientos, en todo tipo de terreno, con medios mecánicos, refino y compactación del fondo de la excavación, sin transporte. La medición se hará sobre perfil.						
	Cimentación punto recarga	1	0,80	0,80	0,80	0,51	
							0,51
D28E0	**u Pintura reserva plaza aparcamiento PMR, familias, recarga VE**						
	Pintura reserva plaza aparcamiento PMR, familias, recarga VE, tipo epoxi de dos componentes, tráfico intenso, colores normalizados, aplicada a dos manos, con brocha, rodillo, pistola convencional o equipo airless, acabado antideslizante, plantillas y recortes, incluso limpieza y preparación del soporte.						
	Reserva recarga VE	1	1,00			1,00	
							1,00
	SUBCAPÍTULO L2.3.2 ELECTRICIDAD						
04.05	**ud Pica acero cobreado 14mm 2m**						
	Suministro e instalación de pica de acero cobreado 14mm, de 2m, con conexión cable de Cu 50mm² de tierra bajo cimentación, grapas y masilla dieléctrica.						
	Canalización exterior	6				6,00	
							6,00
04.04	**m Cable Cu 50mm² tierra**						
	Suministro e instalación de cable de Cu 50mm² de tierra bajo cimentación y canalización, con conexión de estructura metálica y armados con grapas y masilla dieléctrica.						
	Canalización exterior	15				15,00	
							15,00
04.07.1	**m Cable Cu 35mm² aislado tierra**						
	Suministro e instalación de cable de Cu 35mm² Z1-K 750V amarillo verde conexión cuadros.						
	Cuadro punto de recarga	1	2,00			2,00	
							2,00
	ud Punto de recarga exterior 22kW 32A						
	Suministro e instalación de punto de recarga exterior 22kW 32A, semirrápida modo 3, con módulo de gestión y comunicación 3G, incluida conexión y configuración homologada por el Cabildo de Gran Canaria.						
	Sala energia	1				1,00	
							1,00
5.1	**m Cable 1x4x16mm² Cu XZ1 0,6/1kV**						
	Suministro e instalación de cable Cu 1x4x16mm² Cu XZ1 0,6/1kV, con pp de cajas, racores, acoples, terminales y conexiones.						
	Cable alimentacion	1	45,00			45,00	
							45,00

VISADO CALIDAD | Las Palmas.
Tramitación y depósito electrónico CALIDAD con nº de visado de calidad E-0171320 con fecha 30/10/2020. Nº Doc. 1 de 2.
Autenticidad verificable en coitilpa.e-gestion.es/validacion.aspx con CSV CAreqlhnh5cq3323020201026132 0
El otorgamiento de este sello, verifica conformidad y calidad de la instalación eléctrica, tal como recoge el Art. 47 del Decreto Autonómico 141/2009, para su presentación ante el Centro Directivo competente del Gobierno de Canarias. Documento con firma electrónica y Sello de Tiempo (Notario electrónico)

CÓDIGO	RESUMEN	UDS	LONGITUD	ANCHURA	ALTURA	PARCIALES	CANTIDAD
	CAPÍTULO L2.4 ADECUACIÓN INSTALACIÓN ELÉCTRICA						
	SUBCAPÍTULO L2.4.1 CENTRO INTERPRETACIÓN						
04.121	**m Canal PVC 200x60mm 2 compatimentos**						
	Suministro e instalación de canal PVC 200x60mm dos compartimentos con tapa con pp de anclajes.						
	Centro iterpretacion	1	40,00			40,00	
							40,00
E88	**u Adaptación cuadro Museo CM**						
	Adaptación cuadro Museo, añadiendo aparamenta trifásica según unifilar, 1 ud 4x32A, 3 ud 4x40A 30 mA, 2 contactores 4x16A, cabeado trifásico.						
	Cuadro Museo	1				1,00	
							1,00
04.16	**ud Luminaria estanca led IP-65 20W.**						
	Suministro e instalación de luminaria estanca led IP-65 20W sobrepuesta, incluida conexión.						
		1				1,00	
							1,00
04.13	**ud Luminaria dowlight led 24W sobrepuesta**						
	Suministro e instalación de luminaria dowlight led 24W superficie, incluida conexión.						
		4				4,00	
							4,00
04.14	**ud Luminaria dowlight led 24W encastrada**						
	Suministro e instalación de luminaria dowlight led 24W encastrada, incluida conexión.						
		4				4,00	
							4,00
04.15	**ud Foco carril led 15W**						
	Suministro e instalación de luminaria foco carril led 15W, incluida conexión.						
		16				16,00	
							16,00
04.16	**ud Proyector led 33W**						
	Suministro e instalación de luminaria proyector led 33W, incluida conexión.						
		5				5,00	
							5,00
04.18	**ud Luminaria de emergencia y señalización 250 lumen 1 hora**						
	Suministro e instalación de luminaria de emergencia y señalización 250 lumen 1 hora led sobrepuesta, incluida conexión.						
		1	10,00			10,00	
							10,00
04.22	**ud Sensor de presencia encendido alumbrado regulable**						
	Suministro e instalación de sensor de presencia crepuscular regulable encendido alumbrado montaje interior sobrepuesto.						
		8				8,00	
							8,00
	ud Toma de corriente sobrepuesta 2x16A+T						
	Suministro e instalación de toma de corriente 2x16A +T schuko IP44 sobrepuesta, caja y mecanismo, serie legrand o similar, color gris.						
		5				5,00	
							5,00

VISADO CALIDAD | Las Palmas.
Tramitación y depósito electrónico CALIDAD con nº de visado de calidad E-0171320 con fecha 30/10/2020. Nº Doc. 1 de 2.
Autenticidad verificable en coitilpa.e-gestion.es/validacion.aspx con CSV CArqlhnh5q3323020201026132 0
El otorgamiento de este sello, verifica la conformidad y calidad de la instalación eléctrica, tal como recoge el Art. 4º del Decreto Autonómico 141/2009, para su presentación ante el Centro Directivo competente del Gobierno de Canarias. Documento con firma electrónica y Sello de Tiempo (Notario electrónico)

CÓDIGO	RESUMEN	UDS	LONGITUD	ANCHURA	ALTURA	PARCIALES	CANTIDAD
04.26	**m Cable 2x1,5mm² Cu+T+ tubo**						
	Suministro e instalación de cable Cu 2x1,5mm² +T Z1-750V / RZ1-K AS 0,6/1kV, con pp de tubo no propagador de la llama rígido o flexible, cajas, racores, acoples, terminales y conexiones, libre de halógenos						
	Alumbrado	1	30,00			30,00	
							30,00
04.27	**m Cable 2x2,5mm² Cu+T + tubo.**						
	Suministro e instalación de cable Cu 2x2,5mm² +T Z1-750V / RZ1-K AS 0,6/1kV, con pp de tubo no propagador de la llama rígido o flexible, cajas, racores, acoples, terminales y conexiones, libre de halógenos						
	TC	1	15,00			15,00	
							15,00
C113	**m Cable 1x4x10mm² Cu RZ1-K AS 0,6/1kV.**						
	Suministro e instalación de cable Cu 1x4x10mm² RZ1-K AS 0,6/1kV, con pp de terminales y conexiones libre de halógenos						
	Cuadro CM	1	30,00			30,00	
							30,00
A14	**ud Ayudas de albañilería a las instalaciones**						
	Ayudas de albañilería a las distintas instalaciones						
		0,5				0,50	
							0,50
0001	**ud Desmantelamiento luminarias**						
	Desmantelamiento de las luminarias existentes.						
							1,00
	SUBCAPÍTULO L2.4.2 SALA SERVIDORES						
04.121	**m Canal PVC 200x60mm 2 compatimentos**						
	Suministro e instalación de canal PVC 200x60mm dos compartimentos con tapa con pp de anclajes.						
	Sala servidores	1	10,00			10,00	
							10,00
11	**ud Luminaria dowlight led 24W encastrada**						
	Suministro e instalación de luminaria dowlight led 24W encastrada, incluida conexión.						
		2				2,00	
							2,00
04.18	**ud Luminaria de emergencia y señalización 250 lumen 1 hora**						
	Suministro e instalación de luminaria de emergencia y señalización 250 lumen 1 hora led sobrepuesta, incluida conexión.						
		1	2,00			2,00	
							2,00
3	**ud Toma de corriente sobrepuesta 2x16A+T**						
	Suministro e instalación de toma de corriente 2x16A +T schuko IP44 sobrepuesta, caja y mecanismo, serie legrand o similar, color gris.						
		12				12,00	
							12,00
04.26	**m Cable 2x1,5mm² Cu+T+ tubo**						
	Suministro e instalación de cable Cu 2x1,5mm² +T Z1-750V / RZ1-K AS 0,6/1kV, con pp de tubo no propagador de la llama rígido o flexible, cajas, racores, acoples, terminales y conexiones, libre de halógenos						
	Alumbrado	1	10,00			10,00	
							10,00

VISADO CALIDAD | Las Palmas.
Tramitación y depósito electrónico CALIDAD con nº de visado de calidad E-0171320 con fecha 30/10/2020. Nº Doc. 1 de 2.
Autenticidad verificable en coitilpa.e-gestion.es/validacion.aspx con CSV CAreglhnh5q3323020201026132 0
El otorgamiento de este sello, verifica la conformidad y calidad de la instalación eléctrica, tal como recoge el Art. 47 del Decreto Autonómico 141/2009, para su presentación ante el Centro Directivo competente de Gobierno de Canarias. Documento con firma electrónica y Sello de Tiempo (Notario electrónico)

CÓDIGO	RESUMEN	UDS	LONGITUD	ANCHURA	ALTURA	PARCIALES	CANTIDAD
04.27	**m Cable 2x2,5mm² Cu+T + tubo.**						
	Suministro e instalación de cable Cu 2x2,5mm² +T Z1-750V / RZ1-K AS 0,6/1kV, con pp de tubo no propagador de la llama rígido o flexible, cajas, racores, acoples, terminales y conexiones, libre de halógenos						
	TC	1	30,00			30,00	
							30,00
C113	**m Cable 1x4x10mm² Cu RZ1-K AS 0,6/1kV.**						
	Suministro e instalación de cable Cu 1x4x10mm² RZ1-K AS 0,6/1kV, con pp de terminales y conexiones libre de halógenos						
	Cuadro CM	1	5,00			5,00	
							5,00
E66	**u Cuadro Rack envolvente sobrepuesta, IP-44**						
	Cuadro Rack CR, envolvente sobrepuesta IP-44, aparamenta según unifilar						
	Cuadro rack	1				1,00	
							1,00
A44	**ud Ayudas de albañilería a las instalaciones**						
	Ayudas de albañilería a las distintas instalaciones						
							0,25
000	**ud Desmantelamiento luminarias**						
	Desmantelamiento de las luminarias existentes.						
							0,10
	SUBCAPÍTULO L2.4.3 EXTERIORES Y APARCAMIENTO						
04.03	**ud Poste galvanizado 4m 2-1/2" color madera.**						
	Suministro e instalación de poste galvanizado de 4m, tubo 2-1/2" con placa de anclaje, cimentación, color madera.						
	Foco exterior	1				1,00	
							1,00
E67	**u Cuadro Aparcamiento armario exterior IP-65**						
	Cuadro aparcamiento armario exterior IP-65 IK9, aparamenta según unifilar						
							1,00
04.17	**ud Proyector led IP-65 100W con sensor.**						
	Suministro e instalación de proyector led IP-65 100W sobrepuesto con sensor de movimiento crepuscular temporizado, incluida conexión.						
	Aparcamiento	2				2,00	
	Edificio	4				4,00	
							6,00
[illegible]	**ud Toma de corriente estanca IP-55**						
	Suministro e instalación de toma de corriente 2x16A +T schuko estanca IP55 sobrepuesta, caja y mecanismo, serie legrand o similar, color gris.						
		2				2,00	
							2,00
	ud Ayudas de albañilería a las instalaciones						
	Ayudas de albañilería a las distintas instalaciones						
							0,50
01.05.04	**m Cable 1x2x10mm² Cu XZ1 0,6/1kV**						
	Suministro e instalación de cable Cu 1x2x10mm² Cu XZ1 0,6/1kV, con pp de cajas, racores, acoples, terminales y conexiones.						
	L3	1	45,00			45,00	
							45,00

VISADO CALIDAD | Las Palmas.
Tramitación y depósito electrónico CALIDAD con nº de visado de calidad E-0171320 con fecha 30/10/2020. Nº Doc. 1 de 2.
Autenticidad verificable en coitilpa.e-gestion.es/validacion.aspx con CSV CAreglhnh5q33230202010261320
El otorgamiento de este sello, verifica la conformidad y calidad de la instalación eléctrica, tal como recoge el Art. 47 del Decreto Autonómico 141/2009, para su presentación ante el Centro Directivo competente del Gobierno de Canarias. Documento con firma electrónica y Sello de Tiempo (Notario electrónico)

CÓDIGO	RESUMEN	UDS	LONGITUD	ANCHURA	ALTURA	PARCIALES	CANTIDAD
04.27	**m Cable 2x2,5mm² Cu+T + tubo.**						
	Suministro e instalación de cable Cu 2x2,5mm² +T Z1-750V / RZ1-K AS 0,6/1kV, con pp de tubo no propagador de la llama rígido o flexible, cajas, racores, acoples, terminales y conexiones, libre de halógenos						
	Fuerza	1	10,00			10,00	
							10,00
04.26	**m Cable 2x1,5mm² Cu+T+ tubo**						
	Suministro e instalación de cable Cu 2x1,5mm² +T Z1-750V / RZ1-K AS 0,6/1kV, con pp de tubo no propagador de la llama rígido o flexible, cajas, racores, acoples, terminales y conexiones, libre de halógenos						
	Alumbrado Edificio	20				20,00	
							20,00
04.28	**m Cable 2x6mm² Cu +T + tubo**						
	Suministro e instalación de cable Cu 2x6mm² +T Z1-750V / RZ1-K AS 0,6/1kV, con pp de tubo no propagador de la llama rígido o flexible, cajas, racores, acoples, terminales y conexiones, libre de halógenos						
	Alumbrado Exterior	5				5,00	
							5,00
04.04.1	**m Cable Cu 35mm² aislado tierra**						
	Suministro e instalación de cable de Cu 35mm² Z1-K 750V amarillo verde conexión cuadros.						
	Cuadro Aparcamiento	1	2,00			2,00	
	Poste galvanizado	1	2,00			2,00	
							4,00
	SUBCAPÍTULO L2.4.4 RECINTOS						
04.16	**ud Luminaria estanca led IP-65 20W.**						
	Suministro e instalación de luminaria estanca led IP-65 20W sobrepuesta, incluida conexión.						
	Vigilante	2				2,00	
	Herramienta	1				1,00	
							3,00
04.18	**ud Luminaria de emergencia y señalización 250 lumen 1 hora**						
	Suministro e instalación de luminaria de emergencia y señalización 250 lumen 1 hora led sobrepuesta, incluida conexión.						
	Vigilante	1	1,00			1,00	
	Herramienta	1	1,00			1,00	
							2,00
04.23	**ud Toma de corriente sobrepuesta 2x16A+T**						
	Suministro e instalación de toma de corriente 2x16A +T schuko IP44 sobrepuesta, caja y mecanismo, serie legrand o similar, color gris.						
	Vigilante	3				3,00	
	Herramienta	1				1,00	
							4,00
	m Cable 2x1,5mm² Cu+T+ tubo						
	Suministro e instalación de cable Cu 2x1,5mm² +T Z1-750V / RZ1-K AS 0,6/1kV, con pp de tubo no propagador de la llama rígido o flexible, cajas, racores, acoples, terminales y conexiones, libre de halógenos						
	Alumbrado	1	30,00			30,00	
							30,00
04.27	**m Cable 2x2,5mm² Cu+T + tubo.**						
	Suministro e instalación de cable Cu 2x2,5mm² +T Z1-750V / RZ1-K AS 0,6/1kV, con pp de tubo no propagador de la llama rígido o flexible, cajas, racores, acoples, terminales y conexiones, libre de halógenos						
		1	15,00			15,00	

VISADO CALIDAD | Las Palmas.
Tramitación y depósito electrónico CALIDAD con nº de visado de calidad E-0171320 con fecha 30/10/2020. Nº Doc. 1 de 2.
Autenticidad verificable en coitilpa.e-gestion.es/validacion.aspx con CSV CAreglhnh5q33230202010261320
El otorgamiento de este sello, verifica la conformidad y calidad de la instalación eléctrica, tal como recoge el Art. 47 del Decreto Autonómico 141/2009, para su presentación ante el Centro Directivo competente del Gobierno de Canarias. Documento con firma electrónica y Sello de Tiempo (Notario electrónico)

MEDICIONES

Roque Bentayga LOTE II

CÓDIGO	RESUMEN	UDS	LONGITUD	ANCHURA	ALTURA	PARCIALES	CANTIDAD
							15,00
AY	**Ayudas de albañilería a las instalaciones**	**ud**					
	Ayudas de albañilería a las distintas instalaciones						
							0,25
0001	**Desmantelamiento luminarias**	**ud**					
	Desmantelamiento de las luminarias existentes.						
							0,10

VISADO CALIDAD | Las Palmas.
Tramitación y depósito electrónico CALIDAD con nº de visado de calidad E-0171320 con fecha 30/10/2020. Nº Doc. 1 de 2.
Autenticidad verificable en coitilpa.e-gestion.es/validacion.aspx con CSV CAreglhnh5q3323020201026132 0
El otorgamiento de este sello, verifica la conformidad y calidad de la instalación eléctrica, tal como recoge el Art. 47 del Decreto Autonómico 141/2009,
para su presentación ante el Centro Directivo competente del Gobierno de Canarias. Documento con firma electrónica y Sello de Tiempo (Notario electrónico)

COGITILPA | Las Palmas.
VISADO con fecha 13/08/2020. Número de VISADO E-0171320
Emisión y sellado electrónico. Documentación con firma electrónica emitida mediante certificado reconocido por el Ministerio de Industria y Comercio.
Autenticidad verificable en coitilpa.e-gestion.es/validacion.aspx con CSV: EVbvpqriscz4621320208211013

CÓDIGO	RESUMEN	UDS	LONGITUD	ANCHURA	ALTURA	PARCIALES	CANTIDAD
	CAPÍTULO L2.5 TELECOMUNICACIONES						
	SUBCAPÍTULO L2.5.1 OBRA CIVIL						
AY	**ud Ayudas de albañilería a las instalaciones**						
	Ayudas de albañilería a las distintas instalaciones						
							1,00
04011	**m Canalización TLC-2T-63mm terreno sin pavimento**						
	Canalización 2T 63mm hormigonados en terreno sin pavimentar, sección 0,50x0,20 m , apertura y cierre de zanja, con cinta de señalización y reposición del terreno.						
	Cámara aparcamiento	1	25,00			25,00	
							25,00
04.0111	**m Canalización TLC-2T-63mm pavimento asfáltico**						
	Canalización 2T 63mm hormigonados en cruce de vial existente, sección 0,50x0,00 m , apertura y cierre de zanja, con cinta de señalización y reposición de pavimento asfáltico.						
	Cruce carretera	1	9,00			9,00	
							9,00
04.02111	**ud Arqueta TLC 40x40cm**						
	Arqueta 40x40x60cm, con tapa y marco, paredes de hormigón.						
	Arquetas canalizacion	4				4,00	
							4,00
04.03111	**ud Pasamuros 2T63mm**						
	Ejecución de pasamuros edificio existente 2 tubos 63mm						
	Acceso sala energía	1				1,00	
							1,00
	SUBCAPÍTULO L2.5.2 TELECOMUNICACIONES						
04.121	**m Canal PVC 200x60mm 2 compatimentos**						
	Suministro e instalación de canal PVC 200x60mm dos compartimentos con tapa con pp de anclajes.						
	Centro iterpretacion	1	10,00			10,00	
							10,00
05.09	**m Cable UTP categoría 6 interior**						
	Suministro y montaje de cable red UTP categoría 6, 4 pares, libre de halógenos, con terminales, empalmes y conexiones, montaje interior totalmente instalado y conectado, medidas y certificación.						
	Elementos interiores	1	400,00			400,00	
							400,00
05.0911	**m Cable UTP categoría 6 exterior**						
	Suministro y montaje de cable red UTP categoría 6, 4 pares, cubierta HDPE negra, con terminales, empalmes y conexiones, montaje exterior totalmente instalado y conectado, medidas y certificación.						
	Elementos exteriores	1	150,00			150,00	
							150,00
[illegible]311	**ud Toma UTP RJ45 Categoría 6 sobrepuesta**						
	Suministro e instalación de toma UTP RJ45 Categoría 6 caja y mecanismo						
	Museo	4				4,00	
	Sala servidores	2				2,00	
							6,00
04.23118	**ud Conección terminal conector UTP RJ45 Categoría 6 equipo**						
	Suministro e instalación de conexión equipo conector UTP RJ45 Categoría 6						
	Museo	8				8,00	
	Servidores	6				6,00	
	Sala energía	6				6,00	
	Vigilante	1				1,00	
	Herramienta	1				1,00	

VISADO CALIDAD | Las Palmas.
Tramitación y depósito electrónico CALIDAD con nº de visado de calidad E-0171320 con fecha 30/10/2020. Nº Doc. 1 de 2.
Autenticidad verificable en coitilpa.e-gestion.es/validacion.aspx con CSV CAreqlhnh5q3323020201026132 0
El otorgamiento de este sello, verifica la conformidad y calidade la instalación eléctrica, tal como recoge el Art. 4 del Decreto Autonómico 1 /2009,
para su presentación ante el Centro Directivo competente del Gobierno de Canarias. Documento con firma electrónica y Sello de Tiempo (Notario electrónico)

COGITILPA | Las Palmas.
VISADO con fecha 13/08/2020. Número de VISADO E-0171320
Emisión y sellado electrónico. Documentación con firma electrónica emitida mediante certificado reconocido por el Ministerio de Industria y Comercio.
Autenticidad verificable en coitilpa.e-gestion.es/validacion.aspx con CSV: EVbvpqriscz4621320208211013

CÓDIGO	RESUMEN	UDS	LONGITUD	ANCHURA	ALTURA	PARCIALES	CANTIDAD
	Exterior	3				3,00	
							25,00
C22	**m Tubo 20mm sobrepuesto**						
	Suministro e instalación de tubo 20mm no propagador de la llama rígido o flexible, cajas, racores, acoples, terminales y conexiones, libre de halógenos.						
	Museo	1	35,00			35,00	
	Sala Energia	1	20,00			20,00	
	Recintos	1	10,00			10,00	
							65,00
Q11	**ud Rack 600x600x1000mm**						
	Suministro e instalación de Rack 600x600x1000mm, equipado con regleta de fuerza, incluso montaje, anclajes y configuración.						
	Sala servidores	1				1,00	
							1,00
Q12	**ud Swich 48 puertos**						
	Suministro e instalación de Swich 48 puertos RJ45 categoría 6, cableado interior, incluso montaje en rack, anclajes y configuración.						
	Sala servidores	1				1,00	
							1,00
Q13	**ud Swich 24 puertos PoE 12V**						
	Suministro e instalación de Swich 24 puertos RJ45 categoría 6 PoE 12V, cableado interior, incluso montaje rack, anclajes y configuración.						
	Sala servidores	1				1,00	
							1,00
Q14	**ud Grabador 16 Canales 8Mp 6Tb**						
	Suministro e instalación de grabador 16 canales 8Mp 6Tb, cableado interior, incluso montaje rack, anclajes y configuración.						
	Sala servidores	1				1,00	
							1,00
Q15.1	**ud Cámara exterior IP-67 TC-IP PoE**						
	Suministro e instalación de cámara vigilancia exterior IP-67, comunicación cable TC/IP PoE, con infrarrojos y sensor de movimiento, totalmente instalada y conectada.						
	Vigilancia exterior	4				4,00	
							4,00
Q15.1.1	**ud Cámara interior TC-IP PoE**						
	Suministro e instalación de cámara vigilancia interior, comunicación cable TC/IP PoE, con infrarrojos y sensor de movimiento, totalmente instalada y conectada.						
	Vigilancia interior	4				4,00	
							4,00
Q15.1.2	**ud Cámara contador visitantes TC-IP PoE**						
	Suministro e instalación de cámara contador de visitantes comunicación cable TC/IP PoE, con infrarrojos y sensor de movimiento, totalmente instalada y conectada.						
	Acceso centro	1				1,00	
							1,00
Q15	**ud Router 4G WIFI tajeta SIM**						
	Suministro e instalación de Router 4G antena WIFI, preparado para tajeta SIM, cableado interior, incluso montaje sobrepuesto, anclajes y configuración.						
	Sala servidores	1				1,00	
							1,00

VISADO CALIDAD | Las Palmas.
Tramitación y depósito electrónico CALIDAD con nº de visado de calidad E-0171320 con fecha 30/10/2020. Nº Doc. 1 de 2.
Autenticidad verificable en coitilpa.e-gestion.es/validacion.aspx con CSV CAreglhnb5q3323020201026132O.
El otorgamiento de este sello, verifica la conformidad y calidad de la instalación eléctrica, tal como recoge el Art. 47 del Decreto Autonómico 141/2009, para su presentación ante el Centro Directivo competente del Gobierno de Canarias. Documento con firma electrónica y Sello de Tiempo (Notario electrónico)

MEDICIONES

Roque Bentayga LOTE II

CÓDIGO	RESUMEN	UDS	LONGITUD	ANCHURA	ALTURA	PARCIALES	CANTIDAD
Q16	**ud Servidor 3,5 GHz 8GB RAM 1 TB, teclado, pantalla y ratón, W10**						
	Suministro e instalación de Servidor 3,5GHz 8GB RAM 1TB, incluso teclado, pantalla y ratón, licencia W10, montaje sobrepuesto, anclajes y configuración en red.						
	Sala servidores	1				1,00	
							1,00
Q17	**ud PC 3,5 GHz 8GB RAM 250GB, teclado, pantalla y ratón, W10**						
	Suministro e instalación de PC 3,5GHz 8GB RAM 250 GB, incluso teclado, pantalla y ratón, licencia W10, montaje sobrepuesto, anclajes y configuración en red.						
	Recepción	1				1,00	
							1,00
Q18	**ud Pantalla plana 50" Led Smart TV TC-IP**						
	Suministro e instalación de pantalla plana 50" led Smart TV TC-IP montaje sobrepuesto, anclajes a pared y configuración en red.						
	Recepción	1				1,00	
							1,00
05.134	**ud Central intrusión con teclado y alarma, TC-IP**						
	Suministro e instalación de central de intrusión con teclado y alarma sonora, comunicación cable TC/IP, detectores cable, totalmente instalada y conectada en red.						
	Acceso centro	1				1,00	
							1,00
05.11	**ud Detector volúmétrico interior cable**						
	Suministro e instalación de detectror interior volumétrico con cable, totalmente instalado y conectado a central de alarma.						
	Museo	1				1,00	
	Sala Rack	1				1,00	
	Sala energía	1				1,00	
	Recinto Vigilante	1				1,00	
	Almacén herramientas	1				1,00	
							5,00
SCADA	**ud SCADA monitorización e integración equipos**						
	SCADA de monitorización e integración de equipos, en sofware abierto con licencia, acceso remoto, parámetros básicos en Pantalla TV.						
							1,00

VISADO CALIDAD | Las Palmas.
Tramitación y depósito electrónico CALIDAD con nº de visado de calidad E-0171320 con fecha 30/10/2020. Nº Doc. 1 de 2.
Autenticidad verificable en coitilpa.e-gestion.es/validacion.aspx con CSV CAreglhnh5q3323020201026132 0
El otorgamiento de este sello, verifica la conformidad y calidad de la instalación eléctrica, tal como recoge el Art. 47 del Decreto Autonómico 141/2009, para su presentación ante el Centro Directivo competente del Gobierno de Canarias. Documento con firma electrónica y Sello de Tiempo (Notario electrónico)

CÓDIGO	RESUMEN	UDS	LONGITUD	ANCHURA	ALTURA	PARCIALES	CANTIDAD
	CAPÍTULO L2.6 BARRERA ACCESO CARRETERA						
	SUBCAPÍTULO L2.6.1 OBRA CIVIL						
04.03	**ud Poste galvanizado 4m 2-1/2" color madera.**						
	Suministro e instalación de poste galvanizado de 4m, tubo 2-1/2" con placa de anclaje, cimentación, color madera.						
	Foco y cámara exterior	1				1,00	
							1,00
AY	**ud Ayudas de albañilería a las instalaciones**						
	Ayudas de albañilería a las distintas instalaciones						
							1,00
44	**m³ Excav. en zanjas, pozos cualquier terreno, medios mecánicos**						
	Excavación en zanjas, pozos o cimientos, en todo tipo de terreno, con medios mecánicos, refino y compactación del fondo de la excavación, sin transporte. La medición se hará sobre perfil.						
	Cimentación barrera	1	1,00	1,00	1,00	1,00	
							1,00
D03A0041	**m³ Cimentación hormigón masa HM-20/B/20/I**						
	Cimentación hormigón en masa, con hormigón de HM-20/B/20/I, incluso elaboración y vertido,con formación de peana.						
	Cimentación barrera	1	1,00	1,00	1,20	1,20	
							1,20
04011	**m Canalización TLC-2T-63mm terreno sin pavimento**						
	Canalización 2T 63mm hormigonados en terreno sin pavimentar, sección 0,50x0,20 m , apertura y cierre de zanja, con cinta de señalización y reposición del terreno.						
	TLC barrera	1	260,00			260,00	
							260,00
04011	**m Canalización TLC-2T-63mm pavimento asfáltico**						
	Canalización 2T 63mm hormigonados en cruce de vial existente, sección 0,50x0,00 m , apertura y cierre de zanja, con cinta de señalización y reposición de pavimento asfáltico.						
	Cruce carretera	1	9,00			9,00	
							9,00
04021	**ud Arqueta TLC 40x40cm**						
	Arqueta 40x40x60cm, con tapa y marco, paredes de hormigón.						
	Arquetas canalizacion	10				10,00	
							10,00
04011	**m Canalización BT-2T-110mm terreno sin pavimento**						
	Canalización 2T 110mm hormigonados en terreno sin pavimentar, sección 0,60x0,30 m , apertura y cierre de zanja, con cinta de señalización y reposición del terreno.						
	Barrera	1	260,00			260,00	
							260,00
	m Canalización BT-2T-110mm pavimento asfáltico						
	Canalización 2T 110mm hormigonados en cruce de vial existente, sección 0,60x0,30 m , apertura y cierre de zanja, con cinta de señalización y reposición de pavimento asfáltico.						
	Cruce carretera	1	9,00			9,00	
							9,00
04.021	**ud Arqueta BT 40x40cm**						
	Arqueta 40x40x60cm, con tapa y marco, paredes de hormigón.						
	Arquetas canalización	10				10,00	
							10,00

VISADO CALIDAD | Las Palmas.
Tramitación y depósito electrónico CALIDAD con nº de visado de calidad E-0171320 con fecha 30/10/2020. Nº Doc. 1 de 2.
Autenticidad verificable en coitilpa.e-gestion.es/validacion.aspx con CSV Careglhnh5q3323020201261320
El otorgamiento de este sello, verifica la conformidad y calidad de la instalación eléctrica tal como recoge el Art. 4º del Decreto Autonómico 141/2009, para su presentación ante el Centro Directivo competente del Gobierno de Canarias. Documento con firma electrónica y Sello de Tiempo (Notario electrónico)

COGITILPA | Las Palmas.
VISADO con fecha 13/08/2020. Número de VISADO E-0171320
Emisión y sellado electrónico. Documentación con firma electrónica emitida mediante certificado reconocido por el Ministerio de Industria y Comercio.
Autenticidad verificable en coitilpa.e-gestion.es/validacion.aspx con CSV: EVbvpqriscz4621320208211013

CÓDIGO	RESUMEN	UDS	LONGITUD	ANCHURA	ALTURA	PARCIALES	CANTIDAD
01.011	**ud Pasamuros 2T110mm**						
	Ejecución de pasamuros edificio existente 2 tubos 110mm						
	Pasamuros sala energía	1				1,00	
							1,00
01.01111	**ud Pasamuros 2T63mm**						
	Ejecución de pasamuros edificio existente 2 tubos 63mm						
	Acceso sala energía	1				1,00	
							1,00
D150411	**ud Cartel informativo acceso**						
	Suministro e instalación de cartel de madera autoclave informativo sobre acceso al centro de interpretación, según formatos del Cabildo de Gran Canaria, incluso elementos de fijación. Colocado.						
	Barrera acceso	1				1,00	
							1,00
	SUBCAPÍTULO L2.6.2 ELECTRICIDAD						
04.017	**ud Proyector led IP-65 100W con sensor.**						
	Suministro e instalación de proyector led IP-65 100W sobrepuesto con sensor de movimiento crepuscular temporizado, incluida conexión.						
	Carretera	1				1,00	
							1,00
04.05	**ud Pica acero cobreado 14mm 2m**						
	Suministro e instalación de pica de acero cobreado 14mm, de 2m, con conexión cable de Cu 50mm² de tierra bajo cimentación, grapas y masilla dieléctrica.						
	Canalización exterior	6				6,00	
							6,00
04.04	**m Cable Cu 50mm² tierra**						
	Suministro e instalación de cable de Cu 50mm² de tierra bajo cimentación y canalización, con conexión de estructura metálica y armados con grapas y masilla dieléctrica.						
	Canalización exterior	15				15,00	
							15,00
04.07.1	**m Cable Cu 35mm² aislado tierra**						
	Suministro e instalación de cable de Cu 35mm² Z1-K 750V amarillo verde conexión cuadros.						
	Cuadro punto de recarga	1	2,00			2,00	
							2,00
04.23	**ud Toma de corriente estanca IP-55**						
	Suministro e instalación de toma de corriente 2x16A +T schuko estanca IP55 sobrepuesta, caja y mecanismo, serie legrand o similar, color gris.						
	En armario	4				4,00	
							4,00
1	**u Cuadro barrera armario exterior IP-65**						
	Cuadro Barrera CB armario exterior IP-65 IK9, aparamenta según unifilar.						
							1,00
	m Cable 2x2,5mm² Cu+T + tubo.						
	Suministro e instalación de cable Cu 2x2,5mm² +T Z1-750V / RZ1-K AS 0,6/1kV, con pp de tubo no propagador de la llama rígido o flexible, cajas, racores, acoples, terminales y conexiones, libre de halógenos						
	Fuerza	1	10,00			10,00	
							10,00

VISADO CALIDAD | Las Palmas.
Tramitación y depósito electrónico CALIDAD con nº de visado de calidad E-0171320 con fecha 30/10/2020. Nº Doc. 1 de 2.
Autenticidad verificable en coitilpa.e-gestion.es/validacion.aspx con CSV CAreqhnh5qs3323020201026 1320
El otorgamiento de este sello, verifica conformidad y calidad de la instalación eléctrica, tal como recoge el Art. 47 del Decreto Autonómico 141/2009, para su presentación ante el Centro Directivo competente del Gobierno de Canarias. Documento con firma electrónica y sello de Tiempo (Notario electrónico)

CÓDIGO	RESUMEN	UDS	LONGITUD	ANCHURA	ALTURA	PARCIALES	CANTIDAD
04.26	**m Cable 2x1,5mm² Cu+T+ tubo**						
	Suministro e instalación de cable Cu 2x1,5mm² +T Z1-750V / RZ1-K AS 0,6/1kV, con pp de tubo no propagador de la llama rígido o flexible, cajas, racores, acoples, terminales y conexiones, libre de halógenos						
	Alumbrado	5				5,00	
							5,00
04.28	**m Cable 2x6mm² Cu +T + tubo**						
	Suministro e instalación de cable Cu 2x6mm² +T Z1-750V / RZ1-K AS 0,6/1kV, con pp de tubo no propagador de la llama rígido o flexible, cajas, racores, acoples, terminales y conexiones, libre de halógenos						
	Alumbrado Exterior	5				5,00	
							5,00
01.05.0411	**m Cable 1x2x16mm² Cu XZ1 0,6/1kV**						
	Suministro e instalación de cable Cu 1x2x16mm² Cu XZ1 0,6/1kV, con pp de cajas, racores, acoples, terminales y conexiones.						
	L4	1	280,00			280,00	
							280,00
BARR1	**ud Barrera acceso con comunicador TC-IP**						
	Suministro e instalación de barrera exterior motorizada barrera de cuatro metros, sensor de proximidad, con comunicador, lector QR, tarjeta de comunicaciones, salida TC-IP-PoE, incluso montaje, anclajes y configuración.						
	Grupo	1				1,00	
							1,00
	SUBCAPÍTULO L2.6.3 TELECOMUNICACIONES						
05.10	**ud Cámara exterior IP-67 TC-IP PoE**						
	Suministro e instalación de cámara vigilancia exterior IP-67, comunicación cable TC/IP PoE, con infrarrojos y sensor de movimiento, totalmente instalada y conectada.						
	Vigilancia exterior	1				1,00	
							1,00
05.190	**ud Extensor PoE 30W 100 metros exterior**						
	Suministro e instalación de extensor PoE TC-IP 100 metros exterior, totalmente instalado y conectado.						
	Cámaras	2				2,00	
	Barrera	2				2,00	
							4,00
05.0311	**m Cable UTP categoría 6 exterior**						
	Suministro y montaje de cable red UTP categoría 6, 4 pares, cubierta HDPE negra, con terminales, empalmes y conexiones, montaje exterior totalmente instalado y conectado, medidas y certificación.						
	Cámara exterior	1	280,00			280,00	
	Barrera	1	280,00			280,00	
							560,00
[illegible]8	**ud Conección terminal conector UTP RJ45 Categoría 6 equipo**						
	Suministro e instalación de conexión equipo conector UTP RJ45 Categoría 6						
	Barrera	1				1,00	
	Cámara	1				1,00	
	Extensores Poe	8				8,00	
							10,00

VISADO CALIDAD | Las Palmas.
Tramitación y depósito electrónico CALIDAD con nº de visado de calidad E-0171320 con fecha 30/10/2020. Nº Doc. 1 de 2.
Autenticidad verificable en coitilpa.e-gestion.es/validacion.aspx con CSV CAreglhnh5q3323020201026132 0
El otorgamiento de este sello, verifica la conformidad y calidad de la instalación eléctrica, tal como recoge el Art. 47 del Decreto Autonómico 141/2009, para su presentación ante el Centro Directivo competente del Gobierno de Canarias. Documento con firma electrónica y Sello de Tiempo (Notario electrónico)

CÓDIGO	RESUMEN	UDS	LONGITUD	ANCHURA	ALTURA	PARCIALES	CANTIDAD
	CAPÍTULO L2.7 INSTALACIÓN PCI						
06.08	**ud Extintor Polvo ABC 21A-113B 6kg.**						
	Suministro y montaje de extintor portatil de incendios Polvo ABC, 21A-113B, 6 kg, anclaje a pared 1,10m.						
		4				4,00	
							4,00
06.09	**ud Extintor CO2 89B 5kg.**						
	Suministro y montaje de extintor portatil de incendios CO2, 89B, 5 kg, anclaje a pared 1,10m.						
	Edificio	2				2,00	
							2,00
06.10	**ud Hidrante exterior 100mm**						
	Suministro y montaje de hidrante exterior racor barcelona 100 mm con válvula de cierre, caja empotrada, tubo 4" conexión aljibe.						
		1				1,00	
							1,00
06.11	**ud Cartel emergencia y señalización**						
	Suministro e instalación de cartel indicativo de salida, medios de extinción, recorridos de evacuación, fotoluminiscente UNE23035, simbología UNE23032:2015, homologado.						
	Extintores	6				6,00	
	Edificio salidas	5				5,00	
							11,00

VISADO CALIDAD | Las Palmas.
Tramitación y depósito electrónico CALIDAD con nº de visado de calidad E-0171320 con fecha 30/10/2020. Nº Doc. 1 de 2.
Autenticidad verificable en coitilpa.e-gestion.es/validacion.aspx con CSV CAreglhnh5q3323020201 0261320
El otorgamiento de este sello, verifica la conformidad y calidad de la instalación eléctrica, tal como recoge el Art. 4 del Decreto Autonómico 142/2009, para su presentación ante el Centro Directivo competente del Gobierno de Canarias. Documento con firma electrónica y Sello de Tiempo (Notario electrónico)

CÓDIGO	RESUMEN	UDS	LONGITUD	ANCHURA	ALTURA	PARCIALES	CANTIDAD
	CAPÍTULO L2.8 CONTROL DE CALIDAD INFORMES						
INF1	**Informe arqueológico**	**ud**					
	Informe prospección arqueológica zonas de actuaciones exteriores, con emisión de informe.						
							1,00
INF2	**Informe OCA**	**ud**					
	Informe OCA instalaciones pública concurrencia, con emisión de informe.						
							1,00
INF3	**Control de calidad y puesta en servicio electricidad.**	**ud**					
	Control de calidad de la ejecución de las instalaciones de suministro de energía, pruebas de puesta en servicio, con emisión de informe.						
							1,00
INF4	**Control de calidad y puesta en servicio telecomunicaciones.**	**ud**					
	Control de calidad de la ejecución de las instalaciones de telecomunicaciones, pruebas de puesta en servicio, con emisión de informe.						
							1,00

VISADO CALIDAD | Las Palmas.
Tramitación y depósito electrónico CALIDAD con nº de visado de calidad E-0171320 con fecha 30/10/2020. Nº Doc. 1 de 2.
Autenticidad verificable en coitilpa.e-gestion.es/validacion.aspx con CSV CAreglhnh5q3323020201026132 0
El otorgamiento de este sello, verifica la conformidad y calidad de la instalación eléctrica, tal como recoge el Art. 47 del Decreto Autonómico 141/2009, para su presentación ante el Centro Directivo competente del Gobierno de Canarias. Documento con firma electrónica y Sello de Tiempo (Notario electrónico)

CÓDIGO	RESUMEN	UDS	LONGITUD	ANCHURA	ALTURA	PARCIALES	CANTIDAD

CAPÍTULO L2.9 GESTIÓN DE RESIDUOS

D37CA0011 **t** **Coste vertido de tierra vegetal y maleza**

Entrega de tierra vegetal y maleza sin sustancias peligrosas (tasa vertido), con código 170504 según la Lista Europea de Residuos (LER) publicada por Orden MAM/304/2002, a gestor de residuos autorizado por la Consejería de Medio Ambiente, para operaciones de valorización o eliminación, según RD 105/2008 y la Ley 22/2011.

Huerto solar, canalizaciones	1	44,50			44,50	
						44,50

D37CA0010 **t** **Coste vertido de material de excavación**

Entrega de tierras y piedras sin sustancias peligrosas (tasa vertido), con código 170504 según la Lista Europea de Residuos (LER) publicada por Orden MAM/304/2002, a gestor de residuos autorizado por la Consejería de Medio Ambiente, para operaciones de valorización o eliminación, según RD 105/2008 y la Ley 22/2011.

Canalizaciones	1	62,53			62,53	
						62,53

D37CC0090 **t** **Coste entrega residuos de hierro y acero, a instalación de valor**

Coste de entrega de residuos de hierro y acero (tasa vertido cero, abonable por el gestor de residuos), con código 170405 según la Lista Europea de Residuos (LER) publicada por Orden MAM/304/2002, a gestor de residuos autorizado por la Consejería de Medio Ambiente, para operaciones de valorización o eliminación, según RD 105/2008 y la Ley 22/2011.

						0,50

D37CB0011 **t** **Coste entrega residuos de asfalto demolición**

Canon de vertido controlado en centro de gestor autorizado, de residuos de asfalto no peligrosos (no especiales), procedentes de demolición, con códig 170302 según el Catalogo Europeo de Residuos (ORDEN MAM/304/2002)

						14,20

D37CB0041 **t** **Coste entrega residuos de ladrillos y bloques**

Canon de vertido controlado en planta de gestor autorizado de residuos de ladrillos y/o bloques de código 170102, según el catálogo Europeo de Residuos (ORDEN MAM/304/2002)

						0,80

D37CC0050 **t** **Coste entrega residuos de vidrio a instalación de valorización**

Coste de entrega de residuos de vidrio (tasa vertido), con código 170202 según la Lista Europea de Residuos (LER) publicada por Orden MAM/304/2002, a gestor de residuos autorizado por la Consejería de Medio Ambiente, para operaciones de valorización o eliminación, según RD 105/2008 y la Ley 22/2011.

						0,01

D37CC0070 **t** **Coste entrega residuos de plástico a instalación de valorización**

Coste de entrega de residuos de plástico (tasa vertido), con código 170203 según la Lista Europea de Residuos (LER) publicada por Orden MAM/304/2002, a gestor de residuos autorizado por la Consejería de Medio Ambiente, para operaciones de valorización o eliminación, según RD 105/2008 y la Ley 22/2011.

						0,01

0080 **t** **Coste entrega residuos de papel y cartón a instalación de valori**

Coste de entrega de residuos de papel y cartón (tasa vertido), con código 200101 según la Lista Europea de Residuos (LER) publicada por Orden MAM/304/2002, a gestor de residuos autorizado por la Consejería de Medio Ambiente, para operaciones de valorización o eliminación, según RD 105/2008 y la Ley 22/2011.

						0,01

D37CC0060 **t** **Coste entrega residuos de madera a instalación de valorización**

Coste de entrega de residuos de madera (tasa vertido), con código 170201 según la Lista Europea de Residuos (LER) publicada por Orden MAM/304/2002, a gestor de residuos autorizado por la Consejería de Medio Ambiente, para operaciones de valorización o eliminación, según RD 105/2008 y la Ley 22/2011.

VISADO CALIDAD | Las Palmas.
Tramitación y depósito electrónico CALIDAD con nº de visado de calidad E-0171320 con fecha 30/10/2020. Nº Doc. 1 de 2.
Autenticidad verificable en coitilpa.e-gestion.es/validacion.aspx con CSV CAreglhnh5cq3323020201026132O
El otorgamiento de este sello, verifica la conformidad y calidad de la instalación eléctrica, tal como recoge el Art. 47 del Decreto Autonómico 141/2009, para su presentación ante el Centro Directivo competente del Gobierno de Canarias. Documento con firma electrónica y Sello de Tiempo (Notario electrónico)

COGITILPA | Las Palmas.
VISADO con fecha 13/08/2020. Número de VISADO E-0171320
Emisión y sellado electrónico. Documentación con firma electrónica emitida mediante certificado reconocido por el Ministerio de Industria y Comercio.
Autenticidad verificable en coitilpa.e-gestion.es/validacion.aspx con CSV: EVbvpqriscz4621320208211013

CÓDIGO	RESUMEN	UDS	LONGITUD	ANCHURA	ALTURA	PARCIALES	CANTIDAD
							0,10
ALQ_CONT	**mesAlquiler de contenedor residuos**						
	Tasa para el alquiler de un contenedor para almacenamiento en obra de residuos de construcción y demolición.						
							6,00
D37B0060	**m³ Transporte residuos a instalac. autorizada 20 km.**						
	Transporte de residuos a instalación autorizada de gestión de residuos (Consejería de Medio Ambiente), con camión de 15 t,						
	Limpieza	1	550,00		0,05	27,50	
	Cimentaciones	1	8,50			8,50	
	Canalizaciones	1	26,24			26,24	
	Demolición asfalto	1	0,40	18,00	0,10	0,72	
	Pasamuros	1	1,00	1,00	1,00	1,00	
							63,96

VISADO CALIDAD | Las Palmas.
Tramitación y depósito electrónico CALIDAD con nº de visado de calidad E-0171320 con fecha 30/10/2020. Nº Doc. 1 de 2.
Autenticidad verificable en coitilpa.e-gestion.es/validacion.aspx con CSV CAreglhnh5q3323020201026132 0
El otorgamiento de este sello, verifica la conformidad y calidad de la instalación eléctrica, tal como recoge el Art. 47 del Decreto Autonómico 141/2009, para su presentación ante el Centro Directivo competente del Gobierno de Canarias. Documento con firma electrónica y Sello de Tiempo (Notario electrónico)

CÓDIGO	RESUMEN	UDS	LONGITUD	ANCHURA	ALTURA	PARCIALES	CANTIDAD
	CAPÍTULO L2.10 SEGURIDAD Y SALUD						
	SUBCAPÍTULO L2.10.1 EQUIPOS DE PROTECCIÓN INDIVIDUAL						
PSPCC100	**CASCO de OBRA AJUST. RUEDA**	**u**					
	Casco de obra con marcado CE ajustable por sistema de rueda con 6 posiciones y acolchado interior, protege de impactos y del contacto eléctrico involuntario de una tensión máxima de 400 V. Amortizado en 2 obras.						
							3,00
PSPO400	**CASCOS PROTEC. AUDITIVA**	**u**					
	Cascos para protección auditiva con marcado CE utilizado en ambiente sonoro de 95 dB., compuesto de arnés ancho almoadillado con dos puntos de anclaje para mejor fijación y cascos de orejera ajustables en sentido lateral y vertical con almohadillas de sellado. Amortizado en 4 obras.						
							3,00
PSPCG100	**GAFAS PROTEC. IMPACTOS**	**u**					
	Gafas incoloras panorámicas con marcado CE para protección contra impactos de partículas de alta velocidad y baja energía, ligeras y con patillas planas. Amortizado en 3 obras.						
							3,00
PSPCG200	**GAFAS PROTEC. POLVO**	**u**					
	Gafas incoloras panorámicas con marcado CE para protección contra el polvo, herméticas, con puente nasal flexible y sujeta a la cabeza mediante cinta ajustable. Amortizado en 3 obras.						
							3,00
PSPCP200	**PANTALLA FIJA PROTEC. SOLDADURA**	**u**					
	Pantalla para trabajos de soldadura con marcado CE sujeta a la cabeza mediante arnés flexible, provista de cristal inactínico y visor de 105 x 50 mm. Amortizado en 4 obras.						
							1,00
PSPV100	**MASCARILLA ANTIPOLVO DESECHABLE**	**u**					
	Mascarilla antipolvo desechable con marcado CE, ligeras y resistentes a la humedad, con elásticos deslizantes que permiten gran flexibilidad del ajuste.						
							3,00
PSPMA200	**GUANTES NITRILO ANTI-CORTE**	**u**					
	Guantes anti-corte de nitrilo con marcado CE, interior tejido de punto dando resistencia ante objetos cortantes y abrasivos y con puño de seguridad de lona. Amortizado en 1 obra.						
							3,00
PSPMV300	**GUANTES NEOPRENO PROTEC. QUÍMICOS**	**u**					
	Guantes de neopreno con marcado CE para protección en la manipulación de productos químicos de un grosor entre 0.6 y 0.75 mm. e interior con tratamiento clorinado. Amortizado en 3 obras.						
							3,00
PSPMM100	**MANGUITO PROTECCIÓN CUERO**	**u**					
	Manguito de soldador con marcado CE para protección de trabajos de soldadura, confeccionada toda en serraje 1.25 mm. de grosor e interior de la palma con refuerzo de piel flor. Con puño elástico. Amortizado en 3 obras.						
							1,00
[illegible]	**ZAPATOS de SEGURIDAD C/PUNTERA ALUMINIO**	**u**					
	Zapatos de seguridad con marcado CE, fabricados en piel con forro de cuatro capas, puntera de aluminio y plantilla antiperforación. Amortizado en 2 obras.						
							3,00
PSPP350	**BOTAS ALTAS de AGUA**	**u**					
	Botas altas de agua de gran resistencia con marcado CE, lavables y con suela antideslizante. Estas botas no son de seguridad, no dispone ni de puntera ni plantilla antiperforación. Amortizado en 3 obras.						

VISADO CALIDAD | Las Palmas.
Tramitación y depósito electrónico CALIDAD con nº de visado de calidad E-0171320 con fecha 30/10/2020. Nº Doc. 1 de 2.
Autenticidad verificable en coitilpa.e-gestion.es/validacion.aspx con CSV CAreglhnh5q3323020201026132 0
El otorgamiento de este sello, verifica la conformidad y calidad de la instalación eléctrica parcial como recoge el Art.47 del Decreto Autonómico 141/2009,
para su presentación ante el Centro Directivo competente del Gobierno de Canarias. Documento con firma electrónica y Sello de Tiempo (Notario electrónico)

COGITILPA | Las Palmas.
VISADO con fecha 13/08/2020. Número de VISADO E-0171320
Emisión y sellado electrónico. Documentación con firma electrónica emitida mediante certificado reconocido por el Ministerio de Industria y Comercio.
Autenticidad verificable en coitilpa.e-gestion.es/validacion.aspx con CSV: EVbvpqriscz4621320208211013

CÓDIGO	RESUMEN	UDS	LONGITUD	ANCHURA	ALTURA	PARCIALES	CANTIDAD
							3,00
PSPUF200	**CINTURÓN PORTAHERRAMIENTAS 10 BOSILLOS**	u					
	Cinturón portaherramientas con marcado CE, fabricado en nylon cosidos de alta resistencia reforzados con remaches metálicos encapuchados, cinturón de nylon regulable, hebilla para su fijación y cinco bolsillos. Amortizado en 4 obras.						
							3,00
PSPUM200	**MANDIL CUERO PROTEC. SOLDADURA**	u					
	Mandil de cuero con marcado CE, en una sola pieza de 1.8 mm. de espesor, para protección frontal para trabajos de soldadura, ajustable en cintura y cuello mediante cintas regulables.						
							1,00
PSPUC100	**CHALECO REFLECTANTE**	u					
	Chaleco reflectante con marcado CE para mayor visibilidad, con cierre de velcro. Amortizado en 3 obras.						
							3,00
PSPUP300	**TRAJE IMPERMEAPLE POLIESTER**	u					
	Traje impermeable de poliester con marcado CE, compuesto por chaqueta con capucha ajustable con dos bolsillos y pantalón con cintura ajustable. Amortizado en 3 obras.						
							3,00
PSPUM100	**MONO DE TRABAJO**	u					
	Mono de operario con marcado CE, 100% algodón, con cierre de cremallera, 4 bolsillos, ajuste elástico en la cintura/espalda y marga larga acabada en puño elástico.						
							3,00
	SUBCAPÍTULO L2.10.2 EQUIPOS de PROTECCIÓN COLECTIVA						
PSERP300	**VALLA CIEGA ACERO GALV. CERRAM. h= 2 m.**	m					
	Valla ciega metálica fija de cerramiento, compuesto por postes tipo omega de acero galvanizado cimentados al terreno con hormigón y chapas grecadas galvanizadas entre postes de 3 m. de ancho y 2 m. de altura. Incluso montaje y desmontaje. Medido metro lineal instalado.						
							30,00
PSEL400	**PROYECTOR EXT. HALÓGENA 1.500 W.**	u					
	Proyector halógeno de exteriores para iluminación de obra; fabricado en aluminio y acabado superficial con pinturas epoxi, con pantalla de vidrio templado y lámpara halógena lineal de 1500 W. de potencia. Grado de protección IP 54/Clase I. Incluyendo instalación y desinstalación. Estimando unidad instalada en su medición.						
							1,00
PSEC500	**PROT. INCEND. EXTINTOR CO2 5 kg.**	u					
	Extintor de nieve carbónica CO2 para fuego de clase E, de eficacia 34B y de 5 kg. de agente extintor, con anilla de seguridad obligatoria según normativa impidiendo su accionamiento involuntario, manómetro revisable y boquilla difusora. Medido unidad instalada.						
							1,00
00	**PROT. INCEND. EXTINTOR POLVO QUÍMICO ABC 9 kg.**	u					
	Extintor de polvo químico seco antibrasa de eficacia 27A-144B-C, para fuegos de clase ABC, de 9 kg. de agente extintor, con anilla de seguridad obligatoria según normativa impidiendo su accionamiento involuntario, manómetro revisable y boquilla difusora. Medido unidad instalada.						
							1,00
D32BB0050	**Barandilla protec. realiz. c/sop. tipo sargento y 2 tablones mad**	m					
	Barandilla de protección realizada con soportes metálicos tipo sargento y dos tablones de madera de pino de 250 x 25 mm, (amortización = 30 %), incluso colocación y anclaje.						
							20,00

VISADO CALIDAD | Las Palmas.
Tramitación y depósito electrónico CALIDAD con nº de visado de calidad E-0171320 con fecha 30/10/2020. Nº Doc. 1 de 2.
Autenticidad verificable en coitilpa.e-gestion.es/validacion.aspx con CSV CAreglhnb5q332302020102613 20
El otorgamiento de este sello, verifica la conformidad y calidad de la instalación eléctrica, tal como recoge el Art. 47 del Decreto Autonómico 141/2009, para su presentación ante el Centro Directivo competente del Gobierno de Canarias. Documento con firma electrónica. Sello de Tiempo (Notario electrónico)

COGITILPA | Las Palmas.
VISADO con fecha 13/08/2020. Número de VISADO E-0171320
Emisión y sellado electrónico. Documentación con firma electrónica emitida mediante certificado reconocido por el Ministerio de Industria y Comercio.
Autenticidad verificable en coitilpa.e-gestion.es/validacion.aspx con CSV: EVbvpqriscz4621320208211013

CÓDIGO	RESUMEN	UDS	LONGITUD	ANCHURA	ALTURA	PARCIALES	CANTIDAD
	SUBCAPÍTULO L2.10.3 IMPLANTACIÓN de OBRA						
PSS300	**PANEL SEÑALIZACIONES VARIAS PVC 1 x 0.7 m.**	**u**					
	Panel para señalizaciones varias de obligación, prohibición y advertencia, impresos sobre planchas de PVC de 1 x 0.7 m. y 0,8 mm. de espesor. Incluso colocación y retirada de obra. Medido unidad instalada. Amortizado en 3 obras.						
							1,00
D32DA0020	**Caseta prefabricada para vestuario, comedor o almacén de obra**	**mes**					
	Alquiler de caseta prefabricada para vestuario, comedor o almacén de obra, de 4,00 x 2,40 x 2,40 m con estructura metálica de perfiles conformados en frio, con cerramiento y techo a base de chapa greca de 23 mm de espesor, prelacado a ambas caras, piso de plancha metálica acabado con PVC, 2 ud de ventanas de hojas correderas de aluminio con rejas y cristales armados, y 1 ud de puerta de perfilería soldada de apertura exterior con cerradura, incluso mesa madera, sillas y taquillas para 7 personas, con fregadero conectado a instalación de agua y evacuación al exterior.						
							6,00
D32DA0025	**Caseta prefabricada para sanitarios de obra**	**mes**					
	Caseta prefabricada sanitaria de 4,00 x 2,40 x 2,40 m con estructura metálica de perfiles conformados en frio, con cerramiento y techo a base de paneles sandwich de 35 mm de espesor, prelacado a ambas caras, piso de plancha metálica acabado con PVC, 1 ud de ventana de hojas correderas de aluminio con rejas y cristales armados, 1 ud de puerta de aluminio de apertura exterior con cerradura, incluso plato de ducha, inodoro, calentador eléctrico y lavabo, instalación eléctrica interior con dos tomas de corriente, dos pantallas con dos tubos fluorescentes y cuadro de corte, incluidas las acometidas.						
							6,00
D32DA0030	**Transporte a obra, descarga y recogida caseta provisional obra.**	**ud**					
	Transporte a obra, descarga y posterior recogida de caseta provisional de obra.						
							4,00
D32E0010	**Botiquín metálico tipo maletín, con contenido sanitario**	**ud**					
	Botiquín metálico tipo maletín, preparado para colgar en pared, con contenido sanitario completo según ordenanzas.						
							1,00

VISADO CALIDAD | Las Palmas.
Tramitación y depósito electrónico CALIDAD con nº de visado de calidad E-0171320 con fecha 30/10/2020. Nº Doc. 1 de 2.
Autenticidad verificable en coitilpa.e-gestion.es/validacion.aspx con CSV CAreglhnh5q3323020201026132 0
El otorgamiento de este sello, verifica la conformidad y calidad de la instalación eléctrica, tal como recoge el Art. 47 del Decreto Autonómico 141/2009,
para su presentación ante el Centro Directivo competente del Gobierno de Canarias. Documento con firma electrónica y Sello de Tiempo (Notario electrónico)

2.4 PRESUPUESTO

VISADO CALIDAD | Las Palmas.
Tramitación y depósito electrónico CALIDAD con nº de visado de calidad E-0171320 con fecha 30/10/2020. Nº Doc. 1 de 2.
Autenticidad verificable en coitilpa.e-gestion.es/validacion.aspx con CSV CAreglhnh5q3323020201026132 0
El otorgamiento de este sello, verifica la conformidad y calidad de la instalación eléctrica, tal como recoge el Art. 47 del Decreto Autonómico 141/2009, para su presentación ante el Centro Directivo competente del Gobierno de Canarias. Documento con firma electrónica y Sello de Tiempo (Notario electrónico)

COGITILPA | Las Palmas.
Tramitación y depósito electrónico CALIDAD VISADO E-0171320
Emisión y sellado electrónico. Documentación con firma electrónica emitida mediante certificado reconocido por el Ministerio de Industria y Comercio.
Autenticidad verificable en coitilpa.e-gestion.es/validacion.aspx con CSV: EVbvpqriscz4621320208211013

PRESUPUESTO

Roque Bentayga LOTE II

CÓDIGO	RESUMEN	CANTIDAD	PRECIO	IMPORTE
	CAPÍTULO L2.1 HUERTO SOLAR			
	SUBCAPÍTULO L2.1.1 OBRA CIVIL			
D02A0010	**m² Desbroce y limpieza medios mecánicos.**			
	Desbroce y limpieza de terrenos con medios mecánicos, con carga sobre camión, sin transporte. La medición se hará sobre perfil.			
		550,00	1,30	715,00
44	**m³ Excav. en zanjas, pozos cualquier terreno, medios mecánicos**			
	Excavación en zanjas, pozos o cimientos, en todo tipo de terreno, con medios mecánicos, refino y compactación del fondo de la excavación, sin transporte. La medición se hará sobre perfil.			
		4,50	66,05	297,23
D03A0041	**m³ Cimentación hormigón masa HM-20/B/20/I**			
	Cimentación hormigón en masa, con hormigón de HM-20/B/20/I, incluso elaboración y vertido,con formación de peana.			
		5,40	168,44	909,58
D4001	**m Canalización BT-2T-110mm terreno sin pavimento**			
	Canalización 2T 110mm hormigonados en terreno sin pavimentar, sección 0,60x0,30 m , apertura y cierre de zanja, con cinta de señalización y reposición del terreno.			
		65,00	31,28	2.033,20
D4011	**m Canalización BT-2T-110mm pavimento asfáltico**			
	Canalización 2T 110mm hormigonados en cruce de vial existente, sección 0,60x0,30 m , apertura y cierre de zanja, con cinta de señalización y reposición de pavimento asfáltico.			
		9,00	56,42	507,78
D4021	**ud Arqueta BT 40x40cm**			
	Arqueta 40x40x60cm, con tapa y marco, paredes de hormigón.			
		8,00	52,86	422,88
D4031	**ud Pasamuros 2T110mm**			
	Ejecución de pasamuros edificio existente 2 tubos 110mm			
		1,00	70,93	70,93
	TOTAL SUBCAPÍTULO L2.1.1 OBRA CIVIL.....			**4.956,60**
	SUBCAPÍTULO L2.1.2 ESTRUCTURAS			
D06A0010	**kg Acero S 275 JR laminado caliente, vigas, pilares, zunchos.**			
	Acero S 275 JR, UNE-EN 10025, elaborado y colocado en vigas, pilares y zunchos, con perfiles laminados en caliente, incluso corte, soldadura, montaje, p.p. de piezas especiales, placas de anclaje y pernos, dos manos de imprimación antioxidante, acabado con esmalte sintético anticorrosivo, según C.T.E. DB SE y DB SE-A.			
		2.340,00	2,71	6.341,40
D06A0011	**m Carril anclaje panel acero laminado en caliente**			
	Carril de anclaje paneles Acero galvanizado en caliente, UNE-EN 1461, elaborado y colocado en estructura, con perfiles laminados en caliente, incluso corte, soldadura, montaje, p.p. de piezas especiales, tornillos antihurto, dos manos de imprimación antioxidante, acabado con esmalte sintético anticorrosivo, según C.T.E. DB SE y DB SE-A.			
		144,00	11,74	1.690,56
	TOTAL SUBCAPÍTULO L2.1.2 ESTRUCTURAS.....			**8.031,96**

VISADO CALIDAD | Las Palmas.
Tramitación y depósito electrónico CALIDAD con nº de visado de calidad E-0171320 con fecha 30/10/2020. Nº Doc. 1 de 2.
Autenticidad verificable en coitilpa.e-gestion.es/validacion.aspx con CSV CAreglhnh5o33230202010261320
El otorgamiento de este sello verifica la conformidad y calidad de la instalación eléctrica, tal como recoge el Art. 47 del Decreto Autonómico 141/2009,
Válido para su presentación ante el Centro Directivo competente del Gobierno de Canarias. Documento con firma electrónica y Sello de Tiempo (Notario electrónico)

CÓDIGO	RESUMEN	CANTIDAD	PRECIO	IMPORTE
	SUBCAPÍTULO L2.1.3 CERRAMIENTOS			
E15VAP011	**m Valla de madera pino autoclave con postes h=1,50 m**			
	Cercado de 1,50 m de altura realizado con valla de pino autoclave , postes de madera y accesorios, montada i/replanteo y recibido de postes con hormigón HM-20/P/20/I de central.			
		90,00	41,04	3.693,60
D25JB02101	**ud Puerta madera a 2H abatibles, 1,50x1,50 m**			
	Puerta 2 hojas abatibles, de 1,50x1,50 m, madera pino autoclave, incluso cerradura, sistema de cierre y manilla incorporados, bisagras ajustables, p.p. de accesorios, recibido y colocación con postes laterales.			
		1,00	201,06	201,06
	TOTAL SUBCAPÍTULO L2.1.3 CERRAMIENTOS.....			**3.894,66**
	SUBCAPÍTULO L2.1.4 INSTALACION FOTOVOLTAICA			
01.05.01	**u Panel fotovoltaico 375W**			
	Suministro e instalación de Panel Fotovoltaico 375W alta eficiencia monocristalino, Vmp 40,3V, Imp: 9,31A, dimensiones 1956x992x40mm, con pp de cable flexible 2x4mm² Cu SZZ1-F-1000V, cajas, racores, acoples, terminales y conexiones, tornillos antihurto, sobre estructura metálica.			
		48,00	237,13	11.382,24
01.05.02	**u Caja de protección paneles 3 líneas**			
	Caja de protección IP-65 IK9, 6 fusibles 16A, 1 limitador sobretensiones 1000V, 1 magnetotérmico 2x50A 6kA DC, cajas, racores, acoples, terminales y conexiones, tornillos antihurto, sobre estructura metálica.			
		1,00	312,01	312,01
01.05.03	**m Cable 1x4mm² Cu SZZ1-F-1000V**			
	Suministro e instalación de cable Cu 1x4mm² Cu SZZ1-F 1000V, conexión salida paneles, con pp de cajas, racores, acoples, terminales y conexiones.			
		60,00	4,17	250,20
01.05.04	**m Cable 1x2x10mm² Cu XZ1 0,6/1kV**			
	Suministro e instalación de cable Cu 1x2x10mm² Cu XZ1 0,6/1kV, con pp de cajas, racores, acoples, terminales y conexiones.			
		73,00	4,50	328,50
01.05.05	**m Cable 1x2x16mm² Cu XZ1 0,6/1kV**			
	Suministro e instalación de cable Cu 1x2x16mm² Cu XZ1 0,6/1kV, con pp de cajas, racores, acoples, terminales y conexiones.			
		50,00	6,68	334,00
01.05.06	**ud Pica acero cobreado 14mm 2m**			
	Suministro e instalación de pica de acero cobreado 14mm, de 2m, con conexión cable de Cu 50mm² de tierra bajo cimentación, grapas y masilla dieléctrica.			
		6,00	15,32	91,92
01.05.07	**m Cable Cu 50mm² tierra**			
	Suministro e instalación de cable de Cu 50mm² de tierra bajo cimentación y canalización, con conexión de estructura metálica y armados con grapas y masilla dieléctrica.			
		30,00	10,04	301,20
	m Cable Cu 35mm² aislado tierra			
	Suministro e instalación de cable de Cu 35mm² Z1-K 750V amarillo verde conexión cuadros.			
		3,00	7,02	21,06
	TOTAL SUBCAPÍTULO L2.1.4 INSTALACION FOTOVOLTAICA...			**13.021,13**
	TOTAL CAPÍTULO L2.1 HUERTO SOLAR.....			**29.904,35**

VISADO CALIDAD | Las Palmas.
Tramitación y depósito electrónico CALIDAD con nº de visado de calidad E-0171320 con fecha 30/10/2020. Nº Doc. 1 de 2.
Autenticidad verificable en coitilpa.e-gestion.es/validacion.aspx con CSV CAreglhnh5qs3323020201026132 0.
El otorgamiento de este sello, verifica la conformidad y calidad de la instalación eléctrica, tal como recoge el Art. 47 del Decreto Autonómico 141/2009, para su presentación ante el Centro Directivo competente del Gobierno de Canarias. Documento con firma electrónica y Sello de Tiempo (Notario electrónico)

CÓDIGO	RESUMEN	CANTIDAD	PRECIO	IMPORTE
	CAPÍTULO L2.2 SALA DE ENERGÍA			
	SUBCAPÍTULO L2.2.1 DESMANTELAMIENTOS			
02.001	**ud Desmantelamiento valla métalica**			
	Desmantelamiento valla metálica existente mirador.			
		1,00	56,74	56,74
02.003	**m² Demolición de muro de fábrica**			
	Demolición del actual muro de fábrica del mirador en la zona de ampliación.			
		5,00	42,56	212,80
02.004	**m Demolición de bordes cubiertas**			
	Demolición bordes cubierta para nuevos anclajes losa de hormigón zona de ampliación.			
		20,00	7,09	141,80
	TOTAL SUBCAPÍTULO L2.2.1 DESMANTELAMIENTOS.....			**411,34**
	SUBCAPÍTULO L2.2.2 ELECTRICIDAD			
	ud Inversor 18 kVA 400V 50Hz			
	Suministro e instalación de inversor 18kVA 400V 50Hz MPPT, inyección fotovoltaica a red, Riello K18 o similar, con módulo de gestión, incluida conexión y configuración.			
		1,00	7.729,28	7.729,28
	ud Inversor cargador 30kVA 400V 50Hz			
	Suministro e instalación de inversor cargador 30kVA 400V 50Hz, entrada de baterias y grupo, funcionamiento aislado, Riello SPS-30 o similar, con módulo de gestión, incluida conexión y configuración.			
		1,00	12.742,08	12.742,08
	ud Batería gel estacionaria monoblock 12V 275AhC10			
	Suministro e instalación de batería gel estacionaria monoblock 12V 275Ah C10, incluyendo cables de puentes y bornas, incluida conexión.			
		64,00	538,98	34.494,72
	ud Bancada metálica 32 baterias 4 alturas			
	Bancada metálica perfil laminado 32 baterias 4 alturas, incluso pequeño material, anclajes, mano de imprimación antioxidante, recibido y colocación.			
		2,00	1.164,70	2.329,40
	u Cuadro General de Proteccion envolvente sobrepuesta, IP-44			
	Cuadro general de protección CG, envolvente sobrepuesta IP-44, aparamenta según unifilar			
		1,00	2.660,32	2.660,32
	u Cuadro Baterías envolvente sobrepuesta, IP-44			
	Cuadro Baterías CB, envolvente sobrepuesta IP-44, aparamenta según unifilar			
		1,00	541,84	541,84
	ud Luminaria estanca led IP-65 20W.			
	Suministro e instalación de luminaria estanca led IP-65 20W sobrepuesta, incluida conexión.			
		5,00	35,86	179,30
	ud Luminaria de emergencia y señalización 250 lumen 1 hora			
	Suministro e instalación de luminaria de emergencia y señalización 250 lumen 1 hora led sobrepuesta, incluida conexión.			
		3,00	41,75	125,25
04.21	**ud Interruptor/conmutador alumbrado sobrepuesto**			
	Suministro e instalación de interruptor/conmutador alumbrado sobrepuesto IP-44, caja y mecanismo, serie legrand o similar, color gris.			
		2,00	26,42	52,84

VISADO CALIDAD | Las Palmas.
Tramitación y depósito electrónico CALIDAD con nº de visado de calidad E-0171320 con fecha 30/10/2020. Nº Doc. 1 de 2.
Autenticidad verificable en coitilpa.e-gestion.es/validacion.aspx con CSV CAreglhnh5c3232020201026132O
El otorgamiento de este sello verifica la conformidad y calidad de la instalación eléctrica, tal como recoge el Art. 47 del Decreto Autonómico 141/2009, para su presentación ante el Centro Directivo competente del Gobierno de Canarias. Documento con firma electrónica y Sello de Tiempo (Notario electrónico)

CÓDIGO	RESUMEN	CANTIDAD	PRECIO	IMPORTE
04.23	**ud Toma de corriente sobrepuesta 2x16A+T**			
	Suministro e instalación de toma de corriente 2x16A +T schuko IP44 sobrepuesta, caja y mecanismo, serie legrand o similar, color gris.			
		5,00	31,72	158,60
E7	**ud Toma de corriente sobrepuesta 4x16A+T**			
	Suministro e instalación de toma de corriente 4x16A +T IP44 sobrepuesta, caja y mecanismo, serie legrand o similar.			
		1,00	46,07	46,07
C1	**m Cable 1x4x25mm² Cu RZ1-K AS 0,6/1kV.**			
	Suministro e instalación de cable Cu 1x4x25mm² RZ1-K AS 0,6/1kV, con pp de terminales y conexiones libre de halógenos			
		10,00	16,02	160,20
C2	**m Cable 1x4x35mm² Cu RZ1-K AS 0,6/1kV.**			
	Suministro e instalación de cable Cu 1x4x35mm² RZ1-K AS 0,6/1kV, con pp de terminales y conexiones libre de halógenos			
		5,00	21,96	109,80
C3	**m Cable 1x35mm² Cu RZ1-K AS 0,6/1kV.**			
	Suministro e instalación de cable Cu 1x35mm² RZ1-K AS 0,6/1kV, con pp de terminales y conexiones libre de halógenos			
		20,00	6,81	136,20
04.26	**m Cable 2x1,5mm² Cu+T+ tubo**			
	Suministro e instalación de cable Cu 2x1,5mm² +T Z1-750V / RZ1-K AS 0,6/1kV, con pp de tubo no propagador de la llama rígido o flexible, cajas, racores, acoples, terminales y conexiones, libre de halógenos			
		30,00	5,39	161,70
04.27	**m Cable 2x2,5mm² Cu+T + tubo.**			
	Suministro e instalación de cable Cu 2x2,5mm² +T Z1-750V / RZ1-K AS 0,6/1kV, con pp de tubo no propagador de la llama rígido o flexible, cajas, racores, acoples, terminales y conexiones, libre de halógenos			
		15,00	6,91	103,65
C11	**m Cable 4x2,5mm² Cu+T + tubo.**			
	Suministro e instalación de cable Cu 4x2,5mm² +T Z1-750V / RZ1-K AS 0,6/1kV, con pp de tubo no propagador de la llama rígido o flexible, cajas, racores, acoples, terminales y conexiones, libre de halógenos			
		5,00	7,74	38,70
04.12	**m Bandeja PVC 300x60mm**			
	Suministro e instalación de bandeja ciega PVC 300x60mm con tapa con pp de anclajes.			
		12,00	28,96	347,52
5	**ud Pica acero cobreado 14mm 2m**			
	Suministro e instalación de pica de acero cobreado 14mm, de 2m, con conexión cable de Cu 50mm² de tierra bajo cimentación, grapas y masilla dieléctrica.			
		6,00	15,32	91,92
	m Cable Cu 50mm² tierra			
	Suministro e instalación de cable de Cu 50mm² de tierra bajo cimentación y canalización, con conexión de estructura metálica y armados con grapas y masilla dieléctrica.			
		15,00	10,04	150,60
04.04.1	**m Cable Cu 35mm² aislado tierra**			
	Suministro e instalación de cable de Cu 35mm² Z1-K 750V amarillo verde conexión cuadros.			
		5,00	7,02	35,10

TOTAL SUBCAPÍTULO L2.2.2 ELECTRICIDAD..... 62.395,09

VISADO CALIDAD | Las Palmas.
Tramitación y depósito electrónico CALIDAD con nº de visado de calidad E-0171320 con fecha 30/10/2020. Nº Doc. 1 de 2.
Autenticidad verificable en coitilpa.e-gestion.es/validacion.aspx con CSV CAreglhnh5cq3323020201026132O
El otorgamiento de este sello, verifica la conformidad y calidad de la instalación eléctrica, tal como recoge el Art.47 del Decreto Autonómico 141/2009, para su presentación ante el Centro Directivo competente del Gobierno de Canarias. Documento con firma electrónica y Sello de Tiempo (Notario electrónico)

COGITILPA | Las Palmas.
VISADO con fecha 13/08/2020. Número de VISADO E-0171320
Emisión y sellado electrónico. Documentación con firma electrónica emitida mediante certificado reconocido por el Ministerio de Industria y Comercio.
Autenticidad verificable en coitilpa.e-gestion.es/validacion.aspx con CSV: EVbvpqriscz4621320208211013

CÓDIGO	RESUMEN	CANTIDAD	PRECIO	IMPORTE
	SUBCAPÍTULO L2.2.3 GRUPO ELECTROGENO			
G1	**ud Grupo Electrógeno insonorizado 11 kVA 400V 50Hz**			
	Suministro e instalación de grupo electrógeno insonorizado 11 kVA 400V 50Hz, con módulo de gestión y arranque, incluida conexión y configuración.			
		1,00	7.223,84	7.223,84
G2	**ud Depósito doble pared 1000 litros, con tubería.**			
	Suministro e instalación de grupo electrógeno insonorizado 11 kVA 400V 50Hz, con módulo de gestión y arranque, incluida conexión y configuración.			
		1,00	1.847,04	1.847,04
G3	**ud Escape grupo electrógeno.**			
	Suministro e instalación de escape grupo electrógeno con válvula de salida.			
		1,00	143,78	143,78
V1	**m² Cerramiento de madera pino autoclave**			
	Cerramiento de madera pino autoclave , postes de madera y accesorios, montada i/replanteol.			
		8,45	46,51	393,01
	TOTAL SUBCAPÍTULO L2.2.3 GRUPO ELECTROGENO.....			**9.607,67**
	TOTAL CAPÍTULO L2.2 SALA DE ENERGÍA.....			**72.414,10**

VISADO CALIDAD | Las Palmas.
Tramitación y depósito electrónico CALIDAD con nº de visado de calidad E-0171320 con fecha 30/10/2020. Nº Doc. 1 de 2.
Autenticidad verificable en coitilpa.e-gestion.es/validacion.aspx con CSV CAreglhnh5q3323020201026132 0
El otorgamiento de este sello, verifica la conformidad y calidad de la instalación eléctrica, tal como recoge el Art. 47 del Decreto Autonómico 141/2009,
para su presentación ante el Centro Directivo competente del Gobierno de Canarias. Documento con firma electrónica y Sello de Tiempo (Notario electrónico)

CÓDIGO	RESUMEN	CANTIDAD	PRECIO	IMPORTE
	CAPÍTULO L2.3 RECARGA VEHÍCULO ELÉCTRICO			
	SUBCAPÍTULO L2.3.1 OBRA CIVIL			
D03A0041	**m³ Cimentación hormigón masa HM-20/B/20/I**			
	Cimentación hormigón en masa, con hormigón de HM-20/B/20/I, incluso elaboración y vertido,con formación de peana.			
		0,64	168,44	107,80
44	**m³ Excav. en zanjas, pozos cualquier terreno, medios mecánicos**			
	Excavación en zanjas, pozos o cimientos, en todo tipo de terreno, con medios mecánicos, refino y compactación del fondo de la excavación, sin transporte. La medición se hará sobre perfil.			
		0,51	66,05	33,69
D28E0	**u Pintura reserva plaza aparcamiento PMR, familias, recarga VE**			
	Pintura reserva plaza aparcamiento PMR, familias, recarga VE, tipo epoxi de dos componentes, tráfico intenso, colores normalizados, aplicada a dos manos, con brocha, rodillo, pistola convencional o equipo airless, acabado antideslizante, plantillas y recortes, incluso limpieza y preparación del soporte.			
		1,00	353,62	353,62
	TOTAL SUBCAPÍTULO L2.3.1 OBRA CIVIL.....			**495,11**
	SUBCAPÍTULO L2.3.2 ELECTRICIDAD			
02.03	**ud Pica acero cobreado 14mm 2m**			
	Suministro e instalación de pica de acero cobreado 14mm, de 2m, con conexión cable de Cu 50mm² de tierra bajo cimentación, grapas y masilla dieléctrica.			
		6,00	15,32	91,92
04.04	**m Cable Cu 50mm² tierra**			
	Suministro e instalación de cable de Cu 50mm² de tierra bajo cimentación y canalización, con conexión de estructura metálica y armados con grapas y masilla dieléctrica.			
		15,00	10,04	150,60
04.04.1	**m Cable Cu 35mm² aislado tierra**			
	Suministro e instalación de cable de Cu 35mm² Z1-K 750V amarillo verde conexión cuadros.			
		2,00	7,02	14,04
3.1	**ud Punto de recarga exterior 22kW 32A**			
	Suministro e instalación de punto de recarga exterior 22kW 32A, semirrápida modo 3, con módulo de gestión y comunicación 3G, incluida conexión y configuración homologada por el Cabildo de Gran Canaria.			
		1,00	1.884,48	1.884,48
01.03.05.1	**m Cable 1x4x16mm² Cu XZ1 0,6/1kV**			
	Suministro e instalación de cable Cu 1x4x16mm² Cu XZ1 0,6/1kV, con pp de cajas, racores, acoples, terminales y conexiones.			
		45,00	13,38	602,10
	TOTAL SUBCAPÍTULO L2.3.2 ELECTRICIDAD.....			**2.743,14**
	TOTAL CAPÍTULO L2.3 RECARGA VEHÍCULO ELÉCTRICO.....			**3.238,25**

VISADO CALIDAD | Las Palmas.
Tramitación y depósito electrónico CALIDAD con nº de visado de calidad E-0171320 con fecha 30/10/2020. Nº Doc. 1 de 2.
Autenticidad verificable en coitilpa.e-gestion.es/validacion.aspx con CSV CAreglhnh5q33230202010261320
El otorgamiento de este sello, verifica la conformidad y calidad de la instalación eléctrica, tal como recoge el Art. 47 del Decreto Autonómico 141/2009, para su presentación ante el Centro Directivo competente del Gobierno de Canarias. Documento con firma electrónica y Sello de Tiempo (Notario electrónico)

CÓDIGO	RESUMEN	CANTIDAD	PRECIO	IMPORTE
	CAPÍTULO L2.4 ADECUACIÓN INSTALACIÓN ELÉCTRICA			
	SUBCAPÍTULO L2.4.1 CENTRO INTERPRETACIÓN			
04.121	**m Canal PVC 200x60mm 2 compatimentos**			
	Suministro e instalación de canal PVC 200x60mm dos compartimentos con tapa con pp de anclajes.			
		40,00	22,72	908,80
E88	**u Adaptación cuadro Museo CM**			
	Adaptación cuadro Museo, añadiendo aparamenta trifásica según unifilar, 1 ud 4x32A, 3 ud 4x40A 30 mA, 2 contactores 4x16A, cabeado trifásico.			
		1,00	555,36	555,36
04.16	**ud Luminaria estanca led IP-65 20W.**			
	Suministro e instalación de luminaria estanca led IP-65 20W sobrepuesta, incluida conexión.			
		1,00	35,86	35,86
L4	**ud Luminaria dowlight led 24W sobrepuesta**			
	Suministro e instalación de luminaria dowlight led 24W superficie, incluida conexión.			
		4,00	38,98	155,92
	ud Luminaria dowlight led 24W encastrada			
	Suministro e instalación de luminaria dowlight led 24W encastrada, incluida conexión.			
		4,00	38,98	155,92
L4	**ud Foco carril led 15W**			
	Suministro e instalación de luminaria foco carril led 15W, incluida conexión.			
		16,00	20,26	324,16
L5	**ud Proyector led 33W**			
	Suministro e instalación de luminaria proyector led 33W, incluida conexión.			
		5,00	28,58	142,90
04.18	**ud Luminaria de emergencia y señalización 250 lumen 1 hora**			
	Suministro e instalación de luminaria de emergencia y señalización 250 lumen 1 hora led sobrepuesta, incluida conexión.			
		10,00	41,75	417,50
04.22	**ud Sensor de presencia encendido alumbrado regulable**			
	Suministro e instalación de sensor de presencia crepuscular regulable encendido alumbrado montaje interior sobrepuesto.			
		8,00	33,54	268,32
04.23	**ud Toma de corriente sobrepuesta 2x16A+T**			
	Suministro e instalación de toma de corriente 2x16A +T schuko IP44 sobrepuesta, caja y mecanismo, serie legrand o similar, color gris.			
		5,00	31,72	158,60
5	**m Cable 2x1,5mm² Cu+T+ tubo**			
	Suministro e instalación de cable Cu 2x1,5mm² +T Z1-750V / RZ1-K AS 0,6/1kV, con pp de tubo no propagador de la llama rígido o flexible, cajas, racores, acoples, terminales y conexiones, libre de halógenos			
		30,00	5,39	161,70
	m Cable 2x2,5mm² Cu+T + tubo.			
	Suministro e instalación de cable Cu 2x2,5mm² +T Z1-750V / RZ1-K AS 0,6/1kV, con pp de tubo no propagador de la llama rígido o flexible, cajas, racores, acoples, terminales y conexiones, libre de halógenos			
		15,00	6,91	103,65
C113	**m Cable 1x4x10mm² Cu RZ1-K AS 0,6/1kV.**			
	Suministro e instalación de cable Cu 1x4x10mm² RZ1-K AS 0,6/1kV, con pp de terminales y conexiones libre de halógenos			
		30,00	7,66	229,80

VISADO CALIDAD | Las Palmas.
Tramitación y depósito electrónico CALIDAD con nº de visado de calidad E-0171320 con fecha 30/10/2020. Nº Doc. 1 de 2.
Autenticidad verificable en coitilpa.e-gestion.es/validacion.aspx con CSV CAreglhnh5q3323020201 0261320
El otorgamiento de este sello, verificación de conformidad y calidad de la instalación eléctrica, tal como recoge el Art. 47 del Decreto Autonómico 141/2009 para su presentación ante el Centro Directivo competente del Gobierno de Canarias. Documento con firma electrónica y Sello de Tiempo (Notario electrónico)

COGITILPA | Las Palmas.
VISADO con fecha 13/08/2020. Número de VISADO E-0171320
Emisión y sellado electrónico. Documentación con firma electrónica emitida mediante certificado reconocido por el Ministerio de Industria y Comercio.
Autenticidad verificable en coitilpa.e-gestion.es/validacion.aspx con CSV: EVbvpqriscz4621320208211013

CÓDIGO	RESUMEN	CANTIDAD	PRECIO	IMPORTE
AY	**ud Ayudas de albañilería a las instalaciones**			
	Ayudas de albañilería a las distintas instalaciones			
		0,50	226,97	113,49
0001	**ud Desmantelamiento luminarias**			
	Desmantelamiento de las luminarias existentes.			
		1,00	113,48	113,48
	TOTAL SUBCAPÍTULO L2.4.1 CENTRO INTERPRETACIÓN.....			**3.845,46**
	SUBCAPÍTULO L2.4.2 SALA SERVIDORES			
04.121	**m Canal PVC 200x60mm 2 compatimentos**			
	Suministro e instalación de canal PVC 200x60mm dos compartimentos con tapa con pp de anclajes.			
		10,00	22,72	227,20
L	**ud Luminaria dowlight led 24W encastrada**			
	Suministro e instalación de luminaria dowlight led 24W encastrada, incluida conexión.			
		2,00	38,98	77,96
04.118	**ud Luminaria de emergencia y señalización 250 lumen 1 hora**			
	Suministro e instalación de luminaria de emergencia y señalización 250 lumen 1 hora led sobrepuesta, incluida conexión.			
		2,00	41,75	83,50
04.23	**ud Toma de corriente sobrepuesta 2x16A+T**			
	Suministro e instalación de toma de corriente 2x16A +T schuko IP44 sobrepuesta, caja y mecanismo, serie legrand o similar, color gris.			
		12,00	31,72	380,64
04.26	**m Cable 2x1,5mm² Cu+T+ tubo**			
	Suministro e instalación de cable Cu 2x1,5mm² +T Z1-750V / RZ1-K AS 0,6/1kV, con pp de tubo no propagador de la llama rígido o flexible, cajas, racores, acoples, terminales y conexiones, libre de halógenos			
		10,00	5,39	53,90
04.27	**m Cable 2x2,5mm² Cu+T + tubo.**			
	Suministro e instalación de cable Cu 2x2,5mm² +T Z1-750V / RZ1-K AS 0,6/1kV, con pp de tubo no propagador de la llama rígido o flexible, cajas, racores, acoples, terminales y conexiones, libre de halógenos			
		30,00	6,91	207,30
C13	**m Cable 1x4x10mm² Cu RZ1-K AS 0,6/1kV.**			
	Suministro e instalación de cable Cu 1x4x10mm² RZ1-K AS 0,6/1kV, con pp de terminales y conexiones libre de halógenos			
		5,00	7,66	38,30
E66	**u Cuadro Rack envolvente sobrepuesta, IP-44**			
	Cuadro Rack CR, envolvente sobrepuesta IP-44, aparamenta según unifilar			
		1,00	475,54	475,54
	ud Ayudas de albañilería a las instalaciones			
	Ayudas de albañilería a las distintas instalaciones			
		0,25	226,97	56,74
	ud Desmantelamiento luminarias			
	Desmantelamiento de las luminarias existentes.			
		0,10	113,48	11,35
	TOTAL SUBCAPÍTULO L2.4.2 SALA SERVIDORES.....			**1.612,43**

VISADO CALIDAD | Las Palmas.
Tramitación y depósito electrónico CALIDAD con nº de visado de calidad E-0171320 con fecha 30/10/2020. Nº Doc. 1 de 2.
Autenticidad verificable en coitilpa.e-gestion.es/validacion.aspx con CSV CAreglnh5q33230202010261320
El otorgamiento de este sello, verifica la conformidad y calidad de la instalación eléctrica, tal como recoge el Art. 47 del Decreto Autonómico 141/2009, para su presentación ante el Centro Directivo competente del Gobierno de Canarias. Documento con firma electrónica y Sello de Tiempo (Notario electrónico)

CÓDIGO	RESUMEN	CANTIDAD	PRECIO	IMPORTE
	SUBCAPÍTULO L2.4.3 EXTERIORES Y APARCAMIENTO			
04.03	**ud Poste galvanizado 4m 2-1/2" color madera.**			
	Suministro e instalación de poste galvanizado de 4m, tubo 2-1/2" con placa de anclaje, cimentación, color madera.			
		1,00	203,42	203,42
E67	**u Cuadro Aparcamiento armario exterior IP-65**			
	Cuadro aparcamiento armario exterior IP-65 IK9, aparamenta según unifilar			
		1,00	498,16	498,16
04.19	**ud Proyector led IP-65 100W con sensor.**			
	Suministro e instalación de proyector led IP-65 100W sobrepuesto con sensor de movimiento crepuscular temporizado, incluida conexión.			
		6,00	72,27	433,62
0.23	**ud Toma de corriente estanca IP-55**			
	Suministro e instalación de toma de corriente 2x16A +T schuko estanca IP55 sobrepuesta, caja y mecanismo, serie legrand o similar, color gris.			
		2,00	31,72	63,44
	ud Ayudas de albañilería a las instalaciones			
	Ayudas de albañilería a las distintas instalaciones			
		0,50	226,97	113,49
01.05.04	**m Cable 1x2x10mm² Cu XZ1 0,6/1kV**			
	Suministro e instalación de cable Cu 1x2x10mm² Cu XZ1 0,6/1kV, con pp de cajas, racores, acoples, terminales y conexiones.			
		45,00	4,50	202,50
04.27	**m Cable 2x2,5mm² Cu+T + tubo.**			
	Suministro e instalación de cable Cu 2x2,5mm² +T Z1-750V / RZ1-K AS 0,6/1kV, con pp de tubo no propagador de la llama rígido o flexible, cajas, racores, acoples, terminales y conexiones, libre de halógenos			
		10,00	6,91	69,10
04.26	**m Cable 2x1,5mm² Cu+T+ tubo**			
	Suministro e instalación de cable Cu 2x1,5mm² +T Z1-750V / RZ1-K AS 0,6/1kV, con pp de tubo no propagador de la llama rígido o flexible, cajas, racores, acoples, terminales y conexiones, libre de halógenos			
		20,00	5,39	107,80
04.28	**m Cable 2x6mm² Cu +T + tubo**			
	Suministro e instalación de cable Cu 2x6mm² +T Z1-750V / RZ1-K AS 0,6/1kV, con pp de tubo no propagador de la llama rígido o flexible, cajas, racores, acoples, terminales y conexiones, libre de halógenos			
		5,00	9,10	45,50
4.1	**m Cable Cu 35mm² aislado tierra**			
	Suministro e instalación de cable de Cu 35mm² Z1-K 750V amarillo verde conexión cuadros.			
		4,00	7,02	28,08
	TOTAL SUBCAPÍTULO L2.4.3 EXTERIORES Y APARCAMIENTO.			**1.765,11**

VISADO CALIDAD | Las Palmas.
Tramitación y depósito electrónico CALIDAD con nº de visado de calidad E-0171320 con fecha 30/10/2020. Nº Doc. 1 de 2.
Autenticidad verificable en coitilpa.e-gestion.es/validacion.aspx con CSV CAregUnh5q3323020201026132 0
El otorgamiento de este sello, verifica la conformidad y calidad de la instalación eléctrica, tal como recoge el AR 47 del Decreto Autonómico 141/2009, para su presentación ante el Centro Directivo competente del Gobierno de Canarias. Documento con firma electrónica y Sello de Tiempo (Notario electrónico)

CÓDIGO	RESUMEN	CANTIDAD	PRECIO	IMPORTE
	SUBCAPÍTULO L2.4.4 RECINTOS			
04.16	**ud Luminaria estanca led IP-65 20W.**			
	Suministro e instalación de luminaria estanca led IP-65 20W sobrepuesta, incluida conexión.			
		3,00	35,86	107,58
04.18	**ud Luminaria de emergencia y señalización 250 lumen 1 hora**			
	Suministro e instalación de luminaria de emergencia y señalización 250 lumen 1 hora led sobrepuesta, incluida conexión.			
		2,00	41,75	83,50
04.23	**ud Toma de corriente sobrepuesta 2x16A+T**			
	Suministro e instalación de toma de corriente 2x16A +T schuko IP44 sobrepuesta, caja y mecanismo, serie legrand o similar, color gris.			
		4,00	31,72	126,88
04.26	**m Cable 2x1,5mm² Cu+T+ tubo**			
	Suministro e instalación de cable Cu 2x1,5mm² +T Z1-750V / RZ1-K AS 0,6/1kV, con pp de tubo no propagador de la llama rígido o flexible, cajas, racores, acoples, terminales y conexiones, libre de halógenos			
		30,00	5,39	161,70
04.27	**m Cable 2x2,5mm² Cu+T + tubo.**			
	Suministro e instalación de cable Cu 2x2,5mm² +T Z1-750V / RZ1-K AS 0,6/1kV, con pp de tubo no propagador de la llama rígido o flexible, cajas, racores, acoples, terminales y conexiones, libre de halógenos			
		15,00	6,91	103,65
A1	**ud Ayudas de albañilería a las instalaciones**			
	Ayudas de albañilería a las distintas instalaciones			
		0,25	226,97	56,74
0001	**ud Desmantelamiento luminarias**			
	Desmantelamiento de las luminarias existentes.			
		0,10	113,48	11,35
	TOTAL SUBCAPÍTULO L2.4.4 RECINTOS.....			**651,40**
	TOTAL CAPÍTULO L2.4 ADECUACIÓN INSTALACIÓN ELÉCTRICA.....			**7.874,40**

VISADO CALIDAD | Las Palmas.
Tramitación y depósito electrónico CALIDAD con nº de visado de calidad E-0171320 con fecha 30/10/2020. Nº Doc. 1 de 2.
Autenticidad verificable en coitilpa.e-gestion.es/validacion.aspx con CSV CAreglhnh5cq3323202010261320
El otorgamiento de este sello, verifica la conformidad y calidad de la instalación eléctrica, tal como recoge el Art. 47 del Decreto Autonómico 141/2009, para su presentación ante el Centro Directivo competente del Gobierno de Canarias. Documento con firma electrónica y Sello de Tiempo (Notario electrónico)

CÓDIGO	RESUMEN	CANTIDAD	PRECIO	IMPORTE
	CAPÍTULO L2.5 TELECOMUNICACIONES			
	SUBCAPÍTULO L2.5.1 OBRA CIVIL			
AY	**ud Ayudas de albañilería a las instalaciones**			
	Ayudas de albañilería a las distintas instalaciones			
		1,00	226,97	226,97
04011	**m Canalización TLC-2T-63mm terreno sin pavimento**			
	Canalización 2T 63mm hormigonados en terreno sin pavimentar, sección 0,50x0,20 m , apertura y cierre de zanja, con cinta de señalización y reposición del terreno.			
		25,00	14,54	363,50
04.03111	**m Canalización TLC-2T-63mm pavimento asfáltico**			
	Canalización 2T 63mm hormigonados en cruce de vial existente, sección 0,50x0,00 m , apertura y cierre de zanja, con cinta de señalización y reposición de pavimento asfáltico.			
		9,00	31,29	281,61
04.02111	**ud Arqueta TLC 40x40cm**			
	Arqueta 40x40x60cm, con tapa y marco, paredes de hormigón.			
		4,00	52,86	211,44
04.01111	**ud Pasamuros 2T63mm**			
	Ejecución de pasamuros edificio existente 2 tubos 63mm			
		1,00	28,37	28,37
	TOTAL SUBCAPÍTULO L2.5.1 OBRA CIVIL.....			**1.111,89**
	SUBCAPÍTULO L2.5.2 TELECOMUNICACIONES			
04.121	**m Canal PVC 200x60mm 2 compatimentos**			
	Suministro e instalación de canal PVC 200x60mm dos compartimentos con tapa con pp de anclajes.			
		10,00	22,72	227,20
05.09	**m Cable UTP categoría 6 interior**			
	Suministro y montaje de cable red UTP categoría 6, 4 pares, libre de halógenos, con terminales, empalmes y conexiones, montaje interior totalmente instalado y conectado, medidas y certificación.			
		400,00	2,24	896,00
05.0911	**m Cable UTP categoría 6 exterior**			
	Suministro y montaje de cable red UTP categoría 6, 4 pares, cubierta HDPE negra, con terminales, empalmes y conexiones, montaje exterior totalmente instalado y conectado, medidas y certificación.			
		150,00	2,20	330,00
04.2311	**ud Toma UTP RJ45 Categoría 6 sobrepuesta**			
	Suministro e instalación de toma UTP RJ45 Categoría 6 caja y mecanismo			
		6,00	32,66	195,96
04.23118	**ud Conección terminal conector UTP RJ45 Categoría 6 equipo**			
	Suministro e instalación de conexión equipo conector UTP RJ45 Categoría 6			
		25,00	2,04	51,00
	m Tubo 20mm sobrepuesto			
	Suministro e instalación de tubo 20mm no propagador de la llama rígido o flexible, cajas, racores, acoples, terminales y conexiones, libre de halógenos.			
		65,00	3,61	234,65
Q11	**ud Rack 600x600x1000mm**			
	Suministro e instalación de Rack 600x600x1000mm, equipado con regleta de fuerza, incluso montaje, anclajes y configuración.			
		1,00	329,16	329,16
Q12	**ud Swich 48 puertos**			
	Suministro e instalación de Swich 48 puertos RJ45 categoría 6, cableado interior, incluso montaje en rack, anclajes y configuración.			

VISADO CALIDAD | Las Palmas.
Tramitación y depósito electrónico CALIDAD con nº de visado de calidad E-0171320 con fecha 30/10/2020. Nº Doc. 1 de 2.
Autenticidad verificable en coitilpa.e-gestion.es/validacion.aspx con CSV CAreglhnh5q3323020201026132 0
El otorgamiento de este sello, verifica conformidad y calidad de la instalación eléctrica, tal como recoge el Art. 47 del Decreto Autonómico 141/2009
para su presentación ante el Centro Directivo competente del Gobierno de Canarias. Documento con firma electrónica y Sello de Tiempo (Notario electrónico)

COGITI PA | Las Palmas.
VISADO con fecha 13/08/2020. Número de VISADO E-0171320
Emisión y sellado electrónico. Documentación con firma electrónica emitida mediante certificado reconocido por el Ministerio de Industria y Comercio.
Autenticidad verificable en coitilpa.e-gestion.es/validacion.aspx con CSV: EVbvpqriscz4621320208211013

CÓDIGO	RESUMEN	CANTIDAD	PRECIO	IMPORTE
		1,00	372,32	372,32
Q13	**ud Swich 24 puertos PoE 12V**			
	Suministro e instalación de Swich 24 puertos RJ45 categoría 6 PoE 12V, cableado interior, incluso montaje rack, anclajes y configuración.			
		1,00	382,72	382,72
Q14	**ud Grabador 16 Canales 8Mp 6Tb**			
	Suministro e instalación de grabador 16 canales 8Mp 6Tb, cableado interior, incluso montaje rack, anclajes y configuración.			
		1,00	450,32	450,32
05.10	**ud Cámara exterior IP-67 TC-IP PoE**			
	Suministro e instalación de cámara vigilancia exterior IP-67, comunicación cable TC/IP PoE, con infrarrojos y sensor de movimiento, totalmente instalada y conectada.			
		4,00	83,38	333,52
05.10.1	**ud Cámara interior TC-IP PoE**			
	Suministro e instalación de cámara vigilancia interior, comunicación cable TC/IP PoE, con infrarrojos y sensor de movimiento, totalmente instalada y conectada.			
		4,00	64,66	258,64
05.10.2	**ud Cámara contador visitantes TC-IP PoE**			
	Suministro e instalación de cámara contador de visitantes comunicación cable TC/IP PoE, con infrarrojos y sensor de movimiento, totalmente instalada y conectada.			
		1,00	665,07	665,07
Q15	**ud Router 4G WIFI tajeta SIM**			
	Suministro e instalación de Router 4G antena WIFI, preparado para tajeta SIM, cableado interior, incluso montaje sobrepuesto, anclajes y configuración.			
		1,00	145,86	145,86
Q16	**ud Servidor 3,5 GHz 8GB RAM 1 TB, teclado, pantalla y ratón, W10**			
	Suministro e instalación de Servidor 3,5GHz 8GB RAM 1TB, incluso teclado, pantalla y ratón, licencia W10, montaje sobrepuesto, anclajes y configuración en red.			
		1,00	933,92	933,92
Q17	**ud PC 3,5 GHz 8GB RAM 250GB, teclado, pantalla y ratón, W10**			
	Suministro e instalación de PC 3,5GHz 8GB RAM 250 GB, incluso teclado, pantalla y ratón, licencia W10, montaje sobrepuesto, anclajes y configuración en red.			
		1,00	559,52	559,52
Q18	**ud Pantalla plana 50" Led Smart TV TC-IP**			
	Suministro e instalación de pantalla plana 50" led Smart TV TC-IP montaje sobrepuesto, anclajes a pared y configuración en red.			
		1,00	561,34	561,34
05.14	**ud Central intrusión con teclado y alarma, TC-IP**			
	Suministro e instalación de central de intrusión con teclado y alarma sonora, comunicación cable TC/IP, detectores cable, totalmente instalada y conectada en red.			
		1,00	325,48	325,48
	ud Detector volúmétrico interior cable			
	Suministro e instalación de detectror interior volumétrico con cable, totalmente instalado y conectado a central de alarma.			
		5,00	31,38	156,90
SCADA	**ud SCADA monitorización e integración equipos**			
	SCADA de monitorización e integración de equipos, en sofware abierto con licencia, acceso remoto, parámetros básicos en Pantalla TV.			
		1,00	2.594,80	2.594,80

TOTAL SUBCAPÍTULO L2.5.2 TELECOMUNICACIONES..... 10.004,38

VISADO CALIDAD | Las Palmas.
Tramitación y depósito electrónico CALIDAD con nº de visado de calidad E-0171320 con fecha 30/10/2020. Nº Doc. 1 de 2.
Autenticidad verificable en coitilpa.e-gestion.es/validacion.aspx con CSV CAreglhnh5q3323020201026132 0
El otorgamiento de este sello, verifica la conformidad y calidad de la instalación eléctrica, tal como recoge el Art. 47 del Decreto Autonómico 141/2009
para su presentación ante el Centro Directivo competente del Gobierno de Canarias. Documento con firma electrónica y Sello de Tiempo (Notario electrónico)

CÓDIGO	RESUMEN	CANTIDAD	PRECIO	IMPORTE
	TOTAL CAPÍTULO L2.5 TELECOMUNICACIONES			**11.116,27**

VISADO CALIDAD | Las Palmas.
Tramitación y depósito electrónico CALIDAD con nº de visado de calidad E-0171320 con fecha 30/10/2020. Nº Doc. 1 de 2.
Autenticidad verificable en coitilpa.e-gestion.es/validacion.aspx con CSV CAreglhnh5q3323020201026132 0
El otorgamiento de este sello, verifica la conformidad y calidad de la instalación eléctrica, tal como recoge el Art. 47 del Decreto Autonómico 141/2009,
para su presentación ante el Centro Directivo competente del Gobierno de Canarias. Documento con firma electrónica y Sello de Tiempo (Notario electrónico)

COGITILPA | Las Palmas.
VISADO con fecha 13/08/2020. Número de VISADO E-0171320
Emisión y sellado electrónico. Documentación con firma electrónica emitida mediante certificado reconocido por el Ministerio de Industria y Comercio.
Autenticidad verificable en coitilpa.e-gestion.es/validacion.aspx con CSV: EVbvpqriscz4621320208211013

CÓDIGO	RESUMEN	CANTIDAD	PRECIO	IMPORTE
	CAPÍTULO L2.6 BARRERA ACCESO CARRETERA			
	SUBCAPÍTULO L2.6.1 OBRA CIVIL			
04.03	**ud Poste galvanizado 4m 2-1/2" color madera.**			
	Suministro e instalación de poste galvanizado de 4m, tubo 2-1/2" con placa de anclaje, cimentación, color madera.			
		1,00	203,42	203,42
AY	**ud Ayudas de albañilería a las instalaciones**			
	Ayudas de albañilería a las distintas instalaciones			
		1,00	226,97	226,97
44	**m³ Excav. en zanjas, pozos cualquier terreno, medios mecánicos**			
	Excavación en zanjas, pozos o cimientos, en todo tipo de terreno, con medios mecánicos, refino y compactación del fondo de la excavación, sin transporte. La medición se hará sobre perfil.			
		1,00	66,05	66,05
D03A0041	**m³ Cimentación hormigón masa HM-20/B/20/I**			
	Cimentación hormigón en masa, con hormigón de HM-20/B/20/I, incluso elaboración y vertido,con formación de peana.			
		1,20	168,44	202,13
04.011	**m Canalización TLC-2T-63mm terreno sin pavimento**			
	Canalización 2T 63mm hormigonados en terreno sin pavimentar, sección 0,50x0,20 m , apertura y cierre de zanja, con cinta de señalización y reposición del terreno.			
		260,00	14,54	3.780,40
04.0111	**m Canalización TLC-2T-63mm pavimento asfáltico**			
	Canalización 2T 63mm hormigonados en cruce de vial existente, sección 0,50x0,00 m , apertura y cierre de zanja, con cinta de señalización y reposición de pavimento asfáltico.			
		9,00	31,29	281,61
04.02111	**ud Arqueta TLC 40x40cm**			
	Arqueta 40x40x60cm, con tapa y marco, paredes de hormigón.			
		10,00	52,86	528,60
04.01	**m Canalización BT-2T-110mm terreno sin pavimento**			
	Canalización 2T 110mm hormigonados en terreno sin pavimentar, sección 0,60x0,30 m , apertura y cierre de zanja, con cinta de señalización y reposición del terreno.			
		260,00	31,28	8.132,80
04.011	**m Canalización BT-2T-110mm pavimento asfáltico**			
	Canalización 2T 110mm hormigonados en cruce de vial existente, sección 0,60x0,30 m , apertura y cierre de zanja, con cinta de señalización y reposición de pavimento asfáltico.			
		9,00	56,42	507,78
04.021	**ud Arqueta BT 40x40cm**			
	Arqueta 40x40x60cm, con tapa y marco, paredes de hormigón.			
		10,00	52,86	528,60
	ud Pasamuros 2T110mm			
	Ejecución de pasamuros edificio existente 2 tubos 110mm			
		1,00	70,93	70,93
1	**ud Pasamuros 2T63mm**			
	Ejecución de pasamuros edificio existente 2 tubos 63mm			
		1,00	28,37	28,37
D150411	**ud Cartel informativo acceso**			
	Suministro e instalación de cartel de madera autoclave informativo sobre acceso al centro de interpretación, según formatos del Cabildo de Gran Canaria, incluso elementos de fijación. Colocado.			
		1,00	1.434,14	1.434,14

VISADO CALIDAD | Las Palmas.
Tramitación y depósito electrónico CALIDAD con nº de visado de calidad E-0171320 con fecha 30/10/2020. Nº Doc. 1 de 2.
Autenticidad verificable en coitilpa.e-gestion.es/validacion.aspx con CSV CAreglhnh5q3323020201026132 0
El otorgamiento de este sello, verifica la conformidad y calidad de la instalación eléctrica, tal como recoge el Art. 47 del Decreto Autonómico 141/2009.
Para su presentación ante el Centro Directivo competente de Gobierno de Canarias. Documento con firma electrónica y Sello Tiempo (Notario electrónico)

CÓDIGO	RESUMEN	CANTIDAD	PRECIO	IMPORTE
	TOTAL SUBCAPÍTULO L2.6.1 OBRA CIVIL.....			**15.991,80**
	SUBCAPÍTULO L2.6.2 ELECTRICIDAD			
04.17	**ud Proyector led IP-65 100W con sensor.**			
	Suministro e instalación de proyector led IP-65 100W sobrepuesto con sensor de movimiento crepuscular temporizado, incluida conexión.			
		1,00	72,27	72,27
04.05	**ud Pica acero cobreado 14mm 2m**			
	Suministro e instalación de pica de acero cobreado 14mm, de 2m, con conexión cable de Cu 50mm² de tierra bajo cimentación, grapas y masilla dieléctrica.			
		6,00	15,32	91,92
04.04	**m Cable Cu 50mm² tierra**			
	Suministro e instalación de cable de Cu 50mm² de tierra bajo cimentación y canalización, con conexión de estructura metálica y armados con grapas y masilla dieléctrica.			
		15,00	10,04	150,60
04.04.1	**m Cable Cu 35mm² aislado tierra**			
	Suministro e instalación de cable de Cu 35mm² Z1-K 750V amarillo verde conexión cuadros.			
		2,00	7,02	14,04
0.23	**ud Toma de corriente estanca IP-55**			
	Suministro e instalación de toma de corriente 2x16A +T schuko estanca IP55 sobrepuesta, caja y mecanismo, serie legrand o similar, color gris.			
		4,00	31,72	126,88
E6711	**u Cuadro barrera armario exterior IP-65**			
	Cuadro Barrera CB armario exterior IP-65 IK9, aparamenta según unifilar.			
		1,00	631,54	631,54
04.27	**m Cable 2x2,5mm² Cu+T + tubo.**			
	Suministro e instalación de cable Cu 2x2,5mm² +T Z1-750V / RZ1-K AS 0,6/1kV, con pp de tubo no propagador de la llama rígido o flexible, cajas, racores, acoples, terminales y conexiones, libre de halógenos			
		10,00	6,91	69,10
04.26	**m Cable 2x1,5mm² Cu+T+ tubo**			
	Suministro e instalación de cable Cu 2x1,5mm² +T Z1-750V / RZ1-K AS 0,6/1kV, con pp de tubo no propagador de la llama rígido o flexible, cajas, racores, acoples, terminales y conexiones, libre de halógenos			
		5,00	5,39	26,95
04.28	**m Cable 2x6mm² Cu +T + tubo**			
	Suministro e instalación de cable Cu 2x6mm² +T Z1-750V / RZ1-K AS 0,6/1kV, con pp de tubo no propagador de la llama rígido o flexible, cajas, racores, acoples, terminales y conexiones, libre de halógenos			
		5,00	9,10	45,50
5.0411	**m Cable 1x2x16mm² Cu XZ1 0,6/1kV**			
	Suministro e instalación de cable Cu 1x2x16mm² Cu XZ1 0,6/1kV, con pp de cajas, racores, acoples, terminales y conexiones.			
		280,00	5,93	1.660,40
	ud Barrera acceso con comunicador TC-IP			
	Suministro e instalación de barrera exterior motorizada barrera de cuatro metros, sensor de proximidad, con comunicador, lector QR, tarjeta de comunicaciones, salida TC-IP-PoE, incluso montaje, anclajes y configuración.			
		1,00	3.440,32	3.440,32
	TOTAL SUBCAPÍTULO L2.6.2 ELECTRICIDAD.....			**6.329,52**

VISADO CALIDAD | Las Palmas.
Tramitación y depósito electrónico CALIDAD con nº de visado de calidad E-0171320 con fecha 30/10/2020. Nº Doc. 1 de 2.
Autenticidad verificable en coitilpa.e-gestion.es/validacion.aspx con CSV CAreglhnh5q332302010261320
El otorgamiento de este sello, verifica la conformidad y calidade la instalación eléctrica, tal como recoge el Art. 47 del Decreto Autonómico 142/2009,
para su presentación ante el Centro Directivo competente del Gobierno de Canarias. Documento con firma electrónica y sello de Tiempo (Notario electrónico)

CÓDIGO	RESUMEN	CANTIDAD	PRECIO	IMPORTE
	SUBCAPÍTULO L2.6.3 TELECOMUNICACIONES			
05.10	**ud Cámara exterior IP-67 TC-IP PoE**			
	Suministro e instalación de cámara vigilancia exterior IP-67, comunicación cable TC/IP PoE, con infrarrojos y sensor de movimiento, totalmente instalada y conectada.			
		1,00	83,38	83,38
05.100	**ud Extensor PoE 30W 100 metros exterior**			
	Suministro e instalación de extensor PoE TC-IP 100 metros exterior, totalmente instalado y conectado.			
		4,00	163,54	654,16
05.0311	**m Cable UTP categoría 6 exterior**			
	Suministro y montaje de cable red UTP categoría 6, 4 pares, cubierta HDPE negra, con terminales, empalmes y conexiones, montaje exterior totalmente instalado y conectado, medidas y certificación.			
		560,00	2,20	1.232,00
04.23118	**ud Conección terminal conector UTP RJ45 Categoría 6 equipo**			
	Suministro e instalación de conexión equipo conector UTP RJ45 Categoría 6			
		10,00	2,04	20,40
	TOTAL SUBCAPÍTULO L2.6.3 TELECOMUNICACIONES.....			**1.989,94**
	TOTAL CAPÍTULO L2.6 BARRERA ACCESO CARRETERA.....			**24.311,26**

VISADO CALIDAD | Las Palmas.
Tramitación y depósito electrónico CALIDAD con nº de visado de calidad E-0171320 con fecha 30/10/2020. Nº Doc. 1 de 2.
Autenticidad verificable en coitilpa.e-gestion.es/validacion.aspx con CSV CAreglhnh5q3323020201026132 0
El otorgamiento de este sello, verifica la conformidad y calidad de la instalación eléctrica, tal como recoge el Art. 47 del Decreto Autonómico 141/2009.
para su presentación ante el Centro Directivo competente del Gobierno de Canarias. Documento con firma electrónica y Sello de tiempo (Notario electrónico)

COGITILPA | Las Palmas.
VISADO con fecha 13/08/2020. Número de VISADO E-0171320
Emisión y sellado electrónico. Documentación con firma electrónica emitida mediante certificado reconocido por el Ministerio de Industria y Comercio.
Autenticidad verificable en coitilpa.e-gestion.es/validacion.aspx con CSV: EVbvpqriscz4621320208211013

CÓDIGO	RESUMEN	CANTIDAD	PRECIO	IMPORTE
	CAPÍTULO L2.7 INSTALACIÓN PCI			
06.08	**ud Extintor Polvo ABC 21A-113B 6kg.**			
	Suministro y montaje de extintor portatil de incendios Polvo ABC, 21A-113B, 6 kg, anclaje a pared 1,10m.			
		4,00	40,27	161,08
06.09	**ud Extintor CO2 89B 5kg.**			
	Suministro y montaje de extintor portatil de incendios CO2, 89B, 5 kg, anclaje a pared 1,10m.			
		2,00	49,64	99,28
06.10	**ud Hidrante exterior 100mm**			
	Suministro y montaje de hidrante exterior racor barcelona 100 mm con válvula de cierre, caja empotrada, tubo 4" conexión aljibe.			
		1,00	1.151,86	1.151,86
06.11	**ud Cartel emergencia y señalización**			
	Suministro e instalación de cartel indicativo de salida, medios de extinción, recorridos de evacuación, fotoluminiscente UNE23035, simbología UNE23032:2015, homologado.			
		11,00	8,50	93,50
	TOTAL CAPÍTULO L2.7 INSTALACIÓN PCI			**1.505,72**

VISADO CALIDAD | Las Palmas.
Tramitación y depósito electrónico CALIDAD con nº de visado de calidad E-0171320 con fecha 30/10/2020. Nº Doc. 1 de 2.
Autenticidad verificable en coitilpa.e-gestion.es/validacion.aspx con CSV CAreglhnh5q3323020201026132 0
El otorgamiento de este sello, verifica la conformidad y calidad de la instalación eléctrica, tal como recoge el Art. 47 del Decreto Autonómico 141/2009, para su presentación ante el Centro Directivo competente del Gobierno de Canarias. Documento con firma electrónica y Sello de Tiempo (Notario electrónico)

CÓDIGO	RESUMEN	CANTIDAD	PRECIO	IMPORTE
	CAPÍTULO L2.8 CONTROL DE CALIDAD INFORMES			
INF1	**ud Informe arqueológico**			
	Informe prospección arqueológica zonas de actuaciones exteriores, con emisión de informe.			
		1,00	1.556,88	1.556,88
INF2	**ud Informe OCA**			
	Informe OCA instalaciones pública concurrencia, con emisión de informe.			
		1,00	415,17	415,17
INF3	**ud Control de calidad y puesta en servicio electricidad.**			
	Control de calidad de la ejecución de las instalaciones de suministro de energía, pruebas de puesta en servicio, con emisión de informe.			
		1,00	415,17	415,17
INF4	**ud Control de calidad y puesta en servicio telecomunicaciones.**			
	Control de calidad de la ejecución de las instalaciones de telecomunicaciones, pruebas de puesta en servicio, con emisión de informe.			
		1,00	415,17	415,17
	TOTAL CAPÍTULO L2.8 CONTROL DE CALIDAD INFORMES.....			**2.802,39**

VISADO CALIDAD | Las Palmas.
Tramitación y depósito electrónico CALIDAD con nº de visado de calidad E-0171320 con fecha 30/10/2020. Nº Doc. 1 de 2.
Autenticidad verificable en coitilpa.e-gestion.es/validacion.aspx con CSV CAreglhnh5q3323020201026132 0
El otorgamiento de este sello, verifica la conformidad y calidad de la instalación eléctrica, tal como recoge el Art. 47 del Decreto Autonómico 141/2009, para su presentación ante el Centro Directivo competente del Gobierno de Canarias. Documento con firma electrónica y Sello de Tiempo (Notario electrónico)

CÓDIGO	RESUMEN	CANTIDAD	PRECIO	IMPORTE
	CAPÍTULO L2.9 GESTIÓN DE RESIDUOS			
D37CA0011	**t Coste vertido de tierra vegetal y maleza**			
	Entrega de tierra vegetal y maleza sin sustancias peligrosas (tasa vertido), con código 170504 según la Lista Europea de Residuos (LER) publicada por Orden MAM/304/2002, a gestor de residuos autorizado por la Consejería de Medio Ambiente, para operaciones de valorización o eliminación, según RD 105/2008 y la Ley 22/2011.			
		44,50	2,60	115,70
D37CA0010	**t Coste vertido de material de excavación**			
	Entrega de tierras y piedras sin sustancias peligrosas (tasa vertido), con código 170504 según la Lista Europea de Residuos (LER) publicada por Orden MAM/304/2002, a gestor de residuos autorizado por la Consejería de Medio Ambiente, para operaciones de valorización o eliminación, según RD 105/2008 y la Ley 22/2011.			
		62,53	2,60	162,58
D37CC0090	**t Coste entrega residuos de hierro y acero, a instalación de valor**			
	Coste de entrega de residuos de hierro y acero (tasa vertido cero, abonable por el gestor de residuos), con código 170405 según la Lista Europea de Residuos (LER) publicada por Orden MAM/304/2002, a gestor de residuos autorizado por la Consejería de Medio Ambiente, para operaciones de valorización o eliminación, según RD 105/2008 y la Ley 22/2011.			
		0,50	1,03	0,52
D37CB0011	**t Coste entrega residuos de asfalto demolición**			
	Canon de vertido controlado en centro de gestor autorizado, de residuos de asfalto no peligrosos (no especiales), procedentes de demolición, con códig 170302 según el Catalogo Europeo de Residuos (ORDEN MAM/304/2002)			
		14,20	13,32	189,14
D37CB0041	**t Coste entrega residuos de ladrillos y bloques**			
	Canon de vertido controlado en planta de gestor autorizado de residuos de ladrillos y/o bloques de código 170102, según el catálogo Europeo de Residuos (ORDEN MAM/304/2002)			
		0,80	10,61	8,49
D37CC0050	**t Coste entrega residuos de vidrio a instalación de valorización**			
	Coste de entrega de residuos de vidrio (tasa vertido), con código 170202 según la Lista Europea de Residuos (LER) publicada por Orden MAM/304/2002, a gestor de residuos autorizado por la Consejería de Medio Ambiente, para operaciones de valorización o eliminación, según RD 105/2008 y la Ley 22/2011.			
		0,01	1,99	0,02
D37CC0070	**t Coste entrega residuos de plástico a instalación de valorización**			
	Coste de entrega de residuos de plástico (tasa vertido), con código 170203 según la Lista Europea de Residuos (LER) publicada por Orden MAM/304/2002, a gestor de residuos autorizado por la Consejería de Medio Ambiente, para operaciones de valorización o eliminación, según RD 105/2008 y la Ley 22/2011.			
		0,01	2,12	0,02
CC0080	**t Coste entrega residuos de papel y cartón a instalación de valori**			
	Coste de entrega de residuos de papel y cartón (tasa vertido), con código 200101 según la Lista Europea de Residuos (LER) publicada por Orden MAM/304/2002, a gestor de residuos autorizado por la Consejería de Medio Ambiente, para operaciones de valorización o eliminación, según RD 105/2008 y la Ley 22/2011.			
		0,01	1,78	0,02
0060	**t Coste entrega residuos de madera a instalación de valorización**			
	Coste de entrega de residuos de madera (tasa vertido), con código 170201 según la Lista Europea de Residuos (LER) publicada por Orden MAM/304/2002, a gestor de residuos autorizado por la Consejería de Medio Ambiente, para operaciones de valorización o eliminación, según RD 105/2008 y la Ley 22/2011.			
		0,10	1,05	0,11

VISADO CALIDAD | Las Palmas.
Tramitación y depósito electrónico CALIDAD con nº de visado de calidad E-0171320 con fecha 30/10/2020. Nº Doc. 1 de 2.
Autenticidad verificable en coitilpa.e-gestion.es/validacion.aspx con CSV CAreglhnh5qc33230202010261320
El otorgamiento de este sello, verifica la conformidad calidad de la instalación eléctrica, tal como recoge el Art. 47 del Decreto Autonómico 141/2009, para su presentación ante el Centro Directivo competente del Gobierno de Canarias. Documento con firma electrónica y Sello de Tiempo (Notario electrónico)

CÓDIGO	RESUMEN	CANTIDAD	PRECIO	IMPORTE
ALQ_CONT	**mesAlquiler de contenedor residuos**			
	Tasa para el alquiler de un contenedor para almacenamiento en obra de residuos de construcción y demolición.			
		6,00	43,68	262,08
D37B0060	**m³ Transporte residuos a instalac. autorizada 20 km.**			
	Transporte de residuos a instalación autorizada de gestión de residuos (Consejería de Medio Ambiente), con camión de 15 t,			
		63,96	2,62	167,58
	TOTAL CAPÍTULO L2.9 GESTIÓN DE RESIDUOS			**906,26**

VISADO CALIDAD | Las Palmas.
Tramitación y depósito electrónico CALIDAD con nº de visado de calidad E-0171320 con fecha 30/10/2020. Nº Doc. 1 de 2.
Autenticidad verificable en coitilpa.e-gestion.es/validacion.aspx con CSV CAreglhnh5q3323020201026132 0
El otorgamiento de este sello, verifica la conformidad y calidad de la instalación eléctrica, tal como recoge el Art. 47 del Decreto Autonómico 141/2009, para su presentación ante el Centro Directivo competente del Gobierno de Canarias. Documento con firma electrónica y Sello de Tiempo (Notario electrónico)

COGITILPA | Las Palmas.
VISADO con fecha 13/08/2020. Número de VISADO E-0171320
Emisión y sellado electrónico. Documentación con firma electrónica emitida mediante certificado reconocido por el Ministerio de Industria y Comercio.
Autenticidad verificable en coitilpa.e-gestion.es/validacion.aspx con CSV: EVbvpqriscz4621320208211013

CÓDIGO	RESUMEN		CANTIDAD	PRECIO	IMPORTE
	CAPÍTULO L2.10 SEGURIDAD Y SALUD				
	SUBCAPÍTULO L2.10.1 EQUIPOS DE PROTECCIÓN INDIVIDUAL				
PSPCC100	**CASCO de OBRA AJUST. RUEDA**	u			
	Casco de obra con marcado CE ajustable por sistema de rueda con 6 posiciones y acolchado interior, protege de impactos y del contacto eléctrico involuntario de una tensión máxima de 400 V. Amortizado en 2 obras.				
			3,00	6,78	20,34
PSPO400	**CASCOS PROTEC. AUDITIVA**	u			
	Cascos para protección auditiva con marcado CE utilizado en ambiente sonoro de 95 dB., compuesto de arnés ancho almoadillado con dos puntos de anclaje para mejor fijación y cascos de orejera ajustables en sentido lateral y vertical con almohadillas de sellado. Amortizado en 4 obras.				
			3,00	20,84	62,52
PSPCG100	**GAFAS PROTEC. IMPACTOS**	u			
	Gafas incoloras panorámicas con marcado CE para protección contra impactos de partículas de alta velocidad y baja energía, ligeras y con patillas planas. Amortizado en 3 obras.				
			3,00	7,78	23,34
PSPCG200	**GAFAS PROTEC. POLVO**	u			
	Gafas incoloras panorámicas con marcado CE para protección contra el polvo, herméticas, con puente nasal flexible y sujeta a la cabeza mediante cinta ajustable. Amortizado en 3 obras.				
			3,00	3,04	9,12
PSPCP200	**PANTALLA FIJA PROTEC. SOLDADURA**	u			
	Pantalla para trabajos de soldadura con marcado CE sujeta a la cabeza mediante arnés flexible, provista de cristal inactínico y visor de 105 x 50 mm. Amortizado en 4 obras.				
			1,00	8,08	8,08
PSPV100	**MASCARILLA ANTIPOLVO DESECHABLE**	u			
	Mascarilla antipolvo desechable con marcado CE, ligeras y resistentes a la humedad, con elásticos deslizantes que permiten gran flexibilidad del ajuste.				
			3,00	0,68	2,04
PSPMA200	**GUANTES NITRILO ANTI-CORTE**	u			
	Guantes anti-corte de nitrilo con marcado CE, interior tejido de punto dando resistencia ante objetos cortantes y abrasivos y con puño de seguridad de lona. Amortizado en 1 obra.				
			3,00	1,59	4,77
PSPMV300	**GUANTES NEOPRENO PROTEC. QUÍMICOS**	u			
	Guantes de neopreno con marcado CE para protección en la manipulación de productos químicos de un grosor entre 0.6 y 0.75 mm. e interior con tratamiento clorinado. Amortizado en 3 obras.				
			3,00	2,31	6,93
PSPMM100	**MANGUITO PROTECCIÓN CUERO**	u			
	Manguito de soldador con marcado CE para protección de trabajos de soldadura, confeccionada toda en serraje 1.25 mm. de grosor e interior de la palma con refuerzo de piel flor. Con puño elástico. Amortizado en 3 obras.				
			1,00	7,26	7,26
	ZAPATOS de SEGURIDAD C/PUNTERA ALUMINIO	u			
	Zapatos de seguridad con marcado CE, fabricados en piel con forro de cuatro capas, puntera de aluminio y plantilla antiperforación. Amortizado en 2 obras.				
			3,00	28,45	85,35
PSPP350	**BOTAS ALTAS de AGUA**	u			
	Botas altas de agua de gran resistencia con marcado CE, lavables y con suela antideslizante. Estas botas no son de seguridad, no dispone ni de puntera ni plantilla antiperforación. Amortizado en 3 obras.				
			3,00	8,36	25,08

VISADO CALIDAD | Las Palmas.
Tramitación y depósito electrónico CALIDAD con nº de visado de calidad E-0171320 con fecha 30/10/2020. Nº Doc. 1 de 2.
Autenticidad verificable en coitilpa.e-gestion.es/validacion.aspx con CSV CAreqlhnh5q3323020201261320
El organismo de este sello, verifica la conformidad y calidad de la instalación eléctrica, tal como recoge el Art. 4 del Decreto Autonómico 141/2009, para su presentación ante el Centro Directivo competente del Gobierno de Canarias. Documento con firma electrónica y Sello de Tiempo (Notario electrónico)

CÓDIGO	RESUMEN	CANTIDAD	PRECIO	IMPORTE
PSPUF200	u CINTURÓN PORTAHERRAMIENTAS 10 BOSILLOS			
	Cinturón portaherramientas con marcado CE, fabricado en nylon cosidos de alta resistencia reforzados con remaches metálicos encapuchados, cinturón de nylon regulable, hebilla para su fijación y cinco bolsillos. Amortizado en 4 obras.			
		3,00	5,01	15,03
PSPUM200	u MANDIL CUERO PROTEC. SOLDADURA			
	Mandil de cuero con marcado CE, en una sola pieza de 1.8 mm. de espesor, para protección frontal para trabajos de soldadura, ajustable en cintura y cuello mediante cintas regulables.			
		1,00	14,14	14,14
PSPUC100	u CHALECO REFLECTANTE			
	Chaleco reflectante con marcado CE para mayor visibilidad, con cierre de velcro. Amortizado en 3 obras.			
		3,00	11,91	35,73
PSPUP300	u TRAJE IMPERMEAPLE POLIESTER			
	Traje impermeable de poliester con marcado CE, compuesto por chaqueta con capucha ajustable con dos bolsillos y pantalón con cintura ajustable. Amortizado en 3 obras.			
		3,00	6,31	18,93
PSPUM100	u MONO DE TRABAJO			
	Mono de operario con marcado CE, 100% algodón, con cierre de cremallera, 4 bolsillos, ajuste elástico en la cintura/espalda y marga larga acabada en puño elástico.			
		3,00	12,48	37,44
	TOTAL SUBCAPÍTULO L2.10.1 EQUIPOS DE PROTECCIÓN			**376,10**
	SUBCAPÍTULO L2.10.2 EQUIPOS de PROTECCIÓN COLECTIVA			
PSERP300	m VALLA CIEGA ACERO GALV. CERRAM. h= 2 m.			
	Valla ciega metálica fija de cerramiento, compuesto por postes tipo omega de acero galvanizado cimentados al terreno con hormigón y chapas grecadas galvanizadas entre postes de 3 m. de ancho y 2 m. de altura. Incluso montaje y desmontaje. Medido metro lineal instalado.			
		30,00	34,89	1.046,70
PSEI400	u PROYECTOR EXT. HALÓGENA 1.500 W.			
	Proyector halógeno de exteriores para iluminación de obra; fabricado en aluminio y acabado superficial con pinturas epoxi, con pantalla de vidrio templado y lámpara halógena lineal de 1500 W. de potencia. Grado de protección IP 54/Clase I. Incluyendo instalación y desinstalación. Estimando unidad instalada en su medición.			
		1,00	107,89	107,89
PSEC500	u PROT. INCEND. EXTINTOR CO2 5 kg.			
	Extintor de nieve carbónica CO2 para fuego de clase E, de eficacia 34B y de 5 kg. de agente extintor, con anilla de seguridad obligatoria según normativa impidiendo su accionamiento involuntario, manómetro revisable y boquilla difusora. Medido unidad instalada.			
		1,00	115,40	115,40
C300	u PROT. INCEND. EXTINTOR POLVO QUÍMICO ABC 9 kg.			
	Extintor de polvo químico seco antibrasa de eficacia 27A-144B-C, para fuegos de clase ABC, de 9 kg. de agente extintor, con anilla de seguridad obligatoria según normativa impidiendo su accionamiento involuntario, manómetro revisable y boquilla difusora. Medido unidad instalada.			
		1,00	44,97	44,97
0050	m Barandilla protec. realiz. c/sop. tipo sargento y 2 tablones mad			
	Barandilla de protección realizada con soportes metálicos tipo sargento y dos tablones de madera de pino de 250 x 25 mm, (amortización = 30 %), incluso colocación y anclaje.			
		20,00	7,74	154,80
	TOTAL SUBCAPÍTULO L2.10.2 EQUIPOS de PROTECCIÓN			**1.469,76**

VISADO CALIDAD | Las Palmas.
Tramitación y depósito electrónico CALIDAD con nº de visado de calidad E-0171320 con fecha 30/10/2020. Nº Doc. 1 de 2.
Autenticidad verificable en coitilpa.e-gestion.es/validacion.aspx con CSV CAreglhnh5q3323020201026132 0
El otorgamiento de este sello, verifica la conformidad y calidad de la instalación eléctrica, tal como recoge el Art. 47 del Decreto Autonómico 141/2009, para su presentación ante el Centro Directivo competente del Gobierno de Canarias. Documento con firma electrónica y Sello de tiempo (Notario electrónico)

CÓDIGO	RESUMEN	CANTIDAD	PRECIO	IMPORTE
	SUBCAPÍTULO L2.10.3 IMPLANTACIÓN de OBRA			
PSS300	**u PANEL SEÑALIZACIONES VARIAS PVC 1 x 0.7 m.**			
	Panel para señalizaciones varias de obligación, prohibición y advertencia, impresos sobre planchas de PVC de 1 x 0.7 m. y 0,8 mm. de espesor. Incluso colocación y retirada de obra. Medido unidad instalada. Amortizado en 3 obras.			
		1,00	3,99	3,99
D32DA0020	**mes Caseta prefabricada para vestuario, comedor o almacén de obra**			
	Alquiler de caseta prefabricada para vestuario, comedor o almacén de obra, de 4,00 x 2,40 x 2,40 m con estructura metálica de perfiles conformados en frio, con cerramiento y techo a base de chapa greca de 23 mm de espesor, prelacado a ambas caras, piso de plancha metálica acabado con PVC, 2 ud de ventanas de hojas correderas de aluminio con rejas y cristales armados, y 1 ud de puerta de perfilería soldada de apertura exterior con cerradura, incluso mesa madera, sillas y taquillas para 7 personas, con fregadero conectado a instalación de agua y evacuación al exterior.			
		6,00	93,26	559,56
D32DA0025	**mes Caseta prefabricada para sanitarios de obra**			
	Caseta prefabricada sanitaria de 4,00 x 2,40 x 2,40 m con estructura metálica de perfiles conformados en frio, con cerramiento y techo a base de paneles sandwich de 35 mm de espesor, prelacado a ambas caras, piso de plancha metálica acabado con PVC, 1 ud de ventana de hojas correderas de aluminio con rejas y cristales armados, 1 ud de puerta de aluminio de apertura exterior con cerradura, incluso plato de ducha, inodoro, calentador eléctrico y lavabo, instalación eléctrica interior con dos tomas de corriente, dos pantallas con dos tubos fluorescentes y cuadro de corte, incluidas las acometidas.			
		6,00	156,00	936,00
D32DA0030	**ud Transporte a obra, descarga y recogida caseta provisional obra.**			
	Transporte a obra, descarga y posterior recogida de caseta provisional de obra.			
		4,00	240,53	962,12
D32E0010	**ud Botiquín metálico tipo maletín, con contenido sanitario**			
	Botiquín metálico tipo maletín, preparado para colgar en pared, con contenido sanitario completo según ordenanzas.			
		1,00	51,88	51,88
	TOTAL SUBCAPÍTULO L2.10.3 IMPLANTACIÓN de OBRA.....			**2.513,55**
	TOTAL CAPÍTULO L2.10 SEGURIDAD Y SALUD.....			**4.359,41**
	TOTAL.....			**158.432,41**

VISADO CALIDAD | Las Palmas.
Tramitación y depósito electrónico CALIDAD con nº de visado de calidad E-0171320 con fecha 30/10/2020. Nº Doc. 1 de 2.
Autenticidad verificable en coitilpa.e-gestion.es/validacion.aspx con CSV CAreglhnh5q3323020201026132 0
El otorgamiento de este sello, verifica la conformidad y calidad de la instalación eléctrica, tal como recoge el Art. 47 del Decreto Autonómico 141/2009,
para su presentación ante el Centro Directivo competente del Gobierno de Canarias. Documento con firma electrónica y Sello de tiempo (Notario electrónico)

2.5 RESUMEN DEL PRESUPUESTO

VISADO CALIDAD | Las Palmas.
Tramitación y depósito electrónico CALIDAD con nº de visado de calidad E-0171320 con fecha 30/10/2020. Nº Doc. 1 de 2.
Autenticidad verificable en coitilpa.e-gestion.es/validacion.aspx con CSV CAreglhnh5q3323020201026132 0
El otorgamiento de este sello, verifica la conformidad y calidad de la instalación eléctrica, tal como recoge el Art. 47 del Decreto Autonómico 141/2009, para su presentación ante el Centro Directivo competente del Gobierno de Canarias. Documento con firma electrónica y Sello de Tiempo (Notario electrónico)

COGITILPA | Las Palmas.
Tramitación telemática de documentos. VISADO E-0171320
Emisión y sellado electrónico. Documentación con firma electrónica emitida mediante certificado reconocido por el Ministerio de Industria y Comercio.
Autenticidad verificable en coitilpa.e-gestion.es/validacion.aspx con CSV: EVbvpqriscz4621320208211013

RESUMEN DE PRESUPUESTO

Roque Bentayga LOTE II

CAPITULO	RESUMEN	EUROS	%
L2.1	HUERTO SOLAR	29.904,35	18,88
L2.2	SALA DE ENERGÍA	72.414,10	45,71
L2.3	RECARGA VEHÍCULO ELÉCTRICO	3.238,25	2,04
L2.4	ADECUACIÓN INSTALACIÓN ELÉCTRICA	7.874,40	4,97
L2.5	TELECOMUNICACIONES	11.116,27	7,02
L2.6	BARRERA ACCESO CARRETERA	24.311,26	15,34
L2.7	INSTALACIÓN PCI	1.505,72	0,95
L2.8	CONTROL DE CALIDAD INFORMES	2.802,39	1,77
L2.9	GESTIÓN DE RESIDUOS	906,26	0,57
L2.10	SEGURIDAD Y SALUD	4.359,41	2,75

TOTAL EJECUCIÓN MATERIAL		**158.432,41**
13,00% Gastos generales	20.596,21	
6,00% Beneficio industrial	9.505,94	
SUMA DE G.G. y B.I.		30.102,15
7,00% I.V.A.		13.197,42
TOTAL PRESUPUESTO CONTRATA		**201.731,98**
TOTAL PRESUPUESTO GENERAL		**201.731,98**

Asciende el presupuesto general a la expresada cantidad de DOSCIENTOS UN MIL SETECIENTOS TREINTA Y UN EUROS con NOVENTA Y OCHO CÉNTIMOS

VISADO CALIDAD | Las Palmas.
Tramitación y depósito electrónico CALIDAD con nº de visado de calidad E-0171320 con fecha 30/10/2020. Nº Doc. 1 de 2.
Autenticidad verificable en coitilpa.e-gestion.es/validacion.aspx con CSV CAreglhnh5q3323020201026132O
El otorgamiento de este sello, verifica la conformidad y calidad de la instalación eléctrica, tal como recoge el Artículo 7 del Decreto Autonómico 141/2009, para su presentación ante el Centro Directivo competente del Gobierno de Canarias. Documento con firma electrónica y Sello de Tiempo (Notario electrónico)

3 RESUMEN PRESUPUESTO TOTAL

VISADO CALIDAD | Las Palmas.
Tramitación y depósito electrónico CALIDAD con nº de visado de calidad E-0171320 con fecha 30/10/2020. Nº Doc. 1 de 2.
Autenticidad verificable en coitilpa.e-gestion.es/validacion.aspx con CSV CAreglhnh5q3323020201026132 0
El otorgamiento de este sello, verifica la conformidad y calidad de la instalación eléctrica, tal como recoge el Art. 47 del Decreto Autonómico 141/2009, para su presentación ante el Centro Directivo competente del Gobierno de Canarias. Documento con firma electrónica y Sello de Tiempo (Notario electrónico)

COGITILPA | Las Palmas.
VISADO CALIDAD | Tramitación con fecha 30/10/2020 | Nº de visado VISADO E-0171320
Emisión y sellado electrónico. Documentación con firma electrónica emitida mediante certificado reconocido por el Ministerio de Industria y Comercio.
Autenticidad verificable en coitilpa.e-gestion.es/validacion.aspx con CSV: EVbvpqriscz4621320208211013

En aplicación del artículo 99.3 LCSP expone que siempre que la naturaleza o el objeto del contrato lo permitan, deberá preverse la realización independiente de cada una de sus partes mediante su división en lotes.

En este caso se prevé la división del contrato en dos lotes independientes.

RESUMEN PRESUPUESTO TOTAL PROYECTO	
LOTE I, OBRA CIVIL, ADECUACIONES Y MEJORAS	59.952,29 €
LOTE II, INSTALACIONES	158.432,41 €
PRESUPUESTO TOTAL EJECUCIÓN MATERIAL	**218.384,70 €**
GASTOS GENERALES 13%	28.390,01 €
BENEFICIO INDUSTRIAL 6%	13.103,08 €
PRESUPUESTO TOTAL EJECUCIÓN POR CONTRATA	**259.877,79 €**
IGIC 7%	18.191,45 €
TOTAL PRESUPUESTO	**278.069,24 €**

El Presupuesto de Ejecución Material del presente proyecto asciende a la cantidad de **DOSCIENTOS DIECIOCHO MIL TRESCIENTOS OCHENTA Y CUATRO EUROS CON SETENTA CÉNTIMOS (218.384,70 €)**. Se ha elaborado según lo establecido en el artículo 233.1 d) de Texto Refundido de la Ley de Contratos del Sector Público (RDL 9/2017).

El Presupuesto de ejecución por Contrata asciende a **DOSCIENTOS CINCUENTA Y NUEVE MIL OCHOCIENTOS SETETENTA Y SIETE EUROS CON SETENTA Y NUEVE CÉNTIMOS (259.877,79 €)** más el 7% de IGIC, resultando el total **DOSCIENTOS SETENTA Y OCHO MIL SESENTA Y NUEVE EUROS CON VENTICUATRO CÉNTIMOS (278.069,24 €).**

Las Palmas de GC, junio de 2.020.

Fdo: A. David Guerra Molina
Ingeniero Técnico Industrial
Nº Colegiado: 1.849 COITILPA
Sasetti Canarias S.L. B-35.565.530
C/ Miguel Sarmiento nº7, bajo, 35004
Las Palmas de Gran Canaria
Teléfono: 928-293-278 Fax: 928-291-844
dguerra@sasetti.com

VISADO CALIDAD | Las Palmas.
Tramitación y depósito electrónico CALIDAD con nº de visado de calidad E-0171320 con fecha 30/10/2020. Nº Doc. 1 de 2.
Autenticidad verificable en coitilpa.e-gestion.es/validacion.aspx con CSV CAreglhnh5q3323020201026132 0
El otorgamiento de este sello, verifica la conformidad y calidad de la instalación eléctrica, tal como recoge el Art. 47 del Decreto Autonómico 141/2009, para su presentación ante el Centro Directivo competente del Gobierno de Canarias. Documento con firma electrónica y Sello de Tiempo (Notario electrónico)

COGITILPA | Las Palmas.
Interpretación Proyecto Bentayga, Teide. VISADO E-0171320
Emisión y sellado electrónico. Documentación con firma electrónica emitida mediante certificado reconocido por el Ministerio de Industria y Comercio.
Autenticidad verificable en coitilpa.e-gestion.es/validacion.aspx con CSV: EVbvpqriscz4621320208211013

Anexo I
PROYECTO
DE ADECUACIÓN Y MEJORA
Instalaciones Centro de Interpretación Roque Bentayga

ROQUE BENTAYGA

T.M. DE TEJEDA

PETICIONARIO: CONSEJERÍA DE GOBIERNO DE PRESIDENCIA, SERVICIO DE PATRIMONIO HISTÓRICO, CABILDO DE GRAN CANARIA P-3500001-G

VISADO: E-0171320 13/08/2020

DOCUMENTOS

1.- ANEXO I
2.- PROGRAMA DE LOS TRABAJOS
3.- PLANOS
4.- MEDICIONES Y PRESUPUESTO

Firmado por GUERRA MOLINA AVELINO DAVID - 42178945G el día 12/10/2020 con un certificado emitido por AC FNMT Usuarios

A. David Guerra Molina
Ingeniero Técnico Industrial, Colegiado 1.849
Sasetti Canarias S.L. C/ Miguel Sarmiento nº7, Bajo, 35004,
Las Palmas de GC, Teléfono: 928-293-278, Fax: 928-291-844
info@sasetti.com

SEPTIEMBRE 2020

VISADO CALIDAD | Las Palmas.
Tramitación y depósito electrónico CALIDAD con nº de visado de calidad E-0171320 con fecha 30/10/2020. Nº Doc. 2 de 2.
Autenticidad verificable en coitilpa.e-gestion.es/validacion.aspx con CSV CAreglhnh5q8953020201027133 3
El otorgamiento de este sello, verifica la conformidad y calidad de la instalación eléctrica, tal como recoge el Art. 47 del Decreto Autonómico 141/2009.
Para su presentación ante el Centro Directivo competente del Gobierno de Canarias. Documento con firma electrónica y Sello de Tiempo (Notario electrónico)

COGITILPA | Las Palmas
VISADO con fecha 13/10/2020. Número de VISADO E-0171320
Emisión y sellado electrónico. Documentación con firma electrónica emitida mediante certificado reconocido por el Ministerio de Industria y Comercio.
Autenticidad verificable en coitilpa.e-gestion.es/validacion.aspx con CSV: EVaxgx2oi2r76613202010471355

VISADO CALIDAD | Las Palmas.
Tramitación y depósito electrónico CALIDAD con nº de visado de calidad E-0171320 con fecha 30/10/2020. Nº Doc. 2 de 2.
Autenticidad verificable en coitilpa.e-gestion.es/validacion.aspx con CSV CAreglhnh5q8953020201027133 3
El otorgamiento de este sello, verifica la conformidad y calidad de la instalación eléctrica, tal como recoge el Art. 47 del Decreto Autonómico 141/2009,
para su presentación ante el Centro Directivo competente del Gobierno de Canarias. Documento con firma electrónica y Sello de Tiempo (Notario electrónico)

DOCUMENTO 1:

ANEXO I

COGITILPA | Las Palmas.
VISADO con fecha 13/10/2020 Número de VISADO E-0171320
Emisión y sellado electrónico. Documentación con firma electrónica emitida mediante certificado reconocido por el Ministerio de Industria y Comercio.
Autenticidad verificable en coitilpa.e-gestion.es/validacion.aspx con CSV: EVaxgx2oi2r76613202010471355

ÍNDICE:

1 ANTECEDENTES Y OBJETO 1
2 DOTACIONES MÍNIMAS PARA LA RECARGA DE VEHÍCULO ELÉCTRICO ITC-BT-52 1
3 PLANO PUESTA A TIERRA ALUMBRADO EXTERIOR 1
4 DB-SUA-8 PROTECCIÓN CONTRA EL RAYO 1
5 CLASIFICACIÓN ENERGÉTICA ALUMBRADO EXTERIOR 1
6 CONDUCTORES ITC-BT-28 2
7 ALUMBRADO DE SEGURIDAD APARTADO I 3.3.1. ITC-BT-28 2
8 PROGRAMA DE LOS TRABAJOS 2
9 PLANOS 2
10 MEDICIONES 2

VISADO CALIDAD | Las Palmas.
Tramitación y depósito electrónico CALIDAD con nº de visado de calidad E-0171320 con fecha 30/10/2020. Nº Doc. 2 de 2.
Autenticidad verificable en coitilpa.e-gestion.es/validacion.aspx con CSV CAreglhnh5q895302020102713 33
El otorgamiento de este sello, verifica la conformidad y calidad de la instalación eléctrica, tal como recoge el Art. 47 del Decreto Autonómico 141/2009, para su presentación ante el Centro Directivo competente del Gobierno de Canarias. Documento con firma electrónica y Sello de Tiempo (Notario electrónico)

COGITILPA | Las Palmas.
VISADO con fecha 13/10/2020 Número de VISADO E-0171320
Emisión y sellado electrónico. Documentación con firma electrónica emitida mediante certificado reconocido por el Ministerio de Industria y Comercio.
Autenticidad verificable en coitilpa.e-gestion.es/validacion.aspx con CSV: EVaxgx2oi2r76613202010471355

VISADO CALIDAD | Las Palmas.
Tramitación y depósito electrónico CALIDAD con nº de visado de calidad E-0171320 con fecha 30/10/2020. Nº Doc. 2 de 2.
Autenticidad verificable en coitilpa.e-gestion.es/validacion.aspx con CSV CAreglhnh5q8953020201027133 3
El otorgamiento de este sello, verifica la conformidad y calidad de la instalación eléctrica, tal como recoge el Art. 47 del Decreto Autonómico 141/2009, para su presentación ante el Centro Directivo competente del Gobierno de Canarias. Documento con firma electrónica y Sello de Tiempo (Notario electrónico)

1 ANTECEDENTES Y OBJETO

Con registro LP2020001730, visado E-0171320 de 13/08/2020, se presenta en el Colegio Oficial de Ingenieros Técnicos Industriales de las Palmas el proyecto **"ADECUACIÓN Y MEJORA Instalaciones Centro de Interpretación Roque Bentayga",** para el perceptivo Visado de Calidad y Conformidad.

En relación a las incidencias indicadas en el informe de VCC del proyecto de referencia, se redacta el presente anexo de corrección de las mismas.

2 DOTACIONES MÍNIMAS PARA LA RECARGA DE VEHÍCULO ELÉCTRICO ITC-BT-52

Según la ITC-BT52, en estacionamientos públicos la dotación mínima es de una estación de recarga cada 40 plazas.

En la zona de aparcamiento del centro de interpretación según se muestra en el plano correspondiente figuran 7 plazas de aparcamiento, con la dotación de un punto de recarga en la plaza nº7.

3 PLANO PUESTA A TIERRA ALUMBRADO EXTERIOR

Se adjunta plano de puesta a tierra del alumbrado exterior, las luminarias exteriores serán de clase II.

4 DB-SUA-8 PROTECCIÓN CONTRA EL RAYO

Tal y como se observa en las secciones del plano correspondiente, la cubierta del centro de interpretación se sitúa a cota con el aparcamiento, siendo su altura respecto al terreno circundante de valor nulo, resultando el valor de N_e (frecuencia esperada de impactos) igual a cero, según la fórmula 3 del CTE-DB-SUA-8 apartado 1.

Según lo anterior, se justifica la no instalación de un sistema de protección contra el rayo.

5 CLASIFICACIÓN ENERGÉTICA ALUMBRADO EXTERIOR

Las instalaciones de alumbrado exterior, se calificarán en función de su índice de eficiencia energética:

Tabla 4 – Calificación energética de una instalación de alumbrado.

Calificación Energética	Índice de consumo energético	Índice de Eficiencia Energética
A	ICE < 0,91	Iε > 1,1
B	0,91 ≤ ICE < 1,09	1,1 ≥ Iε > 0,92
C	1,09 ≤ ICE < 1,35	0,92 ≥ Iε > 0,74
D	1,35 ≤ ICE < 1,79	0,74 ≥ Iε > 0,56
E	1,79 ≤ ICE < 2,63	0,56 ≥ Iε > 0,38
F	2,63 ≤ ICE < 5,00	0,38 ≥ Iε > 0,20
G	ICE ≥ 5,00	Iε ≤ 0,20

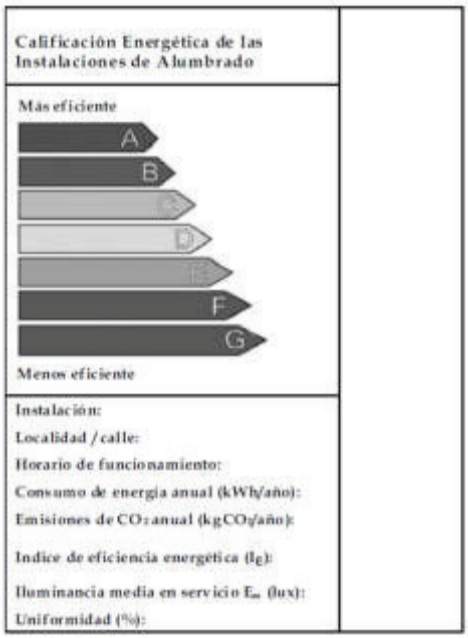

COGITILPA | Las Palmas.
VISADO con fecha 13/10/2020 Número de VISADO E-0171320
Emisión y sellado electrónico. Documentación con firma electrónica emitida mediante certificado reconocido por el Ministerio de Industria y Comercio.
Autenticidad verificable en coitilpa.e-gestion.es/validacion.aspx con CSV: EVaxgx2oi2r76613202010471355

Teniendo en cuenta los datos de cálculo del alumbrado exterior del proyecto se determina el valor del índice de eficiencia energética I_E

ZONA	ILUMINACIÓN Lux	E m² ·lux/W	E_R m² ·lux/W	I_E	CLASIFICACIÓN
EXTERIOR MUSEO	142	28,57	13	2,19	A
BARRERA	150	22,50	13	1,73	A
APARCAMIENTO	43	43,00	13	3,30	A

6 CONDUCTORES ITC-BT-28

Toda la instalación se realizará con conductores no propagadores del incendio y con emisión de humos y opacidad reducida, del tipo Z1-K/RZ1-K AS UNE-EN 50575:2014+A1:2016 CPR, Resistencia al fuego Cca-s1b, d1, a1.

Se adjuntan planos y medición actualizada.

7 ALUMBRADO DE SEGURIDAD APARTADO i 3.3.1. ITC-BT-28

Según se observa en el plano adjunto, en el exterior del edificio en la vecindad inmediata a la salida se dispondrá de un punto de alumbrado de emergencia y señalización con autonomía de una hora.

8 PROGRAMA DE LOS TRABAJOS

Se adjunta Documento 2 con programa de los trabajos con desglose por lotes y presupuesto por meses de ejecución.

9 PLANOS

Se adjunta Documento 3 planos actualizados.

10 MEDICIONES

Se adjunta Documento 4 con definición de las mediciones actualizada.

Las Palmas de GC, septiembre de 2.020

Fdo: A. David Guerra Molina
Ingeniero Técnico Industrial
Nº Colegiado: 1.849 COITILPA
Sasetti Canarias S.L. B-35.565.530
C/ Miguel Sarmiento nº7, bajo, 35004
Las Palmas de Gran Canaria
Teléfono: 928-293-278 Fax: 928-291-844
dguerra@sasetti.com

VISADO CALIDAD | Las Palmas.
Tramitación y depósito electrónico CALIDAD con nº de visado de calidad E-0171320 con fecha 30/10/2020. Nº Doc. 2 de 2.
Autenticidad verificable en coitilpa.e-gestion.es/validacion.aspx con CSV CAreglhnh5q895302020102713 33
El otorgamiento de este sello, verifica la conformidad y calidad de la instalación eléctrica, tal como recoge el Art. 47 del Decreto Autonómico 141/2009, para su presentación ante el Centro Directivo competente del Gobierno de Canarias. Documento con firma electrónica y Sello de Tiempo (Notario electrónico)

COGITILPA | Las Palmas.
VISADO con fecha 13/10/2020 Número de VISADO E-0171320
Emisión y sellado electrónico. Documentación con firma electrónica emitida mediante certificado reconocido por el Ministerio de Industria y Comercio.
Autenticidad verificable en coitilpa.e-gestion.es/validacion.aspx con CSV: EVaxgx2oi2r76613202010471355

VISADO CALIDAD | Las Palmas.
Tramitación y depósito electrónico CALIDAD con nº de visado de calidad E-0171320 con fecha 30/10/2020. Nº Doc. 2 de 2.
Autenticidad verificable en coitilpa.e-gestion.es/validacion.aspx con CSV CAreglhnh5q8953020201027133 3
El otorgamiento de este sello, verifica la conformidad y calidad de la instalación eléctrica, tal como recoge el Art. 47 del Decreto Autonómico 141/2009.
para su presentación ante el Centro Directivo competente del Gobierno de Canarias. Documento con firma electrónica y Sello de Tiempo (Notario electrónico)

DOCUMENTO 2:

PROGRAMA DE LOS TRABAJOS

COGITILPA | Las Palmas.
VISADO con fecha 13/10/2020 Número de VISADO E-0171320
Emisión y sellado electrónico. Documentación con firma electrónica emitida mediante certificado reconocido por el Ministerio de Industria y Comercio.
Autenticidad verificable en coitilpa.e-gestion.es/validacion.aspx con CSV: EVaxgx2oi2r76613202010471355

ÍNDICE:

1 PROGRAMACIÓN GENERAL TRABAJOS POR TAREAS 1
2 PROGRAMACIÓN LOTE I, OBRA CIVIL, MEJORAS Y ADECUACIONES 2
3 PROGRAMACIÓN LOTE II, INSTALACIONES 4

VISADO CALIDAD | Las Palmas.
Tramitación y depósito electrónico CALIDAD con nº de visado de calidad E-0171320 con fecha 30/10/2020. Nº Doc. 2 de 2.
Autenticidad verificable en coitilpa.e-gestion.es/validacion.aspx con CSV CAreglhnh5q8953020201027133 3
El otorgamiento de este sello, verifica la conformidad y calidad de la instalación eléctrica, tal como recoge el Art. 47 del Decreto Autonómico 141/2009, para su presentación ante el Centro Directivo competente del Gobierno de Canarias. Documento con firma electrónica y Sello de Tiempo (Notario electrónico)

COGITILPA | Las Palmas.
VISADO con fecha 13/10/2020 Número de VISADO E-0171320
Emisión y sellado electrónico. Documentación con firma electrónica emitida mediante certificado reconocido por el Ministerio de Industria y Comercio.
Autenticidad verificable en coitilpa.e-gestion.es/validacion.aspx con CSV: EVaxgx2oi2r76613202010471355

1 PROGRAMACIÓN GENERAL TRABAJOS POR TAREAS

TAREAS	Duración (semanas)	MESES TRABAJO					
		1 M	2 M	3 M	4 M	5 M	6 M
Actuaciones previas, señalización.	2,00						
Obra sala acumulación de energía	8,00						
Huerto solar	12,00						
Instalaciones sala acumulación energía	4,00						
Recarga vehículo Eléctrico	2,00						
Adecuación electricidad	4,00						
Telecomunicaciones	8,00						
Barrera acceso	8,00						
Accesibilidad, señalización	8,00						
Mantenimientos estructurales	6,00						
Instalación incendios	1,00						
Depuradora, recuperación de aguas	12,00						
Desmantelamientos	4,00						
Adecuación entrono	4,00						
Retirada de materiales, limpieza	2,00						
Pruebas y puesta en servicio	2,00						
Seguridad y Salud	24,00						

VISADO CALIDAD | Las Palmas.
Tramitación y depósito electrónico CALIDAD con nº de visado de calidad E-0171320 con fecha 30/10/2020. Nº Doc. 2 de 2.
Autenticidad verificable en coitilpa.e-gestion.es/validacion.aspx con CSV CAreglhnh5q8953020201027133 3
El otorgamiento de este sello, verifica la conformidad y calidad de la instalación eléctrica, tal como recoge el Art. 47 del Decreto Autonómico 141/2009, para su presentación ante el Centro Directivo competente del Gobierno de Canarias. Documento con firma electrónica y Sello de Tiempo (Notario electrónico)

COGITILPA | Las Palmas.
VISADO con fecha 13/10/2020 Número de VISADO E-0171320
Emisión y sellado electrónico. Documentación con firma electrónica emitida mediante certificado reconocido por el Ministerio de Industria y Comercio.
Autenticidad verificable en coitilpa.e-gestion.es/validacion.aspx con CSV: EVaxgx2oi2r76613202010471355

2 PROGRAMACIÓN LOTE I, OBRA CIVIL, MEJORAS Y ADECUACIONES

TAREAS	Duración (semanas)	MESES TRABAJO					
		1 M	2 M	3 M	4 M	5 M	6 M
Actuaciones previas, señalización.	2,00						
Obra sala acumulación de energía	8,00						
Accesibilidad, señalización	8,00						
Mantenimientos estructurales	6,00						
Depuradora, recuperación de aguas	12,00						
Desmantelamientos	4,00						
Adecuación entrono	4,00						
Retirada de materiales, limpieza	2,00						
Pruebas y puesta en servicio	2,00						
Seguridad y Salud	24,00						

VISADO CALIDAD | Las Palmas.
Tramitación y depósito electrónico CALIDAD con nº de visado de calidad E-0171320 con fecha 30/10/2020. Nº Doc. 2 de 2.
Autenticidad verificable en coitilpa.e-gestion.es/validacion.aspx con CSV CAreglhnh5q895302020102713 33
El otorgamiento de este sello, verifica la conformidad y calidad de la instalación eléctrica, tal como recoge el Art. 47 del Decreto Autonómico 141/2009, para su presentación ante el Centro Directivo competente del Gobierno de Canarias. Documento con firma electrónica y Sello de Tiempo (Notario electrónico)

COGITILPA | Las Palmas.
VISADO con fecha 13/10/2020 Número de VISADO E-0171320
Emisión y sellado electrónico. Documentación con firma electrónica emitida mediante certificado reconocido por el Ministerio de Industria y Comercio.
Autenticidad verificable en coitilpa.e-gestion.es/validacion.aspx con CSV: EVaxgx2oi2r76613202010471355

VISADO CALIDAD | Las Palmas.
Tramitación y depósito electrónico CALIDAD con nº de visado de calidad E-0171320 con fecha 30/10/2020. Nº Doc. 2 de 2.
Autenticidad verificable en coitilpa.e-gestion.es/validacion.aspx con CSV CAreglhnh5q89530202010271333
El otorgamiento de este sello, verifica la conformidad y calidad de la instalación eléctrica, tal como recoge el Art. 47 del Decreto Autonómico 141/2009,
para su presentación ante el Centro Directivo competente del Gobierno de Canarias. Documento con firma electrónica y Sello de Tiempo (Notario electrónico)

LOTE I, OBRA CIVIL ADECUACIONES Y MEJORAS

		MES							
CAPÍTULO	IMPORTE	1 M	2 M	3 M	4 M	5 M	6 M		
1.1 SALA DE ENERGÍA	11.185,42 €	5.592,71 €	5.592,71 €						
1.2 ACCESIBILIDAD Y SEÑALIZACIÓN	5.551,91 €				2.775,96 €	2.775,96 €			
1.3 ADECUACIÓN CONSTRUCCIÓN	15.532,28 €			7.766,14 €	7.766,14 €				
1.4 ALMACENAMIENTO Y RECUPERACIÓN AGUA	19.694,50 €		6.564,83 €	6.564,83 €	6.564,83 €				
1.5 ADECUACIÓN ENTORNO	2.356,72 €						2.356,72 €		
1.6 GESTIÓN DE RESIDUOS	651,05 €	108,51 €	108,51 €	108,51 €	108,51 €	108,51 €	108,51 €		
1.7 SEGURIDAD Y SALUD	4.980,41 €	830,07 €	830,07 €	830,07 €	830,07 €	830,07 €	830,07 €	TOTALES	
TOTAL EJECUCIÓN MATERIAL	59.952,29 €	6.531,29 €	13.096,12 €	15.269,55 €	18.045,51 €	3.714,53 €	3.295,30 €	59.952,29 €	EJECUCIÓN MATERIAL MENSUAL
13% GASTOS GENERALES	7.793,80 €	8.316,29 €	16.675,29 €	19.442,72 €	22.977,34 €	4.729,71 €	4.195,90 €	76.337,26 €	CERTIFICACIÓN MENSUAL CON IGIC
6% BENEFICIO INDUSTRIAL	3.597,14 €	8.316,29 €	24.991,58 €	44.434,29 €	67.411,64 €	72.141,35 €	76.337,26 €	76.337,26 €	CERTIFICACIÓN A ORIGEN CON IGIC
PRESUPUESTO EJECUCIÓN CONTRATA SIN IGIC	71.343,23 €								
7% IGIC	4.994,03 €								
TOTAL PRESUPUESTO EJECUCIÓN POR CONTRATA	76.337,26 €								

COGITILPA | Las Palmas
Tramitación con fecha 15/12/2020 y sellado de VISADO E-0171320
Emisión y sellado electrónico. Documentación con firma electrónica emitida mediante certificado reconocido por el Ministerio de Industria y Comercio.
Autenticidad verificable en coitilpa.e-gestion.es/validacion.aspx con CSV: EVaxgx2oi2r7661320201047 1355

3 PROGRAMACIÓN LOTE II, INSTALACIONES

TAREAS	Duración (semanas)	MESES TRABAJO					
		1 M	2 M	3 M	4 M	5 M	6 M
Actuaciones previas, señalización.	2,00						
Huerto solar	12,00						
Instalaciones sala acumulación energía	4,00						
Recarga vehículo Eléctrico	2,00						
Adecuación electricidad	4,00						
Telecomunicaciones	8,00						
Barrera acceso	8,00						
Instalación incendios	1,00						
Desmantelamientos	4,00						
Retirada de materiales, limpieza	2,00						
Pruebas y puesta en servicio	2,00						
Seguridad y Salud	24,00						

VISADO CALIDAD | Las Palmas.
Tramitación y depósito electrónico CALIDAD con nº de visado de calidad E-0171320 con fecha 30/10/2020. Nº Doc. 2 de 2.
Autenticidad verificable en coitilpa.e-gestion.es/validacion.aspx con CSV CAreglhnh5q895302020102713 33
El otorgamiento de este sello, verifica la conformidad y calidad de la instalación eléctrica, tal como recoge el Art. 47 del Decreto Autonómico 141/2009.
para su presentación ante el Centro Directivo competente del Gobierno de Canarias. Documento con firma electrónica y Sello de Tiempo (Notario electrónico)

COGITILPA | Las Palmas.
VISADO con fecha 13/10/2020 Número de VISADO E-0171320
Emisión y sellado electrónico. Documentación con firma electrónica emitida mediante certificado reconocido por el Ministerio de Industria y Comercio.
Autenticidad verificable en coitilpa.e-gestion.es/validacion.aspx con CSV: EVaxgx2oi2r76613202010471355

VISADO CALIDAD | Las Palmas.
Tramitación y depósito electrónico CALIDAD con nº de visado de calidad E-0171320 con fecha 30/10/2020. Nº Doc. 2 de 2.
Autenticidad verificable en coitilpa.e-gestion.es/validacion.aspx con CSV CAreglhnh5q89530202010271333
El otorgamiento de este sello, verifica la conformidad y calidad de la instalación eléctrica, tal como recoge el Art. 47 del Decreto Autonómico 141/2009,
para su presentación ante el Centro Directivo competente del Gobierno de Canarias. Documento con firma electrónica y Sello de Tiempo (Notario electrónico)

LOTE II, INSTALACIONES

		MES							
CAPÍTULO	IMPORTE	1 M	2 M	3 M	4 M	5 M	6 M		
2.1 HUERTO SOLAR	29.904,35 €	9.968,12 €	9.968,12 €	9.968,12 €					
2.2 SALA DE ENERÍA	72.414,10 €				72.414,10 €				
2.3 RECARGA VEHÍCULO ELÉCTRICO	3.238,25 €				3.238,25 €				
2.4 ADECUACIÓN INSTALACIÓN ELÉCTRICA	7.874,40 €					7.874,40 €			
2.5 TELECOMUNICACIONES	11.116,27 €				5.558,14 €	5.558,14 €			
2.6 BARRERA ACCESO CARRETERA	24.311,26 €			12.155,63 €	12.155,63 €				
2.7 INSTALACIÓN DE PCI	1.505,72 €					1.505,72 €			
2.8 CONTROL DE CALIDAD INFORMES	2.802,39 €	467,07 €	467,07 €	467,07 €	467,07 €	467,07 €	467,07 €		
2.9 GESTIÓN DE RESIDUOS	906,26 €	151,04 €	151,04 €	151,04 €	151,04 €	151,04 €	151,04 €		
2.10 SEGURIDAD Y SALUD	4.359,41 €	726,57 €	726,57 €	726,57 €	726,57 €	726,57 €	726,57 €	TOTALES	
TOTAL EJECUCIÓN MATERIAL	158.432,41 €	11.312,79 €	11.312,79 €	23.468,42 €	94.710,79 €	16.282,93 €	1.344,68 €	158.432,41 €	EJECUCIÓN MATERIAL MENSUAL
13% GASTOS GENERALES	20.596,21 €	14.404,58 €	14.404,58 €	29.882,34 €	120.595,25 €	20.733,06 €	1.712,18 €	201.731,98 €	CERTIFICACIÓN MENSUAL CON IGIC
6% BENEFICIO INDUSTRIAL	9.505,94 €	14.404,58 €	28.809,16 €	58.691,50 €	179.286,75 €	200.019,81 €	201.731,98 €	201.731,98 €	CERTIFICACIÓN A ORIGEN CON IGIC
PRESUPUESTO EJECUCIÓN CONTRATA SIN IGIC	188.534,57 €								
7% IGIC	13.197,42 €								
TOTAL PRESUPUESTO EJECUCIÓN POR CONTRATA	201.731,98 €								

COGITILPA | Las Palmas
Informe de conformidad de VISADO E-0171320
Emisión y sellado electrónico. Documentación con firma electrónica emitida mediante certificado reconocido por el Ministerio de Industria y Comercio.
Autenticidad verificable en coitilpa.e-gestion.es/validacion.aspx con CSV: EVaxgx2oi2r7661320201047135 5

Las Palmas de GC, septiembre de 2.020

Fdo: A. David Guerra Molina
Ingeniero Técnico Industrial
Nº Colegiado: 1.849 COITILPA
Sasetti Canarias S.L. B-35.565.530
C/ Miguel Sarmiento nº7, bajo, 35004
Las Palmas de Gran Canaria
Teléfono: 928-293-278 Fax: 928-291-844
dguerra@sasetti.com

VISADO CALIDAD | Las Palmas.
Tramitación y depósito electrónico CALIDAD con nº de visado de calidad E-0171320 con fecha 30/10/2020. Nº Doc. 2 de 2.
Autenticidad verificable en coitilpa.e-gestion.es/validacion.aspx con CSV CAreglhnh5q8953020201027133 3
El otorgamiento de este sello, verifica la conformidad y calidad de la instalación eléctrica, tal como recoge el Art. 47 del Decreto Autonómico 141/2009,
para su presentación ante el Centro Directivo competente del Gobierno de Canarias. Documento con firma electrónica y Sello de Tiempo (Notario electrónico)

COGITILPA | Las Palmas.
VISADO con fecha 13/10/2020 Número de VISADO E-0171320
Emisión y sellado electrónico. Documentación con firma electrónica emitida mediante certificado reconocido por el Ministerio de Industria y Comercio.
Autenticidad verificable en coitilpa.e-gestion.es/validacion.aspx con CSV: EVaxgx2oi2r76613202010471355

VISADO CALIDAD | Las Palmas.
Tramitación y depósito electrónico CALIDAD con nº de visado de calidad E-0171320 con fecha 30/10/2020. Nº Doc. 2 de 2.
Autenticidad verificable en coitilpa.e-gestion.es/validacion.aspx con CSV CAreglhnh5q8953020201027133 3
El otorgamiento de este sello, verifica la conformidad y calidad de la instalación eléctrica, tal como recoge el Art. 47 del Decreto Autonómico 141/2009,
para su presentación ante el Centro Directivo competente del Gobierno de Canarias. Documento con firma electrónica y Sello de Tiempo (Notario electrónico)

DOCUMENTO Nº 3

PLANOS

COGITILPA | Las Palmas.
VISADO con fecha 13/10/2020. Número de VISADO E-0171320
Emisión y sellado electrónico. Documentación con firma electrónica emitida mediante certificado reconocido por el Ministerio de Industria y Comercio.
Autenticidad verificable en coitilpa.e-gestion.es/validacion.aspx con CSV: EVaxgx2oi2r76613202010471355

Número de Plano	Título de Plano
1	PUESTA A TIERRA DEL ALUMBRADO EXTERIOR
2	INSTALACIÓN DE ELECTRICIDAD
3	ESQUEMA UNIFILAR 1
4	ESQUEMA UNIFILAR 2

VISADO CALIDAD | Las Palmas.
Tramitación y depósito electrónico CALIDAD con nº de visado de calidad E-0171320 con fecha 30/10/2020. Nº Doc. 2 de 2.
Autenticidad verificable en coitilpa.e-gestion.es/validacion.aspx con CSV CAreglhnh5q895302020102713 33
El otorgamiento de este sello, verifica la conformidad y calidad de la instalación eléctrica, tal como recoge el Art. 47 del Decreto Autonómico 141/2009, para su presentación ante el Centro Directivo competente del Gobierno de Canarias. Documento con firma electrónica y Sello de Tiempo (Notario electrónico)

COGITILPA | Las Palmas.
VISADO con fecha 13/10/2020. Número de VISADO E-0171320
Emisión y sellado electrónico. Documentación con firma electrónica emitida mediante certificado reconocido por el Ministerio de Industria y Comercio.
Autenticidad verificable en coitilpa.e-gestion.es/validacion.aspx con CSV: EVaxgx2oi2r76613202010471355

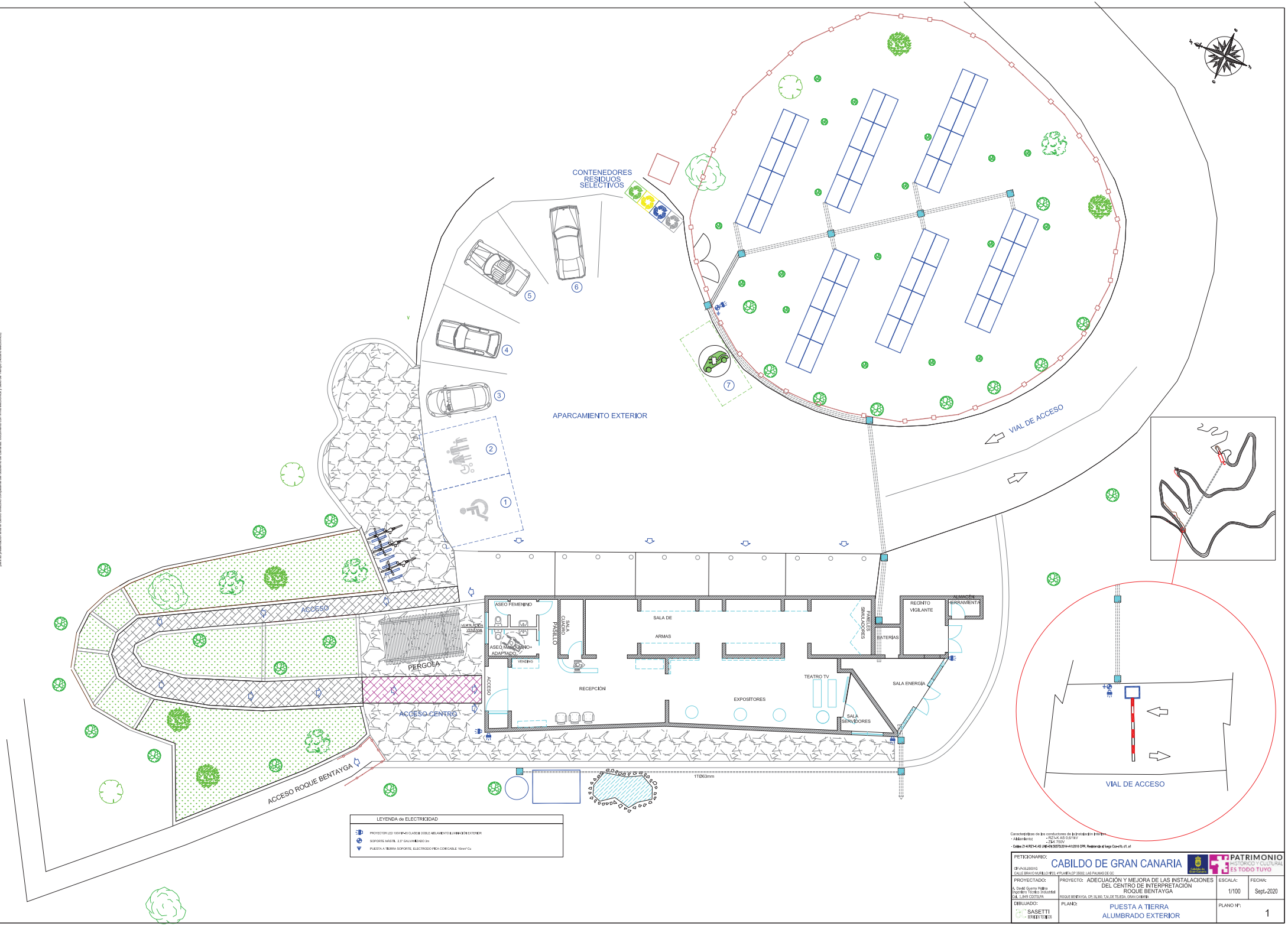

VISADO CALIDAD | Las Palmas.
Tramitación y depósito electrónico CALIDAD con nº de visado de calidad E-0171/20 con fecha 30/10/2020. Nº Doc. 2 de 2.
Advertencia legal: Este documento es propiedad del Colegio Oficial de Ingenieros Técnicos Industriales de Las Palmas y está protegido por la Ley de Propiedad Intelectual.
El incumplimiento de esta ley, vertida la autoridad y unidad de la instalación eléctrica, tal como marca el Art. 47 del Decreto Autonómico 141/2003.
Para la presentación ante la Carta Técnica competente del Gobierno de Canarias. Documento con firma electrónica y Sello de Tiempo (Fecha electrónica)

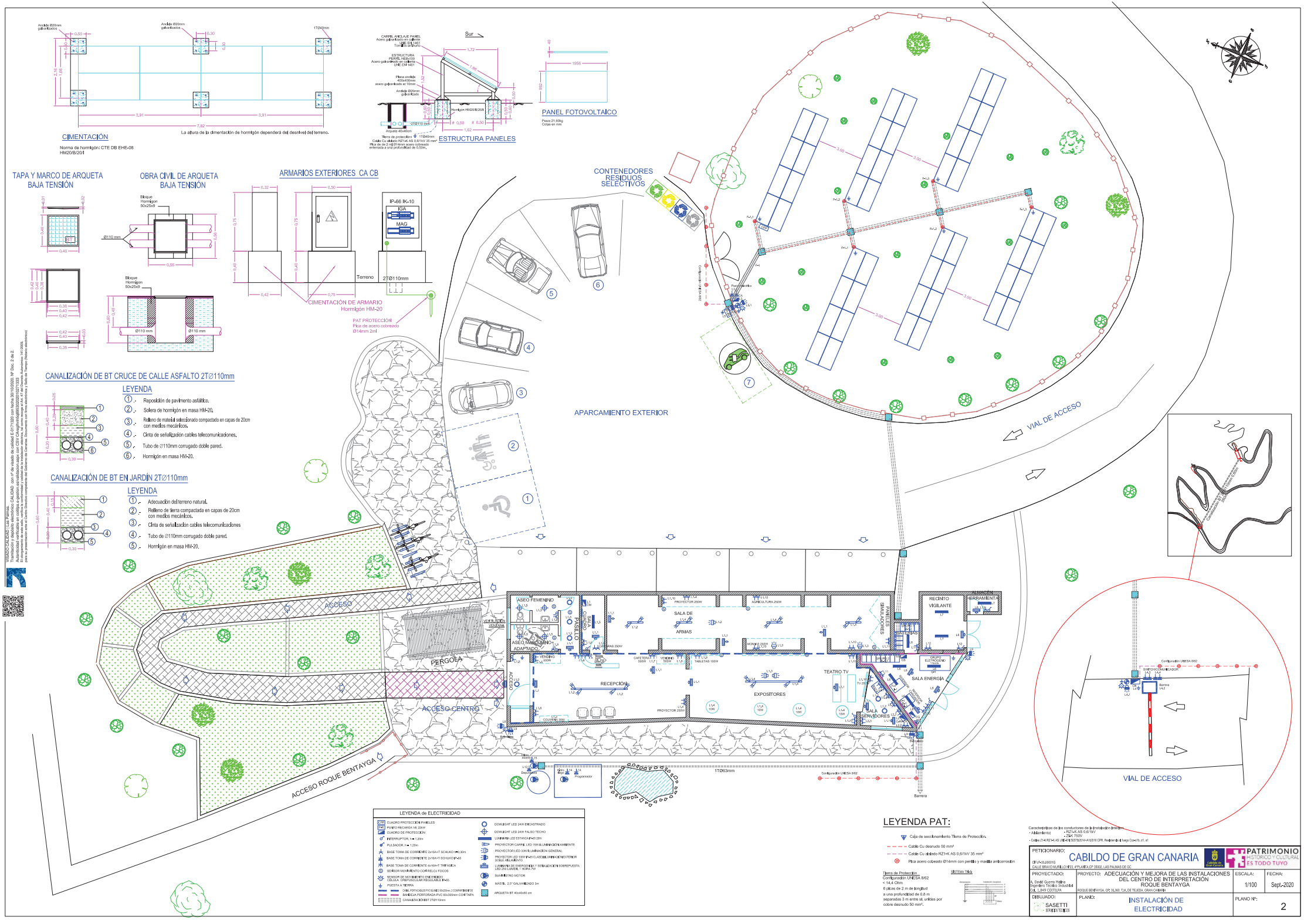
CIMENTACIÓN
Norma de hormigón: CTE DB EHE-08
HM20/B/20/I
La altura de la cimentación de hormigón dependerá del desnivel del terreno.
ESTRUCTURA PANELES
PANEL FOTOVOLTAICO
TAPA Y MARCO DE ARQUETA BAJA TENSIÓN
OBRA CIVIL DE ARQUETA BAJA TENSIÓN
ARMARIOS EXTERIORES CA CB
IP-66 IK-10
IGA
MAG
CIMENTACIÓN DE ARMARIO
Hormigón HM-20
PAT PROTECCIÓN
Pica de acero cobreado
Ø14mm 2m
CONTENEDORES RESIDUOS SELECTIVOS
APARCAMIENTO EXTERIOR
VIAL DE ACCESO
CANALIZACIÓN DE BT CRUCE DE CALLE ASFALTO 2TØ110mm
LEYENDA
① Reposición de pavimento asfáltico.
② Solera de hormigón en masa HM-20.
③ Relleno de material seleccionado compactado en capas de 20cm con medios mecánicos.
④ Cinta de señalización cables telecomunicaciones.
⑤ Tubo de Ø110mm corrugado doble pared.
⑥ Hormigón en masa HM-20.
CANALIZACIÓN DE BT EN JARDÍN 2TØ110mm
LEYENDA
① Adecuación del terreno natural.
② Relleno de tierra compactada en capas de 20cm con medios mecánicos.
③ Cinta de señalización cables telecomunicaciones
④ Tubo de Ø110mm corrugado doble pared.
⑤ Hormigón en masa HM-20.
ACCESO
PERGOLA
ACCESO CENTRO
ACCESO ROQUE BENTAYGA
ASEO FEMENINO
ASEO MASCULINO ADAPTADO
SALA DE ARMAS
RECEPCIÓN
EXPOSITORES
TEATRO TV
SALA SERVIDORES
SALA ENERGÍA
RECINTO VIGILANTE
ALMACÉN HERRAMIENTA
11TØ63mm
Barrera
VIAL DE ACCESO
LEYENDA de ELECTRICIDAD
CUADRO PROTECCIÓN PANELES
PUNTO RECARGA VE 22kW
CUADRO DE PROTECCIÓN
INTERRUPTOR, h = 1,20m
PULSADOR, h= 1,20m
BASE TOMA DE CORRIENTE 2x16A+T SCHUKO IP44,30m
BASE TOMA DE CORRIENTE 2x16A+T SCHUKO IP45
BASE TOMA DE CORRIENTE 4x16A+T TRIFÁSICA
SENSOR MOVIMIENTO CON RELOJ FOCOS
SENSOR DE MOVIMIENTO ENCENDIDO CÉLULA CREPUSCULAR REGULABLE IP45
PUESTA A TIERRA
CABLE XTPICOBRE PVC SOLIDO 6x20mm 3 COMPARTIMENTOS
BANDEJA PERFORADA PVC 60x300mm CON TAPA
CANALIZACIÓN BT 2TØ110mm
DOWLIGHT LED 24W ENCASTRADO
DOWLIGHT LED 24W FALSO TECHO
LUMINARIA LED ESTANCA IP45 28W
PROYECTOR CARRIL LED 10W ILUMINACIÓN AMBIENTE
PROYECTOR LED 20W ILUMINACIÓN GENERAL
PROYECTOR LED 100W IP45 ILUMINACIÓN EXTERIOR DOBLE ALUMBRADO
LUMINARIA DE EMERGENCIA Y SEÑALIZACIÓN SOBREPUESTA LED 200 LUMEN, 1 HORA TV
BUXÍNFLEIRO MOTOR
MÁSTIL, 2,5" GALVANIZADO 3m
ARQUETA BT 40x40x60 cm
LEYENDA PAT:
Caja de seccionamiento Tierra de Protección.
Cable Cu desnudo 50 mm²
Cable Cu aislado RZ1-K AS 0,6/1kV 35 mm²
Pica acero cobreado Ø14mm con perno y maceta anticorrosión
Tierra de Protección
Configuración UNESA 8/62
< 14,4 Ohm
6 picas de 2 m de longitud
a una profundidad de 0,8 m
separadas 3 m entre sí, unidas por cobre desnudo 50 mm².
SISTEMA TN-S
Características de los conductores de la instalación interior:
- Alumbrado: • RZ1-K AS 0,6/1kV
• ZH-K 750V
- Cables Z1-K(AS) RZ1-K AS UNE-HD 60332-3-24 AS/CE18 CPR. Reglamento de baja Cosmb. cl. a1
PETICIONARIO: CABILDO DE GRAN CANARIA
CIF: P3500001G
CALLE BRAVO MURILLO Nº23, 4ºPLANTA CP 35002, LAS PALMAS DE GC
PATRIMONIO HISTÓRICO Y CULTURAL ES TODO TUYO
PROYECTADO: A. David Guerra Molina Ingeniero Técnico Industrial Col. L.2449 COITIGRA
PROYECTO: ADECUACIÓN Y MEJORA DE LAS INSTALACIONES DEL CENTRO DE INTERPRETACIÓN ROQUE BENTAYGA
ROQUE BENTAYGA, CP: 35,300, TJV, DE TEJEDA, GRAN CANARIA
ESCALA: 1/100
FECHA: Sept.-2020
DIBUJADO: SASETTI SERVICIOS TÉCNICOS
PLANO: INSTALACIÓN DE ELECTRICIDAD
PLANO Nº: 2

ESQUEMA GENERAL

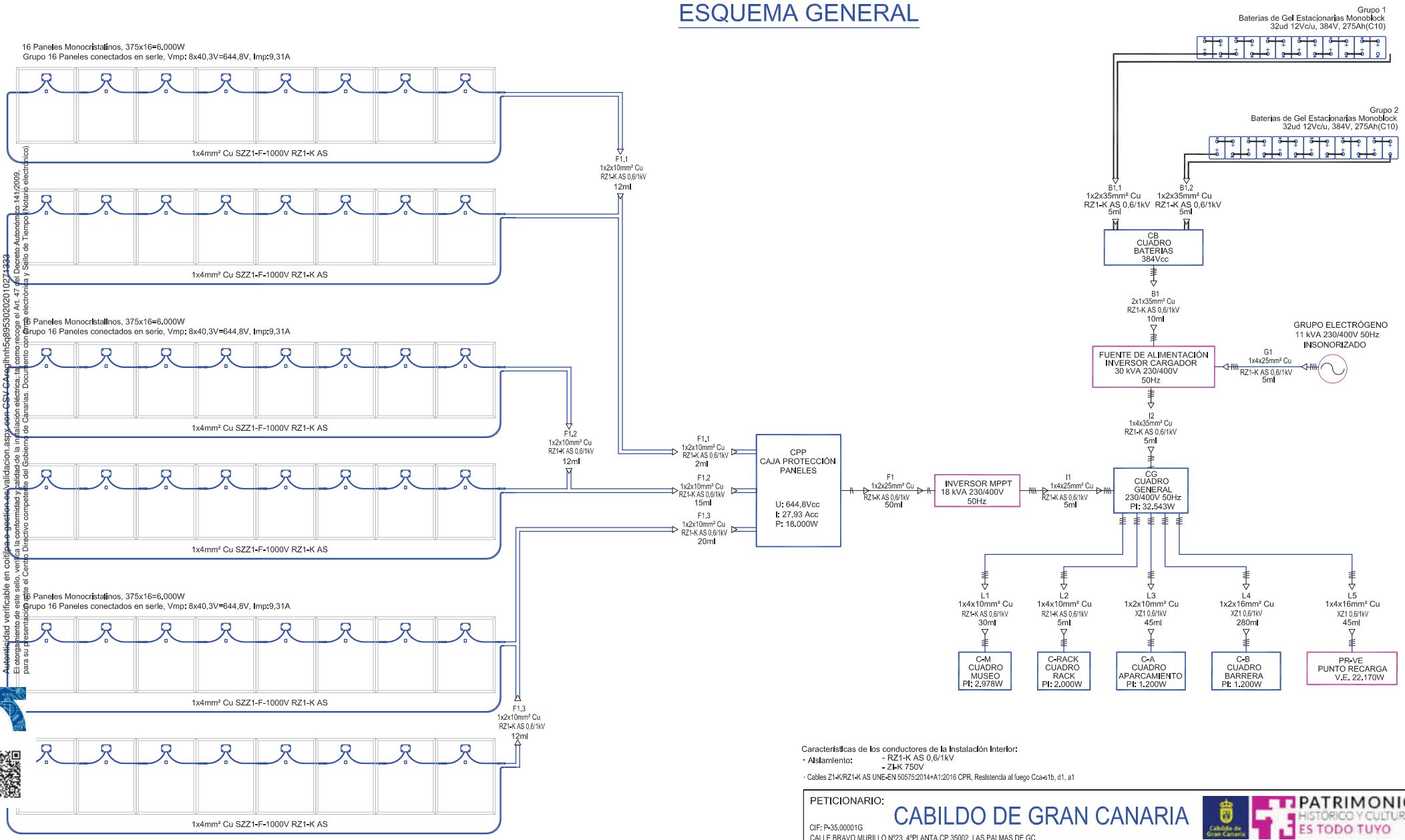

Características de los conductores de la Instalación Interior:
· Aislamiento: - RZ1-K AS 0,6/1kV
- ZI-K 750V
· Cables Z1-K/RZ1-K AS UNE-EN 50575:2014+A1:2016 CPR, Resistencia al fuego Cca-s1b, d1, a1

PETICIONARIO: CABILDO DE GRAN CANARIA CIF: P-35.00001G CALLE BRAVO MURILLO Nº23, 4ºPLANTA,CP 35002, LAS PALMAS DE GC			
PROYECTADO: A. David Guerra Molina Ingeniero Técnico Industrial Col. 1.849 COITILPA	PROYECTO: ADECUACIÓN Y MEJORA DE LAS INSTALACIONES DEL CENTRO DE INTERPRETACIÓN ROQUE BENTAYGA ROQUE BENTAYGA, CP: 35.360, T.M. DE TEJEDA, GRAN CANARIA	ESCALA: S/E	FECHA: Sept.-2020
DIBUJADO: SASETTI SERVICIOS TECNICOS	PLANO: ESQUEMA UNIFILAR I	PLANO Nº: 3	

PATRIMONIO HISTÓRICO Y CULTURAL ES TODO TUYO

VISADO CALIDAD | Las Palmas.
Tramitación y depósito electrónico CALIDAD con nº de visado de calidad E-0171320 con fecha 30/10/2020. Nº Doc. 2 de 2.
Autenticidad verificable en colijna.e-gestion.es/validacion.aspx con CSV CAreqlhnh5q895302020102713 33
El otorgamiento de este sello, verifica la conformidad y validad de la instalación eléctrica, tal como recoge el Art. 47 del Decreto Autonómico 141/2009, para su presentación ante el Centro Directivo competente del Gobierno de Canarias. Documento con firma electrónica y Sello de Tiempo (Notario electrónico)

VISADO CALIDAD | Las Palmas.
Tramitación y depósito electrónico CALIDAD con nº de visado de calidad E-017/1320 con fecha 30/10/2020. Nº Doc. 2 de 2.
Autenticidad verificable en colegiaw e-gestion.es/validacion.aspx con CSV C4eqhmfcq8BSXJAC4/1/0ZF1S33
Este documento ha sido firmado electrónicamente con certificado de firma electrónica reconocido de Colegiaw Servicios Telemáticos Avanzados S.L. Decreto Autonómico 141/2009,
para su presentación ante el Centro Directivo competente del Gobierno de Canarias. Documento con firma electrónica y Sello de Tiempo (Notario electrónico)

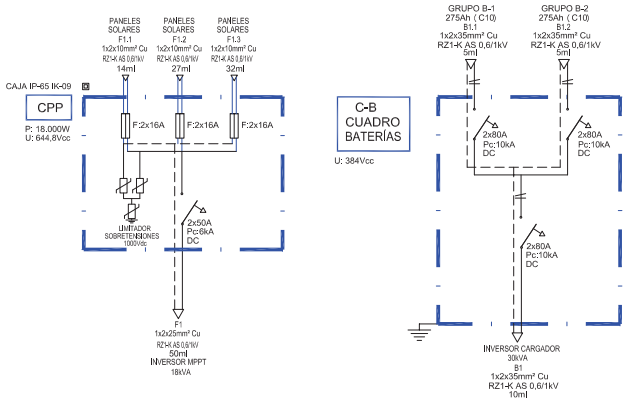

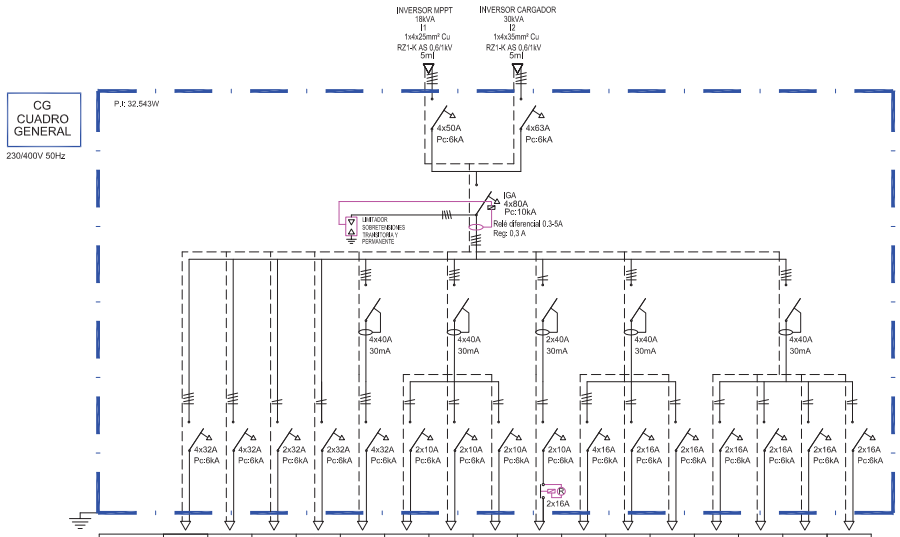

RECEPTOR	C.M MUSEO	C.RACK RACK	C.A APARCAMIENTO	C.B BARRERA	PRAVE RECARGA	ALUMBRADO SALA ENERGÍA	ALUMBRADO ALMACENES	ALUMBRADO EMERGENCIA	ALUMBRADO PROYECTORES	T.C. TRIFÁSICA	T.C. SALA ENERGÍA	T.C. ALMACENES	FUERZA DEPURADORA	FUERZA H. RIEGO	FUERZA H. ABASTO	RESERVA
CIRCUITO	L1	L2	L3	L4	L5	L6	L7	L8	L9	L10	L11	L12	L13	L14	L15	–
POTENCIA (W)	2.978	2.000	1.200	1.200	22.170	100	60	35	400	–	–	–	800	800	800	–
SECCION (mm²)	10	10	10	16	16	1,5	1,5	1,5	6	2,5	2,5	2,5	2,5	2,5	2,5	–
AISLAMIENTO	RZ1-K AS 0,6/1kV	RZ1-K AS 0,6/1kV	RZ1-K AS 0,6/1kV	RZ1-K AS 0,6/1kV	RZ1-K AS 0,6/1kV	Z1-K 750V	Z1-K 750V	Z1-K 750V	RZ1-K AS 0,6/1kV	Z1-K 750V	Z1-K 750V	Z1-K 750V	RZ1-K AS 0,6/1kV	RZ1-K AS 0,6/1kV	RZ1-K AS 0,6/1kV	–
LONGITUD (m)	30	5	45	280	45	10	20	20	40	5	5	20	40	40	40	–

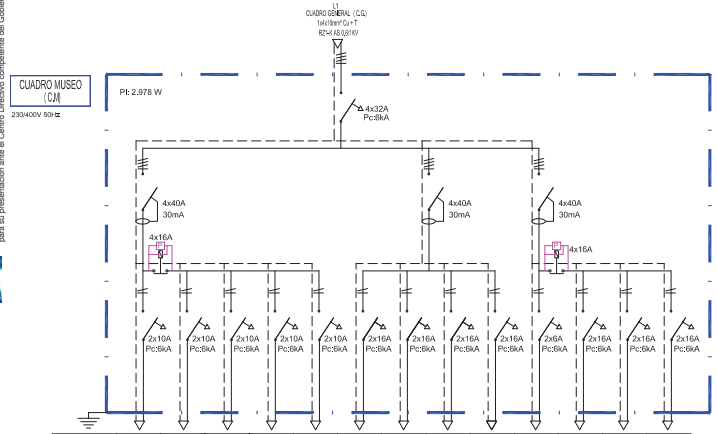

RECEPTOR	ALUMBRADO EMERGENCIA	ALUMBRADO FLUJO	ALUMBRADO FOCOS	ALUMBRADO SENDEROS-PROY.	ALUMBRADO ASEOS-PASILLO	FUERZA VENDING	FUERZA CAFETERÍA	FUERZA CAMARERO-RECEP.	T.C. BAÑO+CUARTO EL.	MANIOBRA	FUERZA TV+MOMIAS	FUERZA PANELES	FUERZA AGRICULTURA
CIRCUITO	L1.1	L1.2	L1.3	L1.4	L1.5	L1.6	L1.7	L1.8	L1.9	–	L1.10	L1.11	L1.12
POTENCIA (W)	77	108	165	190	188	500	500	250	–	–	500	250	250
SECCION	1,5	1,5	1,5	1,5	1,5	2,5	2,5	2,5	2,5	1,5	2,5	2,5	2,5
AISLAMIENTO	Z1-K 750V	Z1-K 750V	Z1-K 750V	Z1-K 750V	Z1-K 750V	Z1-K 750V	Z1-K 750V	Z1-K 750V	Z1-K 750V	Z1-K 750V	Z1-K 750V	Z1-K 750V	Z1-K 750V
LONGITUD	25	10	25	25	15	15	15	10	10	–	25	25	25

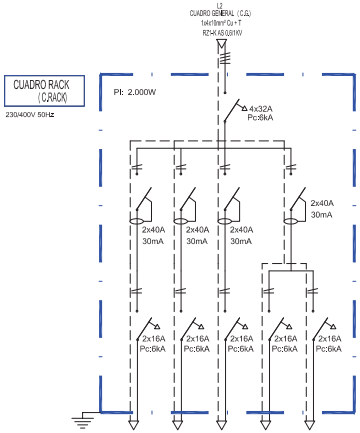

RECEPTOR	FUERZA RACK	FUERZA INTRUSIÓN	FUERZA ROUTER	T.C. GENERAL-1	T.C. GENERAL-2
CIRCUITO	L2.1	L2.2	L2.3	L2.4	L2.5
POTENCIA (W)	1.000	500	500	–	–
SECCION	2,5	2,5	2,5	2,5	2,5
AISLAMIENTO	Z1-K 750V	Z1-K 750V	Z1-K 750V	Z1-K 750V	Z1-K 750V
LONGITUD	5	5	5	5	5

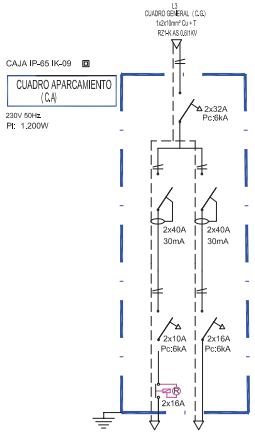

RECEPTOR	ALUMBRADO APARCAMIENTO	FUERZA PASTOR
CIRCUITO	L3.1	L3.2
POTENCIA (W)	200	1.000
SECCION	6	2,5
AISLAMIENTO	RZ1-K AS 0,6/1kV	RZ1-K AS 0,6/1kV
LONGITUD	5	2

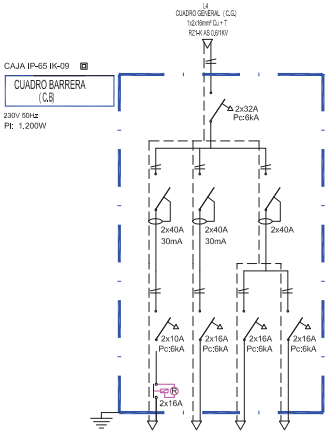

RECEPTOR	ALUMBRADO BARRERA	FUERZA BARRERA	FUERZA PORTERO-SWITCH	T.C. GENERAL
CIRCUITO	L4.1	L4.2	L4.3	L4.4
POTENCIA (W)	100	1.000	100	–
SECCION	6	2,5	2,5	2,5
AISLAMIENTO	RZ1-K AS 0,6/1kV	RZ1-K AS 0,6/1kV	RZ1-K AS 0,6/1kV	RZ1-K AS 0,6/1kV
LONGITUD	5	2	2	2

Características de los conductores de la instalación interior:
· Aislamiento: - RZ1-K AS 0,6/1kV
- Z1-K 750V
Cables Z1-K/RZ1-K AS UNE-EN 50575:2014+A1:2016 CPR, Resistencia al fuego Cca-s1b, d1, a1

PETICIONARIO: CABILDO DE GRAN CANARIA
CIF: P-3500001G
CALLE BRAVO MURILLO Nº23, 4ºPLANTA CP 35002, LAS PALMAS DE GC

PATRIMONIO HISTÓRICO Y CULTURAL ES TODO TUYO

PROYECTADO: A. David Guerra Molina, Ingeniero Técnico Industrial, Col. 1.849 COITILPA

PROYECTO: ADECUACIÓN Y MEJORA DE LAS INSTALACIONES DEL CENTRO DE INTERPRETACIÓN ROQUE BENTAYGA
ROQUE BENTAYGA, CP: 35,360, T.M. DE TEJEDA, GRAN CANARIA

ESCALA: S/E

FECHA: Sept.-2020

DIBUJADO: SASETTI SERVICIOS TECNICOS

PLANO: ESQUEMA UNIFILAR II

PLANO Nº: 4

VISADO CALIDAD | Las Palmas.
Tramitación y depósito electrónico CALIDAD con nº de visado de calidad E-0171320 con fecha 30/10/2020. Nº Doc. 2 de 2.
Autenticidad verificable en coitilpa.e-gestion.es/validacion.aspx con CSV CAreglhnh5q8953020201027133 3
El otorgamiento de este sello, verifica la conformidad y calidad de la instalación eléctrica, tal como recoge el Art. 47 del Decreto Autonómico 141/2009.
para su presentación ante el Centro Directivo competente del Gobierno de Canarias. Documento con firma electrónica y Sello de Tiempo (Notario electrónico)

DOCUMENTO Nº4

MEDICIONES Y

PRESUPUESTO

COGITILPA | Las Palmas.
VISADO con fecha 13/10/2020 Número de VISADO E-0171320
Emisión y sellado electrónico. Documentación con firma electrónica emitida mediante certificado reconocido por el Ministerio de Industria y Comercio.
Autenticidad verificable en coitilpa.e-gestion.es/validacion.aspx con CSV: EVaxgx2oi2r76613202010471355

ÍNDICE

1 LOTE I: OBRA CIVIL, MEJORAS Y ADECUACIONES 1
1.1 JUSTIFICACION DE PRECIOS 2
1.2 PRECIOS DESCOMPUESTOS 3
1.3 MEDICIONES 4
1.4 PRESUPUESTO 5
1.5 RESUMEN DEL PRESUPUESTO 6
2 LOTE II: INSTALACIONES 7
2.1 JUSTIFICACION DE PRECIOS 8
2.2 PRECIOS DESCOMPUESTOS 9
2.3 MEDICIONES 10
2.4 PRESUPUESTO 11
2.5 RESUMEN DEL PRESUPUESTO 12
3 RESUMEN PRESUPUESTO TOTAL 13
3.1 LOTE I OBRA CIVIL Y ADECUACIONES 13
3.2 LOTE II INSTALACIONES 14

VISADO CALIDAD | Las Palmas.
Tramitación y depósito electrónico CALIDAD con nº de visado de calidad E-0171320 con fecha 30/10/2020. Nº Doc. 2 de 2.
Autenticidad verificable en coitilpa.e-gestion.es/validacion.aspx con CSV CAreglhnh5q895302020102713 33
El otorgamiento de este sello, verifica la conformidad y calidad de la instalación eléctrica, tal como recoge el Art. 47 del Decreto Autonómico 141/2009, para su presentación ante el Centro Directivo competente del Gobierno de Canarias. Documento con firma electrónica y Sello de Tiempo (Notario electrónico)

COGITILPA | Las Palmas.
VISADO con fecha 13/10/2020 Número de VISADO E-0171320
Emisión y sellado electrónico. Documentación con firma electrónica emitida mediante certificado reconocido por el Ministerio de Industria y Comercio.
Autenticidad verificable en coitilpa.e-gestion.es/validacion.aspx con CSV: EVaxgx2oi2r76613202010471355

1 LOTE I: OBRA CIVIL, MEJORAS Y ADECUACIONES

VISADO CALIDAD | Las Palmas.
Tramitación y depósito electrónico CALIDAD con nº de visado de calidad E-0171320 con fecha 30/10/2020. Nº Doc. 2 de 2.
Autenticidad verificable en coitilpa.e-gestion.es/validacion.aspx con CSV CAreglhnh5q8953020201027133 3
El otorgamiento de este sello, verifica la conformidad y calidad de la instalación eléctrica, tal como recoge el Art. 47 del Decreto Autonómico 141/2009,
para su presentación ante el Centro Directivo competente del Gobierno de Canarias. Documento con firma electrónica y Sello de Tiempo (Notario electrónico)

COGITILPA | Las Palmas.
Tramitación telemática de VISADO E-0171320
Emisión y sellado electrónico. Documentación con firma electrónica emitida mediante certificado reconocido por el Ministerio de Industria y Comercio.
Autenticidad verificable en coitilpa.e-gestion.es/validacion.aspx con CSV: EVaxgx2oi2r76613202010471355

1.1 JUSTIFICACION DE PRECIOS

VISADO CALIDAD | Las Palmas.
Tramitación y depósito electrónico CALIDAD con nº de visado de calidad E-0171320 con fecha 30/10/2020. Nº Doc. 2 de 2.
Autenticidad verificable en coitilpa.e-gestion.es/validacion.aspx con CSV CAreglhnh5q8953020201027133 3
El otorgamiento de este sello, verifica la conformidad y calidad de la instalación eléctrica, tal como recoge el Art. 47 del Decreto Autonómico 141/2009,
para su presentación ante el Centro Directivo competente del Gobierno de Canarias. Documento con firma electrónica y Sello de Tiempo (Notario electrónico)

COGITILPA | Las Palmas.
Tramitación y depósito electrónico CALIDAD VISADO E-0171320
Emisión y sellado electrónico. Documentación con firma electrónica emitida mediante certificado reconocido por el Ministerio de Industria y Comercio.
Autenticidad verificable en coitilpa.e-gestion.es/validacion.aspx con CSV: EVaxgx2oi2r76613202010471355

LISTADO DE MATERIALES VALORADO (Pres)

Roque Bentayga LOTE I

CÓDIGO	CANTIDAD	UD	RESUMEN	PRECIO	IMPORTE
1111	102,000	m²	Malla fibra de vídrio 10x10mm	0,50	51,00
11110	2,000	m	Canal hormigón 1000x130x95 mm con rejilla rodadura	22,85	45,70
1112	32,000	m	Pieza cantería 1000x200x15mm, montaje con cola cemento	35,80	1.145,60
			Grupo 111		**1.242,30**
2	0,360	m³	Horm prep HM-20/B/20/I	79,13	28,49
			Hormigón preparado HM-20/B/20/I		
			Grupo 2		**28,49**
CONT	4,000	ud	Contenedor 360 litros	145,00	580,00
			Extintor portátil de polvo polivalente, 6 kg, fuegos ABC, s/ UNE EN 54		
CONTENEDOR	6,000	t	Contenedor residuos	42,00	252,00
			Grupo CON		**832,00**
E01	4,400	kg	Desmoldeante en polvo	3,75	16,50
E01I22	5,500	kg	Resima impermeabilizante, curado y sellado	4,50	24,75
E01IAA0010	752,097	kg	Acero corrugado B 400 S (precio medio)	0,70	526,47
			Acero corrugado B 400 S, UNE 36068 (precio medio)		
E01IB0	99,000	kg	Mortero decorativo pavimento hormigón con colorante	2,50	247,50
E01IAB0010	38,850	m²	Malla electros. cuadrícula 15x15 cm, ø 5-5 mm	1,75	67,99
			Malla electrosoldada ME 15x15 ø 5-5 B 500 T 6x2,20, UNE 36092		
E01IBA0040	1,484	t	Cemento portland, CEM II/B-P 32,5 R, granel	129,75	192,49
			Cemento portland, CEM II/B-P 32,5 R, UNE-EN 197-1, tipo II/B, con puzolana natural (P), clase de resistencia 32,5 N/mm² y alta resistencia inicial, a granel, con marcado CE.		
E01IBA0070	0,100	t	Cemento portland, CEM II/A-P 42,5 R, granel	149,75	14,96
			Cemento portland, CEM II/A-P 42,5 R, UNE-EN 197-1, tipo II/A, con puzolana natural (P), clase de resistencia 42,5 N/mm² y alta resistencia inicial, a granel, con marcado CE.		
E01IC A0010	1,512	t	Arena seca	17,80	26,92
E01IC A0020	11,403	m³	Arena seca	26,70	304,46
E01ICB0070	1,847	t	Arido machaqueo 4-16 mm	11,23	20,74
E01ICB0090	0,594	t	Arido machaqueo 16-32 mm	10,98	6,52
E01ICD0010	2,460	m³	Picón fino avitolado/cribado (p/atezados...)	16,50	40,59
E01ICD0030	22,100	m³	Picón de relleno, garbancillo grueso	16,50	364,65
			Picón de relleno, garbancillo grueso (trasdós de muros, jardines...)		
E01IEB0120	0,760	l	Desencofrante concentrado, D 120, Würth	8,27	6,29
			Desencofrante concentrado a base de aceites sintéticos y emulsionantes especiales para diluir con agua, consumo 80-120 m²/l, D 120, Würth		
E01IE0010	8,168	m³	Agua	1,84	15,03
E01IFB01400	1,000	m³	Mortero de cemento CEM II/B-P 32,5 N tipo M-10 1/4	133,30	133,30
			Mortero de cemento CEM II/B-P 32,5 N tipo M-10, confeccionado en obra con 380 kg/m³ de cemento y una proporción en volumen 1/4.		
E01IFG0090	1.020,000	kg	Mortero seco M 2,5 p/albañilería	0,08	81,60
			Mortero industrial seco M 2,5 (UNE-EN 998-2) p/albañilería, conductividad térmica 0,52-0,65 W/mK, reacción al fuego Clase A1, con marcado CE		
E01HCA0010	7,400	m³	Horm prep HM-20/B/20/I	79,13	585,56
			Hormigón preparado HM-20/B/20/I		
HCA00100	10,000	u	Cartucho resina epoxi	15,00	150,00
			Cartucho de 400 ml de resina epoxi, libre de estireno, de dos componentes, con dosificador y boquilla de mezcla automática, para anclajes estructurales verticales y horizontales.		
A00102	100,000	u	Anclaje redondo 12mm	1,69	169,00
			Anclaje compuesto por redondo acero 12 mm de diámetro, y 160 mm de longitud, para fijaciones sobre estructuras de hormigón.		
E01HCC0050	7,250	m³	Horm prep HA-30/B/20/IIb	87,25	632,56
			Hormigón preparado HA-30/B/20/IIb		
E01IA0110	0,052	m³	Madera pino gallego	324,50	16,87
E01IB0010	0,266	m³	Madera pino gallego en tablas 25 mm	323,05	85,93
E01KB0040	8,750	kg	Butano	0,96	8,40
E01MA0010	0,390	kg	Clavos 3"	1,10	0,43
E01MA0020	0,640	kg	Clavos 2"	1,16	0,74

VISADO CALIDAD | Las Palmas.
Tramitación y depósito electrónico CALIDAD con nº de visado de calidad E-0171320 con fecha 30/10/2020. Nº Doc. 2 de 2.
Autenticidad verificable en coitilpa.e-gestion.es/validacion.aspx con CSV CAreqhnh5q8953020201027133
El otorgamiento de este sello verifica la conformidad y calidad de la instalación eléctrica, tal como recoge el Art. 47 del Decreto Autonómico 131/2009, para su presentación ante el Centro Directivo competente del Gobierno de Canarias. Documento con firma electrónica. Sello de Tiempo. Notario electrónico)

LISTADO DE MATERIALES VALORADO (Pres)

Roque Bentayga LOTE I

CÓDIGO	CANTIDAD	UD	RESUMEN	PRECIO	IMPORTE
			Grupo E01.....		**3.740,26**
E03AD0400	1,000	ud	Lavabo encimera adaptado	185,00	185,00
E03DA0705	1,000	ud	Inodoro bl i/tanque, tapa, mecan, asiento y fij, accesibe adapt.	210,00	210,00
E03R	1,000	ud	Soporte suelo 6 bicicletas inoxidable	259,00	259,00
E03R1	1,000	ud	Poste señalización madera autoclave formato Cabildo Gran Canaria	1.350,00	1.350,00
E03RH0120	2,000	ud	Dosif. jabón 900 ml, plást. ABS, blanco, 233x130x95 mm, CAPIMORA	16,66	33,32
			Dosificador jabón 900 ml, plástico ABS, acabado blanco, 233x130x95 mm, mod. Aitana, ref AC70000 de CAPIMORA.		
E03RI	2,000	ud	Barra apoyo abatible doble inoxidable	105,00	210,00
E03RI0020	2,000	ud	Dispens papel higién rollos 250/300 m metál Mediclinics	22,95	45,90
			Dispensador papel higiénico rollos 250/300 m. metálico, acab. epoxi bl. i/cierre Mediclinics		
E03RI0040	2,000	ud	Dispens papel toalla bobina, ABS 340x255x265 mm Mediclinics	37,50	75,00
			Dispensador papel toalla bobina, ABS, 340x255x265 mm, Mediclinics		
			Grupo E03.....		**2.368,22**
E05ABAD0010	1,000	ud	Ventana lamas aluminio lacada color madera 1,00x1,00 m, mosquit.	450,00	450,00
			Ventana lamas reforzadas con mosquitera aluminio lacado color madera, 1,00x1,00 m, completa e instalada		
E05DAAF0050	1,000	ud	Puerta peatonal 2H abat lamas alum lacado madera 1,60x2,10 m,	785,50	785,50
			Puerta peatonal 2H abatible, lamas reforzadas, aluminio lacado color madera, 1,60x2,10 m, mosquitera interior, completa e instalada		
			Grupo E05.....		**1.235,50**
E09A0010	14,747	kg	Alambre de atar de 1,2 mm	0,98	14,45
E09EC	1,000	m²	Chapa acero inoxidable	255,00	255,00
E09EC00201	64,000	m	Perfil chapa laminado en caliente	1,55	99,20
			Perfil chapa laminado en caliente 30x20x1,5		
E09EC1	1,000	u	Tapa y marco pvc reforzado 60X60cm	35,00	35,00
E09E00	3,000	ud	p.p. pequeño material cerradura, bisagras (electrodos, discos)	42,00	126,00
			p.p. pequeño material (electrodos, discos ..)		
E09E0020	369,000	ud	p.p. pequeño material (electrodos, discos)	0,10	36,90
			p.p. pequeño material (electrodos, discos ..)		
			Grupo E09.....		**566,55**
E10AB00101	201,600	ud	Bloque de hormigón de áridos de picón 20x25x50 cm, CE cat. I	1,57	316,51
			Bloque de hormigón de áridos de picón 20x25x50 cm, con marcado CE, categoría I s/UNE-EN 771-3, p=1300-2000 kg/m³, conductividad térmica 0,7 W/mk, Cp=800 J/kg.K, µ=10.		
E10AB0020	100,000	ud	Bloque de hormigón de áridos de picón 20x25x50 cm, CE cat. I	1,27	127,00
			Bloque de hormigón de áridos de picón 20x25x50 cm, con marcado CE, categoría I s/UNE-EN 771-3, p=1300-2000 kg/m³, conductividad térmica 0,7 W/mk, Cp=800 J/kg.K, µ=10.		
E10GB0010	12,000	m	Fleje metálico perforado.	0,16	1,92
E10IAA0040	44,625	m²	Placa hidropanel 12mm hidrófuga	18,00	803,25
E10IAA0210	21,250	m²	Tratamiento de juntas	0,89	18,91
E10IAAB0010	42,500	m²	Estructura portante	5,42	230,35
			Grupo E10.....		**1.497,94**
[illegible]0040	110,000	ud	Separ. plást. arm. horiz. D=12-20 r 40 mm	0,07	7,70
			Separador plástico arm. horizontal, D=12-20, recub. 40 mm		
[illegible]0120	54,000	ud	Separ plást arm vert r 40 mm D acero 12-20	0,05	2,70
			Separador plástico arm. vertical, r 40 mm, D acero 12-20.		
			Grupo E13.....		**10,40**
E15AD	1,000	ud	Depuradora biológica oxidación 2500 litros	3.400,00	3.400,00
E15AD0630	1,000	ud	Grifería monomando lavabo, adaptado	45,30	45,30
E15AD1	1,000	ud	Depósito agua lluvia con filtro y bomba 5000 litros	3.850,00	3.850,00
E15AD11	20,000	m²	Lámina estanca caucho EPDM 1,2mm	8,45	169,00
			Grupo E15.....		**7.464,30**

VISADO CALIDAD | Las Palmas.
Tramitación y depósito electrónico CALIDAD con nº de visado de calidad E-0171320 con fecha 30/10/2020. Nº Doc. 2 de 2.
Autenticidad verificable en coitilpa.e-gestion.es/validacion.aspx con CSV CAreqhnh5q8953020201 0271333
El otorgamiento de este sello, verifica la conformidad y calidad de la tramitación eléctrica, tal como recoge el Art. 4.5 del Decreto Autonómico 14/2009, para su presentación ante el Centro Directivo competente del Gobierno de Canarias. Documento con firma electrónica y Sello de Tiempo (Notaria electrónica).

LISTADO DE MATERIALES VALORADO (Pres)

Roque Bentayga LOTE I

CÓDIGO	CANTIDAD	UD	RESUMEN	PRECIO	IMPORTE
E18AA0280	27,500	m²	Lám betún LBM-40-FP, MORTERPLAS FP 4 kg, TEXSA	4,82	132,55
			Lámina de betún plastomérico APP, no auto protegida, de elevado punto de reblandecimiento, con armadura de fieltro de poliéster (FP) de alto gramaje y acabado en film termo fusible por ambas caras, LBM-40-FP, 4 kg, UNE-EN 13707, con marcado CE, MORTERPLAS FP 4 kg, TEXSA		
E18JA0305	1,628	l	Masilla poliuretano, PUMALASTIC-PU	13,67	22,25
			Masilla monocomponente en base poliuretano para sellar y pegar, de 600 ml, PUMALASTIC-PU, Grupopuma		
			Grupo E18.....		**154,80**
E22IA	120,000	m	Conductor cobre 1x3x2,5mm² Cu RZ1-K AS 0,6/1kV	1,20	144,00
			Conductor de cobre H07Z1-K, 750 V, CPR Cca-s1b,d1,a1 unipolar de 2,5 mm² de sección.		
			Grupo E22.....		**144,00**
E24AM	1.000,000	m	Tubo PE D 25 mm, 6 Atm	0,45	450,00
E24AM1	2.000,000	m	Tubo PE D 16 mm, 6 Atm	0,25	500,00
E24AM11	1,000	u	Boya llenado charca.	45,00	45,00
E24AM111	1,000	u	Programador riego exterior con electroválvula automática 230V	150,00	150,00
E24AMA0030	80,000	m	Tubo PE D 25 mm, 10 Atm	1,00	80,00
E24ANA0030	52,000	ud	Abrazadera tuberia plástica Ø25	0,27	14,04
E24ANA0170	38,000	ud	PP llaves y piezas especiales	9,25	351,50
			Codo igual PushCheck 25 mm, para tuberías PE-Xa ECOH y PERT/AL/PART de SHARKBITE, con garantía certificada por AENOR. Aplicaciones; Agua Fría: temperatura 20 °C y presión 1 MPa (10 bar), Agua Caliente Sanitaria (ACS): temperatura 70 °C y presión 1 MPa (10 bar).		
E24GG0010	3,000	ud	Llave escuadra M/M 1/2x3/8" Arco	2,43	7,29
E24HA0080	1,000	ud	Flexible H-H 3/8x3/8 de 35 cm Tucai	1,38	1,38
			Grupo E24.....		**1.599,21**
E28BA0110	9,000	ud	Tapa redonda y marco cuadrado Ø 350 mm, fundición dúctil, B-125,	54,12	487,08
			Tapa redonda y marco cuadrado de fundición dúctil, clase B-125, cumpliendo norma EN-124, con medidas exteriores de marco 500x500x30 mm y hueco libre de Ø 350 mm, certificado AENOR, peso del conjunto tapa y marco de 19 Kg, con marcado fundido en relieve antideslizante, s/ norma EN-124, ref TC 250, de EJ-NORINCO		
E28GA0240A	5,000	m	Tub. PVC cobre pluviales .D 80 mm	10,29	51,45
E28BB0270B	70,000	m	Tub. PVC-SN saneam. D 160 mm	15,00	1.050,00
E28BB0270B1	25,000	m	Tub. 63mm corrugado doble capa	1,20	30,00
E28LCA0100	1,000	ud	Válvula lavabo-bidé 1 1/2x70 C-76 Clearplast	3,88	3,88
			Grupo E28.....		**1.622,41**
E31AB0050	40,000	ud	Puntal metál 3 m (50 puestas)	0,28	11,20
			Puntal metálico 3 m (50 puestas).		
E31EB0010	12,060	ud	Escuadra, 50 usos	0,03	0,36
E31FB0020	12,060	ud	Cremallera, 50 usos	0,07	0,84
E31GB0030	72,000	ud	Panel metálico 50x50 cm, 50 usos	0,33	23,76
E31CD0030	0,058	ud	Andamio para interiores verticales.	27,05	1,56
			Andamio (de borriquetas) para interior para superficies verticales.		
			Grupo E31.....		**37,73**
EBAA05001	1.300,000	m²	Adoquín bicapa hormigón 200x100x60mm	0,35	455,00
			Baldosa de gres porcelánico prensado, rectificado, grupo BIa, UNE-EN-14411, absorción de agua E <=0,5% , clase 1, de 30X60 cm, con marcado CE, Urban, Keraben		
			Grupo E33.....		**455,00**
E35A	22,500	l	Imprimación de secado rápido, resina minio	5,50	123,75
E35AB018	13,500	l	Esmalte sintético antioxidante	18,00	243,00
E35AB0180	278,850	l	Pintura acrílica, satinada p/int/ext, Palcril	8,01	2.233,59
			Pintura acrílica a base de copolímeros acrílicos color a definir satinada para interior y exterior, rendimiento 10-12 m²/l, Palcril, de Palcanarias		
E35GA0060	5,000	kg	Emulsión asfáltica tipo ED, Imperpuma	1,75	8,75
			Emulsión asfáltica tipo ED, p/imperm. terrazas...(1 kg/m²), Imperpuma		
	200,000	kg	Pintura impermeabilizante de copolímeros acrílicos	4,00	800,00

VISADO CALIDAD | Las Palmas.
Tramitación y depósito electrónico CALIDAD con nº de visado de calidad E-0171320 con fecha 30/10/2020. Nº Doc. 2 de 2.
Autenticidad verificable en coitilpa.e-gestion.es/validacion.aspx con CSV: CAreglhnh5q8953020201027133
El otorgamiento de este sello, verifica la conformidad y calidad de la instalación eléctrica tal como recoge el Art. 4 del Decreto 141/2009, de 10 de noviembre, por el que se aprueba el Reglamento Regulador del Ejercicio de la Actividad Profesional de Instalador de Instalaciones Eléctricas en Canarias. Documento con firma electrónica. Según Ley 8/2011 (Notario electrónico) para su presentación ante el Centro Directivo competente del Gobierno de Canarias.

COGITIPA | Las Palmas
VISADO con fecha 13/10/2020. Número de VISADO E-0171320
Emisión y sellado electrónico. Documentación con firma electrónica emitida mediante certificado reconocido por el Ministerio de Industria y Comercio.
Autenticidad verificable en coitilpa.e-gestion.es/validacion.aspx con CSV: EVaxgx2oi2r76613202010471355

LISTADO DE MATERIALES VALORADO (Pres)

Roque Bentayga LOTE I

CÓDIGO	CANTIDAD	UD	RESUMEN	PRECIO	IMPORTE
E35HA0	10,000	kg	Pintura epoxi tráfico intenso, satinado colores	40,00	400,00
			Pintura epoxi antipolvo para pavimentos, colores: rojo, verde o gris, 240 WB satinado pavimentos de Cin		
E35HA0050	3,150	kg	Pintura epoxi antipolvo p/pavim, 240 WB satinado pavimentos	17,93	56,48
			Pintura epoxi antipolvo para pavimentos, colores: rojo, verde o gris, 240 WB satinado pavimentos de Cin		
E35KH0010	3,000	kg	Pintura al cemento	1,34	4,02
E35LAD0160	12,320	l	Imprim fosfocromatante, Palverol Metal Primer	16,38	201,80
			Imprimación fosfocromatante, para superficies férricas y no férricas, gris, acabado semi-mate, rendimiento 14-16 m²/l, Palverol Metal Primer, de Palcanarias		
			Grupo E35.....		**4.071,39**
E38AE0100	2,000	ud	Arnés anticaídas top 3, Würth	176,90	353,80
			Arnés anticaídas top 3, con marcado CE, Würth		
E38AELIN	2,000	ud	Línea de vida móvil 20 m	73,33	146,66
E38BB0030	3,000	ud	Anclaje metál. barandilla tipo sargento.	22,50	67,50
			Anclaje metálico de barandilla tipo sargento.		
E38CA0020	6,000	mes	Caseta tipo vest., almacén o comedor, 4x2,4x2,4 m	80,00	480,00
			Caseta tipo vestuario, almacén o comedor de 4,0 x 2,4 x 2,4 m.		
E38CA0025	6,000	mes	Caseta tipo sanitaria, 4,0 x 2,4 x 2,4 m.	160,50	963,00
			Caseta tipo sanitaria de 4,0 x 2,4 x 2,4 m.		
E38DA0030	4,000	ud	Transp., descarga y post. recogida caseta obra	204,00	816,00
			Transporte, descarga y posterior recogida de caseta de obra.		
E38DB0030	0,060	ud	Fregadero p/adaptar a caseta obra	172,49	10,35
			Lavabo o fregadero para adaptar a caseta provisional de obra.		
E38DB0050	0,300	ud	Taquilla metál. sucesiva 1,8x0,3x0,5 mm, p/4 obreros	159,00	47,70
			Taquilla metálica sucesiva 1800x300x500 mm, para 4 obreros.		
E38E0010	1,000	ud	Botiquín metál. tipo maletín c/contenido	49,88	49,88
			Botiquín metálico tipo maletín preparado para colgar en pared, con contenido.		
			Grupo E38.....		**2.934,89**
E41CA0010	7,350	t	Tasa gestor aut. valorización residuos asfalto 170302	12,81	94,15
			Tasa de gestor autorizado valoración en residuos de asfalto, sin sustancias peligrosas, LER 1700302		
E41CA0040	11,700	t	Tasa gestor aut. valorización residuos bloqes y ladrillos 170102	10,20	119,34
			Tasa de gestor autorizado valorización en residuos bloques y ladrillos, sin sustancias peligrosas, 17012		
E41CA0050	35,150	t	Tasa gestor autorizado tierras y piedras sin contaminar, LER 170	2,50	87,88
			Tasa de gestor autorizado en tierras y piedras sin materia orgánica o vegetal y sin sustancias peligrosas ni suelo contaminado, LER 170504.		
E41CA0120	0,010	t	Tasa gestor aut. valorización residuos vidrio, LER 170202	1,91	0,02
			Tasa de gestor autorizado valoración en residuos de vidrio, sin sustancias peligrosas, LER 170202.		
E41CA0130	0,100	t	Tasa gestor aut. valorización residuos madera, LER 170201	1,01	0,10
			Tasa de gestor autorizado valoración en residuos de madera, LER 170201		
E41CA0140	0,010	t	Tasa gestor aut. valorización residuos plástico, LER 170203	2,04	0,02
			Tasa de gestor autorizado valoración en residuos de plástico, LER 170203		
[illegible]CA0150	0,010	t	Tasa gestor aut. valorización residuos papel y cartón, LER 20010	1,71	0,02
			Tasa de gestor autorizado valoración en residuos de papel y cartón, LER 200101		
[illegible]A0160	0,500	t	Tasa gestor aut. valorización residuos hierro y acero, LER 17040	0,99	0,50
			Tasa de gestor autorizado valoración en residuos de hierro y acero, LER 170405 (tasa vertido cero, abonable por el gestor de residuos)		
			Grupo E41.....		**302,02**
[illegible]010	308,000	h	Oficial primera	14,49	4.462,92
M01A0020	2,000	h	Oficial segunda	14,14	28,28
M01A0030	691,638	h	Peón	13,64	9.433,94
M01B0010	15,400	h	Oficial cerrajero	14,49	223,15
M01B0020	20,800	h	Ayudante cerrajero	13,76	286,21
M01B0050	59,000	h	Oficial fontanero	14,49	854,91
M01B0060	58,000	h	Ayudante fontanero	13,76	798,08
M01B0070	5,500	h	Oficial electricista	14,49	79,70
[illegible]	1,800	h	Ayudante electricista	13,76	24,77

VISADO CALIDAD | Las Palmas.
Tramitación y depósito electrónico CALIDAD con nº de visado de calidad E-0171320 con fecha 30/10/2020. Nº Doc. 2 de 2.
Autenticidad verificable en coitilpa.e-gestion.es/validacion.aspx con CSV CAreglhnh5c895302020100271333
El otorgamiento de este sello, verifica la conformidad y calidad de la instalación eléctrica, al como recoge el Art. 47 del Decreto Autonómico 141/2009
Nota a su presentación ante el Centro Directivo competente del Gobierno de Canarias. Documento con firma electrónica y Sellos de Tiempo (Documento electrónico)

COGITILPA | Las Palmas.
VISADO con fecha 13/10/2020. Número de VISADO E-0171320
Emisión y sellado electrónico. Documentación con firma electrónica emitida mediante certificado reconocido por el Ministerio de Industria y Comercio.
Autenticidad verificable en coitilpa.e-gestion.es/validacion.aspx con CSV: EVaxgx2oi2r76613202010471355

LISTADO DE MATERIALES VALORADO (Pres)

Roque Bentayga LOTE I

CÓDIGO	CANTIDAD	UD	RESUMEN	PRECIO	IMPORTE
M01B0090	147,380	h	Oficial pintor	14,49	2.135,54
M01B0100	219,380	h	Ayudante pintor	13,76	3.018,67
			Grupo M01		**21.346,16**
M04.24	4,000	ud	Toma de corriente sobrepuesta IP-44	24,70	98,80
			Grupo M04		**98,80**
M11	120,000	m²	Malla de fibra de vidrio, de 58 g/m²	1,50	180,00
			Grupo M11		**180,00**
MAT	1,000	m2	Panel de madera pino autoclave con postes	190,00	190,00
			Grupo MAT		**190,00**
P99	1,000	ud	Pastor eléctrico 230V 200 m cinta, aisladores y postes	685,00	685,00
			Grupo P1		**685,00**
P13BP0201	4,500	u	Poste madera 1,5 m	10,25	46,13
P13BS0301	9,000	m2	Valla madera pino autoclave	15,20	136,80
P13VT251	1,000	u	P.abat. madera 1,50x1,50 m	165,20	165,20
			Grupo P13		**348,13**
P2	1,000	ud	Alargador 50mm 3x1,5mm² Cu H05VV	60,00	60,00
			Extintor portátil de polvo polivalente, 6 kg, fuegos ABC, s/ UNE EN 54		
			Grupo P2		**60,00**
QAA0020	6,516	h	Retroexcavadoras 70,1 kW	32,38	210,99
			Retroexcavadoras sobre ruedas, 70,1 kW, peso en orden de trabajo 8479 kg		
QAA0070	1,409	h	Pala cargadora sobre neumáticos, 114 kW	44,23	62,31
			Pala cargadora sobre neumáticos, 114 kW, peso en orden de trabajo 13050 kg		
QAA0100	27,000	h	Excavadora sobre neumáticos, 105 kW	49,87	1.346,49
			Excavadoras sobre neumáticos, 105 kW, peso en orden de trabajo 15410 kg		
QAA0160	1,150	h	Compactador de suelo 65 kW	36,68	42,18
			Compactador de suelo 65 kW, peso en orden de trabajo 7210 kg		
			Grupo QAA		**1.661,97**
QAB0030	13,499	h	Camión basculante 15 t	6,30	85,04
			Grupo QAB		**85,04**
QAD0010	3,586	h	Hormigonera portátil 250 l	4,48	16,07
			Grupo QAD		**16,07**
QBA0010	4,125	h	Vibrador eléctrico	6,46	26,65
QBA0101	10,000	m	Albardilla color blanco 500x200x50mm	9,91	99,10
			Albardilla prefabricada de hormigón de color blanco, para cubrición de muros, en piezas de 500x200x50 mm, con goterón, y anclaje metálico de acero inoxidable en su cara inferior.		
			Grupo QBA		**125,75**
QBD0020	1,105	h	Compactador manual, tipo pequeño de rodillo vibrante de 0,60 t	2,84	3,14
			Grupo QBD		**3,14**
0010	3,000	h	Fratasadora	3,32	9,96
			Grupo QBF		**9,96**
50	50,000	m	Conductor 750 V. 2,5 mm2. Cu	0,41	20,50
50	1,000	u	Cto. proyector 1.500 W.	44,58	44,58
60	1,000	u	Lámpara halógena lineal 230 V. 1.500 W.	8,23	8,23
			Grupo SPI		**73,31**
SVSICC25	3,000	u	Casco de obra ajustable c/rueda	6,52	19,56
SVSICG25	3,000	u	Gafas protec. contra impactos	7,48	22,44
SVSICG50	3,000	u	Gafas protec. polvo	2,92	8,76
SVSICP150	1,000	u	Pantalla fija para soldadura	7,77	7,77
SVSIMA50	3,000	u	Guantes de nitrilo anti-corte	1,53	4,59
SVSIMN75	3,000	u	Guantes de neopreno protec. productos químicos	2,22	6,66
	3,000	u	Cascos protec. auditiva	20,04	60,12

VISADO CALIDAD | Las Palmas.
Tramitación y depósito electrónico CALIDAD con nº de visado de calidad E-0171320 con fecha 30/10/2020. Nº Doc. 2 de 2.
Autenticidad verificable en coitilpa.e-gestion.es/validacion.aspx con CSV CAreglhn5q895302020102713 33.
El otorgamiento de este sello verifica la información de calidad de la instalación eléctrica tal como recoge el Art. 42 del Decreto Automático 141/2009, para su presentación ante el Centro Directivo competente del Gobierno de Canarias. Documento con firma electrónica y Sello de tiempo (Notario electrónico)

COGITILPA | Las Palmas.
VISADO con fecha 19/10/2020. Número de VISADO E-0171320
Emisión y sellado electrónico. Documentación con firma electrónica emitida mediante certificado reconocido por el Ministerio de Industria y Comercio.
Autenticidad verificable en coitilpa.e-gestion.es/validacion.aspx con CSV: EVaxgx2oi2r76613202010471355

LISTADO DE MATERIALES VALORADO (Pres)

Roque Bentayga LOTE I

CÓDIGO	CANTIDAD	UD	RESUMEN	PRECIO	IMPORTE
SVSIP175	3,000	u	Botas altas de agua	8,04	24,12
SVSIP235	1,000	u	Manguitos cuero	6,98	6,98
SVSIP25	3,000	u	Zapatos de seguridad c/puntera de aluminio	27,36	82,08
SVSIUC25	3,000	u	Chaleco reflectante	11,45	34,35
SVSIUN50	0,750	u	Cinturón portaherramientas 10 bolsillos	19,26	14,45
SVSIUP75	3,000	u	Traje impermeable de poliester	6,07	18,21
SVSIUPM25	3,000	U	Mono de trabajo	12,00	36,00
SVSIUPM50	1,000	u	Mandil de cuero protección soldadura	13,60	13,60
SVSIV025	3,000	u	Mascarilla antipolvo desechable	0,65	1,95
SVSPC150	1,000	u	Extintor polvo quím. ABC 9 kg. eficac. 27A-144B-C	41,88	41,88
SVSPC250	1,000	u	Extintor CO2 5 kg. eficacia 34B	109,60	109,60
SVSPPL150	9,900	m	Chapa grecada y poste acero galv. 3 x 2 m.	33,24	329,08
SVSPPL200	7,500	m3	Hormigón para postes	71,20	534,00
SVSPT170	100,000	U	Seta plástica protección armaduras	0,20	20,00
SVSS170	0,330	u	Panel señalizaciones varias de PVC 1 x 0.7 m.	3,35	1,11
			Grupo SVS.....		**1.397,30**

Resumen	
Mano de obra.....	20.605,65
Materiales.....	37.464,71
Maquinaria.....	1.872,04
Otros.....	0,00
TOTAL.....	**56.588,03**

VISADO CALIDAD | Las Palmas.
Tramitación y depósito electrónico CALIDAD con nº de visado de calidad E-0171320 con fecha 30/10/2020. Nº Doc. 2 de 2.
Autenticidad verificable en coitilpa.e-gestion.es/validacion.aspx con CSV CAreglhnh5q8953020201027133 3
El otorgamiento de este sello, verifica la conformidad y calidad de la instalación eléctrica, tal como recoge el Art. 47 del Decreto Autonómico 91/2009, para su presentación ante el Centro Directivo competente del Gobierno de Canarias. Documento con firma electrónica y Sello de Tiempo (Fecha Hora Oficial).

1.2 PRECIOS DESCOMPUESTOS

VISADO CALIDAD | Las Palmas.
Tramitación y depósito electrónico CALIDAD con nº de visado de calidad E-0171320 con fecha 30/10/2020. Nº Doc. 2 de 2.
Autenticidad verificable en coitilpa.e-gestion.es/validacion.aspx con CSV CAreglhnh5q8953020201027133 3
El otorgamiento de este sello, verifica la conformidad y calidad de la instalación eléctrica, tal como recoge el Art. 47 del Decreto Autonómico 141/2009,
para su presentación ante el Centro Directivo competente del Gobierno de Canarias. Documento con firma electrónica y Sello de Tiempo (Notario electrónico)

COGITILPA | Las Palmas.
Tramitación telemática de VISADO E-0171320
Emisión y sellado electrónico. Documentación con firma electrónica emitida mediante certificado reconocido por el Ministerio de Industria y Comercio.
Autenticidad verificable en coitilpa.e-gestion.es/validacion.aspx con CSV: EVaxgx2oi2r76613202010471355

CUADRO DE DESCOMPUESTOS

Roque Bentayga LOTE I

CÓDIGO	CANTIDAD	UD	RESUMEN	PRECIO	SUBTOTAL	IMPORTE

CAPÍTULO L1.1 SALA DE ENERGÍA

SUBCAPÍTULO L1.1.1 DEMOLICIONES

02.001		**ud**	**Desmantelamiento valla métalica**			
			Desmantelamiento valla metálica existente mirador.			
M01A0030	4,000	h	Peón	13,64	54,56	
			Suma la partida.....			54,56
			Costes indirectos.....		4,00%	2,18
			TOTAL PARTIDA			**56,74**

Asciende el precio total de la partida a la mencionada cantidad de CINCUENTA Y SEIS EUROS con SETENTA Y CUATRO CÉNTIMOS

02.003		**m²**	**Demolición de muro de fábrica**			
			Demolición del actual muro de fábrica del mirador en la zona de ampliación.			
M01A0030	3,000	h	Peón	13,64	40,92	
			Suma la partida.....			40,92
			Costes indirectos.....		4,00%	1,64
			TOTAL PARTIDA			**42,56**

Asciende el precio total de la partida a la mencionada cantidad de CUARENTA Y DOS EUROS con CINCUENTA Y SEIS CÉNTIMOS

02.004		**m**	**Demolición de bordes cubiertas**			
			Demolición bordes cubierta para nuevos anclajes losa de hormigón zona de ampliación.			
M01A0030	0,500	h	Peón	13,64	6,82	
			Suma la partida.....			6,82
			Costes indirectos.....		4,00%	0,27
			TOTAL PARTIDA			**7,09**

Asciende el precio total de la partida a la mencionada cantidad de SIETE EUROS con NUEVE CÉNTIMOS

SUBCAPÍTULO L1.1.2 OBRA CIVIL

D03B00401		**u**	**Anclaje químico estructural 12mm**			
			Anclaje químico estructural realizado sobre hormigón de 20 N/mm² de resistencia característica mínima, mediante perforación de 14 mm de diámetro y 135 mm de profundidad, relleno del orificio con inyección de resina epoxi, libre de estireno, y posterior inserción de redondo de acero 12 mm de diámetro y 160 mm de longitud.			
M01A0010	0,096	h	Oficial primera	14,49	1,39	
M01A0030	0,096	h	Peón	13,64	1,31	
E01HCA00100	0,100	u	Cartucho resina epoxi	15,00	1,50	
E01HCA00102	1,000	u	Anclaje redondo 12mm	1,69	1,69	
			Suma la partida.....			5,89
			Costes indirectos.....		4,00%	0,24
			TOTAL PARTIDA			**6,13**

Asciende el precio total de la partida a la mencionada cantidad de SEIS EUROS con TRECE CÉNTIMOS

D05BA00301		**m³**	**Horm. arm muro, HA-30/B/20/IIb, 50kg/m³ B400S.**			
			Hormigón armado en muros, HA-30/B/20/IIb, armado con 50 kg/m³ de acero B 400 S, incluso elaboración, colocación de las armaduras, separadores, encofrado, desencofrado, vertido, vibrado y curado, s/EHE-08 y C.T.E. DB SE.			
[illegible]A0010	0,500	h	Oficial primera	14,49	7,25	
[illegible]A0030	0,500	h	Peón	13,64	6,82	
[illegible]HCC0050	1,000	m³	Horm prep HA-30/B/20/IIb	87,25	87,25	
[illegible]10	95,000	kg	Acero corrugado B 400 S, elaborado y colocado.	1,15	109,25	
[illegible]10	0,500	h	Vibrador eléctrico	6,46	3,23	
[illegible]10	0,180	m³	Agua	1,84	0,33	
[illegible]0030	0,015	ud	Andamio para interiores verticales.	27,05	0,41	
[illegible]0120	24,000	ud	Separ plást arm vert r 40 mm D acero 12-20	0,05	1,20	
A05AD00301	8,000	m²	Encofrado y desencof. en muro con paneles metálicos.	18,43	147,44	
			Suma la partida.....			363,18
			Costes indirectos.....		4,00%	14,53
			TOTAL PARTIDA			**377,71**

Asciende el precio total de la partida a la mencionada cantidad de TRESCIENTOS SETENTA Y SIETE EUROS con SETENTA Y UN CÉNTIMOS

VISADO CALIDAD | Las Palmas.
Tramitación y depósito electrónico CALIDAD con nº de visado de calidad E-0171320 con fecha 30/10/2020. Nº Doc. 2 de 2.
Autenticidad verificable en coitilpa.e-gestion.es/validacion.aspx con CSV CAreglhnh5q8953020201027133
El otorgamiento de este sello, verifica la conformidad de la instalación eléctrica, tal como recogen el Art. 4º del Decreto Autonómico 141/2009, para su presentación ante el Centro Directivo competente del Gobierno de Canarias. Documento con firma electrónica y sello de Tiempo (Notario electrónico)

CUADRO DE DESCOMPUESTOS

Roque Bentayga LOTE I

CÓDIGO	CANTIDAD	UD	RESUMEN	PRECIO	SUBTOTAL	IMPORTE
D05BB00301		**m³**	**Horm. arm losas y vigas, HA-30/B/20/IIb 50kg/m³ B400S.**			
			Hormigón armado en vigas y losas, HA-30/B/20/IIb, armado con 50 kg/m³ acero B 400 S, incluso elaboración, colocación de las armaduras, separadores, encofrado y desencofrado, vertido, vibrado y curado, s/EHE-08 y C.T.E. DB SE.			
M01A0010	0,500	h	Oficial primera	14,49	7,25	
M01A0030	0,500	h	Peón	13,64	6,82	
E01HCC0050	1,000	m³	Horm prep HA-30/B/20/IIb	87,25	87,25	
A04A0010	100,000	kg	Acero corrugado B 400 S, elaborado y colocado.	1,15	115,00	
QBA0010	0,500	h	Vibrador eléctrico	6,46	3,23	
E01E0010	0,090	m³	Agua	1,84	0,17	
E13DA0040	22,000	ud	Separ. plást. arm. horiz. D=12-20 r 40 mm	0,07	1,54	
A05AC00200	4,000	m²	Encofrado y desencof. en vigas y losas.	23,47	93,88	
			Suma la partida.....			315,14
			Costes indirectos.....		4,00%	12,61
			TOTAL PARTIDA			**327,75**

Asciende el precio total de la partida a la mencionada cantidad de TRESCIENTOS VEINTISIETE EUROS con SETENTA Y CINCO CÉNTIMOS

D08C00301		**m²**	**Formación de pendientes impermeabilizada**			
			Cubierta a base de hormigón aligerado de 10 cm de espesor medio en formación de pendientes, capa de mortero 1:6 de 2 cm de espesor; -lámina asfáltica no protegida de betún elastómero (SBS), con armadura de fieltro poliéster (FP), tipo LBM-40-FP; Incluso p.p. de solapes y encuentros con elementos verticales. s/UNE 104-401.			
M01A0010	0,500	h	Oficial primera	14,49	7,25	
M01A0030	0,500	h	Peón	13,64	6,82	
A02B0010	0,100	m³	Hormigón aligerado de cemento y picón.	68,25	6,83	
A02A0040	0,020	m³	Mortero 1:6 de cemento	97,25	1,95	
E18BA0280	1,100	m²	Lám betún LBM-40-FP, MORTERPLAS FP 4 kg, TEXSA	4,82	5,30	
E17KB0040	0,350	kg	Butano	0,96	0,34	
			Suma la partida.....			28,49
			Costes indirectos.....		4,00%	1,14
			TOTAL PARTIDA			**29,63**

Asciende el precio total de la partida a la mencionada cantidad de VEINTINUEVE EUROS con SESENTA Y TRES CÉNTIMOS

D07AE00400		**m**	**Murete fáb. bloq arm. enfosc impermeabiliz. 1,20m con albardilla**			
			Murete formado por fábrica de bloques de 50x25x20 cm, de 120 cm de altura, con correa de hormigón HA-25/P/16/I de 0,20 x 0,15 m, armada con 4 D 10 y estribos D 6 c/ 30cm de acero B 400 S, impermeabilizado con pintura asfáltica, enfoscada en dos caras con mortero 1:3 de cemento y arena, y tirolesa y pintura al cemento en el exterior, remate superior con albardilla, totalmente acabada, i/ separadores, encofrado y desencofrado, vertido del hormigón, vibrado y curado.			
M01A0010	1,700	h	Oficial primera	14,49	24,63	
M01A0030	0,850	h	Peón	13,64	11,59	
M01B0090	0,200	h	Oficial pintor	14,49	2,90	
H[illegible]DAB0020	10,000	ud	Bloque de hormigón de áridos de picón 20x25x50 cm, CE cat. I	1,27	12,70	
A02E0080	0,010	m³	Mortero 1:3:7 de cemento, arena y picón.	86,24	0,86	
A03A0080	0,030	m³	Hormigón en masa HM-25/P/16/I	108,21	3,25	
A04A0010	2,000	kg	Acero corrugado B 400 S, elaborado y colocado.	1,15	2,30	
E35GA0060	0,500	kg	Emulsión asfáltica tipo ED, Imperpuma	1,75	0,88	
[illegible]A0010	0,300	m²	Encofrado y desencof. en zunchos y pilaretes.	12,57	3,77	
[illegible]0010	0,017	m³	Mortero 1:3 de cemento	118,72	2,02	
[illegible]H0010	0,300	kg	Pintura al cemento	1,34	0,40	
[illegible]0	0,050	h	Vibrador eléctrico	6,46	0,32	
[illegible]01	1,000	m	Albardilla color blanco 500x200x50mm	9,91	9,91	
			Suma la partida.....			75,53
			Costes indirectos.....		4,00%	3,02
			TOTAL PARTIDA			**78,55**

Asciende el precio total de la partida a la mencionada cantidad de SETENTA Y OCHO EUROS con CINCUENTA Y CINCO CÉNTIMOS

VISADO CALIDAD | Las Palmas.
Tramitación y depósito electrónico CALIDAD con nº de visado de calidad E-0171320 con fecha 30/10/2020. Nº Doc. 2 de 2.
Autenticidad verificable en coitilpa.e-gestion.es/validacion.aspx con CSV CAreqlhn59895302020102713 33
Podrá comprobar que el sello digital de calidad de la instalación eléctrica comprueba la conformidad con el Art. 47 del Decreto autonómico 141/2009, de 10 de noviembre, por el que se aprueba el Reglamento de Instalaciones Eléctricas de Canarias. Verifica la conformidad de la instalación eléctrica con el Reglamento Electrónica y Sello de tiempo (Notario electrónico) a la presentación ante el Centro Directivo competente del Gobierno de Canarias. Documento firmado electrónicamente

CUADRO DE DESCOMPUESTOS

Roque Bentayga LOTE I

CÓDIGO	CANTIDAD	UD	RESUMEN	PRECIO	SUBTOTAL	IMPORTE
D03A00301		**m²**	**Solera hormigón masa HM-20/B/20/I, e=20 cm fratasado.**			
			Solera de hormigón en masa de 20 cm de espesor, con hormigón de HM-20/B/20/I, armada con malla electrosoldada # 15x15 cm D 5mm, incluso elaboración, vertido, extendido, vibrado, formación de pendientes, fratasado a máquina y ruleteado, curado y formación de juntas de dilatación.			
M01A0010	0,010	h	Oficial primera	14,49	0,14	
M01A0030	0,200	h	Peón	13,64	2,73	
E01HCA0010	0,200	m³	Horm prep HM-20/B/20/I	79,13	15,83	
QBF0010	0,200	h	Fratasadora	3,32	0,66	
E01E0010	0,015	m³	Agua	1,84	0,03	
E01AB0010	1,050	m²	Malla electros. cuadrícula 15x15 cm, ø 5-5 mm	1,75	1,84	
			Suma la partida.....			21,23
			Costes indirectos.....		4,00%	0,85
			TOTAL PARTIDA			**22,08**

Asciende el precio total de la partida a la mencionada cantidad de VEINTIDOS EUROS con OCHO CÉNTIMOS

D11BAA02000		**m²**	**Solado adoquin hormigón fino**			
			Pavimento con adoquín bicapa de hormigón, formato rectangular, 200x100x60 mm, acabado superficial liso, color gris, aparejado a matajunta para tipo de colocación flexible, sobre una capa de mortero 1:4 de 0,5 a 5 mm de diámetro, cuyo espesor final, una vez colocados los adoquines y vibrado el pavimento con bandeja vibrante de guiado manual, será uniforme y estará comprendido entre 3 y 5 cm, dejando entre ellos una junta de separación entre 2 y 3 mm, para su posterior relleno con mortero seco.			
M01A0010	0,700	h	Oficial primera	14,49	10,14	
M01A0030	0,500	h	Peón	13,64	6,82	
E11BAA05001	52,000	m²	Adoquín bicapa hormigón 200x100x60mm	0,35	18,20	
E01MB01400	0,040	m³	Mortero de cemento CEM II/B-P 32,5 N tipo M-10 1/4	133,30	5,33	
			Suma la partida.....			40,49
			Costes indirectos.....		4,00%	1,62
			TOTAL PARTIDA			**42,11**

Asciende el precio total de la partida a la mencionada cantidad de CUARENTA Y DOS EUROS con ONCE CÉNTIMOS

D07AA0010		**m²**	**Fábrica bl.hueco sencillo 20x25x50 cm con dinteles**			
			Fábrica de bloques huecos de hormigón vibrado de 20 cm de espesor (20x25x50), con marcado CE, categoría I según UNE-EN 771-3, recibidos con mortero industrial M 2,5, con marcado CE s/UNE-EN 998-2, incluso aplomado, replanteo, nivelado, humedecido del bloque, grapas metálicas de unión a la estructura, ejecución de dinteles y jambas y encuentros y parte proporcional de refuerzo de esquinas y cruces con acero B 400 S.			
M01A0010	0,500	h	Oficial primera	14,49	7,25	
M01A0030	0,500	h	Peón	13,64	6,82	
A02A0120	0,025	m³	Mortero industrial M 2,5	171,42	4,29	
E10CB0010	0,500	m	Fleje metálico perforado.	0,16	0,08	
A02A0010	0,150	kg	Acero corrugado B 400 S, elaborado y colocado.	1,15	0,17	
H01GD0030	0,001	ud	Andamio para interiores verticales.	27,05	0,03	
E07AB00101	8,400	ud	Bloque de hormigón de áridos de picón 20x25x50 cm, CE cat. I	1,57	13,19	
			Suma la partida.....			31,83
			Costes indirectos.....		4,00%	1,27
			TOTAL PARTIDA			**33,10**

ende el precio total de la partida a la mencionada cantidad de TREINTA Y TRES EUROS con DIEZ CÉNTIMOS

100		**m²**	**Enfosc maestread fratasado .mort 1:3**			
			Enfoscado maestreado fratasado interior-exterior , con mortero 1:3 de cemento y arena, incluso remate de huecos y aristas, limpieza y humedecido del soporte.			
010	0,600	h	Oficial primera	14,49	8,69	
030	0,600	h	Peón	13,64	8,18	
010	0,015	m³	Mortero 1:3 de cemento	118,72	1,78	
E01E0010	0,005	m³	Agua	1,84	0,01	
			Suma la partida.....			18,66
			Costes indirectos.....		4,00%	0,75
			TOTAL PARTIDA			**19,41**

Asciende el precio total de la partida a la mencionada cantidad de DIECINUEVE EUROS con CUARENTA Y UN CÉNTIMOS

VISADO CALIDAD | Las Palmas.
Tramitación y depósito electrónico CALIDAD con nº de visado de calidad E-0171320 con fecha 30/10/2020. Nº Doc. 2 de 2.
Autenticidad verificable en coitilpa.e-gestion.es/validacion.aspx con CSV CAreglhh5c895302020102713 33
El otorgamiento de este sello de calidad de conformidad y calidad de instalación eléctrica, al amparo de lo dispuesto en el Art. 47 del Decreto Autonómico 141/2009, para su presentación ante el Órgano Competente del Gobierno de Canarias. Documento firmado electrónicamente con firma electrónica y Sello de Tiempo Cualificado (Prestador Cualificado de Servicios de Confianza Notario electrónico)

CUADRO DE DESCOMPUESTOS

Roque Bentayga LOTE I

CÓDIGO	CANTIDAD	UD	RESUMEN	PRECIO	SUBTOTAL	IMPORTE
D07JA0010		**ud**	**Recibido precerco interior <2,0 m²**			
			Recibido de precercos interiores menores de 2 m², con mortero de cemento 1:5, incluso anclajes, cajeado de la fábrica y aplomado.			
M01A0010	0,750	h	Oficial primera	14,49	10,87	
M01A0030	0,750	h	Peón	13,64	10,23	
A02A0030	0,014	m³	Mortero 1:5 de cemento	103,74	1,45	
E01MA0010	0,090	kg	Clavos 3"	1,10	0,10	
			Suma la partida.....			22,65
			Costes indirectos.....		4,00%	0,91
			TOTAL PARTIDA			**23,56**

Asciende el precio total de la partida a la mencionada cantidad de VEINTITRES EUROS con CINCUENTA Y SEIS CÉNTIMOS

D07JA0050		**ud**	**Recibido precerco exterior 2 a 4 m²**			
			Recibido de precercos exteriores de 2 a 4 m², con mortero de cemento 1:5, incluso anclajes, cajeado de la fábrica y aplomado.			
M01A0010	1,100	h	Oficial primera	14,49	15,94	
M01A0030	1,100	h	Peón	13,64	15,00	
A02A0030	0,016	m³	Mortero 1:5 de cemento	103,74	1,66	
E01MA0010	0,100	kg	Clavos 3"	1,10	0,11	
B37A0305	0,540	l	Masilla poliuretano, PUMALASTIC-PU	13,67	7,38	
			Suma la partida.....			40,09
			Costes indirectos.....		4,00%	1,60
			TOTAL PARTIDA			**41,69**

Asciende el precio total de la partida a la mencionada cantidad de CUARENTA Y UN EUROS con SESENTA Y NUEVE CÉNTIMOS

A4		**ud**	**Ayudas de albañilería a las instalaciones**			
			Ayudas de albañilería a las distintas instalaciones			
M01A0030	16,000	h	Peón	13,64	218,24	
			Suma la partida.....			218,24
			Costes indirectos.....		4,00%	8,73
			TOTAL PARTIDA			**226,97**

Asciende el precio total de la partida a la mencionada cantidad de DOSCIENTOS VEINTISEIS EUROS con NOVENTA Y SIETE CÉNTIMOS

SUBCAPÍTULO L1.1.3 CARPINTERIA Y CERRAJERIA

D33BAD0010		**ud**	**Ventana lamas aluminio lacado madera 1,00x1,00 m, mosquitera**			
			Ventana de una hoja lamas reforzadas aluminio lacado color madera, con mosquitera, recibido del precerco, montaje, ajuste, aplomado, nivelado, colocación y ayudas de albañilería, según C.T.E.			
M01A0010	1,100	h	Oficial primera	14,49	15,94	
M01A0030	1,100	h	Peón	13,64	15,00	
H035BAD0010	1,000	ud	Ventana lamas aluminio lacada color madera 1,00x1,00 m, mosquit.	450,00	450,00	
A02A0030	0,016	m³	Mortero 1:5 de cemento	103,74	1,66	
E01MA0010	0,100	kg	Clavos 3"	1,10	0,11	
B37A0305	0,540	l	Masilla poliuretano, PUMALASTIC-PU	13,67	7,38	
			Suma la partida.....			490,09
			Costes indirectos.....		4,00%	19,60
			TOTAL PARTIDA			**509,69**

Asciende el precio total de la partida a la mencionada cantidad de QUINIENTOS NUEVE EUROS con SESENTA Y NUEVE CÉNTIMOS

VISADO CALIDAD | Las Palmas.
Tramitación y depósito electrónico CALIDAD con nº de visado de calidad E-0171320 con fecha 30/10/2020. Nº Doc. 2 de 2.
Autenticidad verificable en coitilpa.e-gestion.es/validacion.aspx con CSV CAreglhnh5q8953020201071333
El otorgamiento de este sello de calidad verifica la información y calidad de la instalación eléctrica, tal como recoge el Art. 47 del Decreto Autonómico 141/2009, para poder ejercer la profesión en el Centro Directivo competente del Gobierno de Canarias. Documento con firma electrónica Sello Tiempo (Notario Electrónico)

CÓDIGO	CANTIDAD	UD	RESUMEN	PRECIO	SUBTOTAL	IMPORTE
D23DAAF0050		**ud**	**Puerta peatonal lamas 2H abat alum 1,60x2,10 m,**			
			Puerta peatonal de dos hojas abatibles de lamas reforzadas de aluminio lacado color madera, 1,60x2,10 m, con mosquitera, incluso precerco de aluminio, tapajuntas, herrajes del propio sistema, escuadras, juntas de EPDM, imprimación con liquido sellador en cortes y taladros, tornillos en acero inoxidable, sellado perimetral con masilla de poliuretano. Accesorios, herrajes de colgar y apertura homologados, recibido del precerco, montaje, ajuste, aplomado, nivelado, colocación y ayudas de albañilería, según C.T.E.			
M01A0010	1,100	h	Oficial primera	14,49	15,94	
M01A0030	1,100	h	Peón	13,64	15,00	
E05DAAF0050	1,000	ud	Puerta peatonal 2H abat lamas alum lacado madera 1,60x2,10 m,	785,50	785,50	
A02A0030	0,016	m³	Mortero 1:5 de cemento	103,74	1,66	
E01MA0010	0,100	kg	Clavos 3"	1,10	0,11	
E18EA0305	0,540	l	Masilla poliuretano, PUMALASTIC-PU	13,67	7,38	
			Suma la partida.....			825,59
			Costes indirectos.....		4,00%	33,02
			TOTAL PARTIDA			**858,61**

Asciende el precio total de la partida a la mencionada cantidad de OCHOCIENTOS CINCUENTA Y OCHO EUROS con SESENTA Y UN CÉNTIMOS

D25BL0040		**m**	**Barandilla con pasamanos 1,10 m**			
			Barandilla metálica de protección con pasamanos perfil laminado con barrotes verticales 1,10 m de altura, incluso pequeño material, anclajes, mano de imprimación antioxidante, recibido y colocación.			
M01B0010	0,300	h	Oficial cerrajero	14,49	4,35	
M01B0020	0,600	h	Ayudante cerrajero	13,76	8,26	
E35LAD0160	1,540	l	Imprim fosfocromatante, Palverol Metal Primer	16,38	25,23	
[illegible]0020	41,000	ud	p.p. pequeño material (electrodos, discos)	0,10	4,10	
A02A0010	0,015	m³	Mortero 1:3 de cemento	118,72	1,78	
M01A0010	0,540	h	Oficial primera	14,49	7,82	
M01A0030	0,540	h	Peón	13,64	7,37	
[illegible]EEC00201	8,000	m	Perfil chapa laminado en caliente	1,55	12,40	
			Suma la partida.....			71,31
			Costes indirectos.....		4,00%	2,85
			TOTAL PARTIDA			**74,16**

Asciende el precio total de la partida a la mencionada cantidad de SETENTA Y CUATRO EUROS con DIECISEIS CÉNTIMOS

SUBCAPÍTULO L1.1.4 PINTURAS

D28[illegible]A0040		**m²**	**Pintura plástica satinada, int/ext**			
			Pintura plástica satinada de gran lavabilidad para interior o exterior, Palcril de PALCANARIAS o equivalente, i/imprimación, lijado y empaste, acabado a 2 manos, color a elegir por la D.F.			
M01B0090	0,080	h	Oficial pintor	14,49	1,16	
M01B0100	0,080	h	Ayudante pintor	13,76	1,10	
E35AB0180	0,330	l	Pintura acrílica, satinada p/int/ext, Palcril	8,01	2,64	
			Suma la partida.....			4,90
			Costes indirectos.....		4,00%	0,20
			TOTAL PARTIDA			**5,10**

Asciende el precio total de la partida a la mencionada cantidad de CINCO EUROS con DIEZ CÉNTIMOS

[illegible]F0030		**m²**	**Pintura epoxi antipolvo p/pavim, 240 WB satinado pavimentos**			
			Pintura epoxi de dos componentes, antipolvo, 240 WB satinado pavimentos o equivalente, resistente a los productos químicos, disolventes y a la formación de moho, indicada para pavimentos de parkings, almacenes, laboratorios, industrias alimenticias y farmacéuticas, hospitales... colores: rojo, verde o gris, aplicada a dos manos, con brocha, rodillo, pistola convencional o equipo airless, acabado antideslizante, incluso limpieza y preparación del soporte.			
[illegible]090	0,252	h	Oficial pintor	14,49	3,65	
M01B0100	0,252	h	Ayudante pintor	13,76	3,47	
E35HA0050	0,210	kg	Pintura epoxi antipolvo p/pavim, 240 WB satinado pavimentos	17,93	3,77	
			Suma la partida.....			10,89
			Costes indirectos.....		4,00%	0,44
			TOTAL PARTIDA			**11,33**

Asciende el precio total de la partida a la mencionada cantidad de ONCE EUROS con TREINTA Y TRES CÉNTIMOS

VISADO CALIDAD | Las Palmas.
Tramitación y depósito electrónico CALIDAD con nº de visado de calidad E-0171320 con fecha 30/10/2020. Nº Doc. 2 de 2.
Autenticidad verificable en coitilpa.e-gestion.es/validacion.aspx con CSV CAreqUhn5q8953020201027133
El otorgamiento de este sello verifica la información gráfica al amparo de Art. 47 del Decreto Ley Económico 141/2009, para su presentación ante el Centro Directivo competente del Gobierno de Canarias. Documento en formato electrónico, de acuerdo con la normativa reguladora de la instalación gráfica y calidad de la instalación. Sello de tiempo (Notario electrónico)

CÓDIGO	CANTIDAD	UD	RESUMEN	PRECIO	SUBTOTAL	IMPORTE
CAPÍTULO L1.2 ACCESIBILIDAD Y SEÑALIZACIÓN						
D111		**m²**	**Demolición camino piedra**			
			Demolición camino de piedra y solera de hormigón, acceso exterior centro de interpretación			
M01A0030	3,000	h	Peón	13,64	40,92	
			Suma la partida.....			40,92
			Costes indirectos.....		4,00%	1,64
			TOTAL PARTIDA			**42,56**

Asciende el precio total de la partida a la mencionada cantidad de CUARENTA Y DOS EUROS con CINCUENTA Y SEIS CÉNTIMOS

E15VAP011		**m**	**Valla de madera pino autoclave con postes h=1,50 m**			
			Cercado de 1,50 m de altura realizado con valla de pino autoclave , postes de madera y accesorios, montada i/replanteo y recibido de postes con hormigón HM-20/P/20/I de central.			
M01A0010	0,150	h	Oficial primera	14,49	2,17	
M01A0030	0,150	h	Peón	13,64	2,05	
P13VS0301	1,500	m2	Valla madera pino autoclave	15,20	22,80	
P13PP0201	0,750	u	Poste madera 1,5 m	10,25	7,69	
2	0,060	m³	Horm prep HM-20/B/20/I	79,13	4,75	
			Suma la partida.....			39,46
			Costes indirectos.....		4,00%	1,58
			TOTAL PARTIDA			**41,04**

Asciende el precio total de la partida a la mencionada cantidad de CUARENTA Y UN EUROS con CUATRO CÉNTIMOS

D253B02101		**ud**	**Puerta madera a 2H abatibles, 1,50x1,50 m**			
			Puerta 2 hojas abatibles, de 1,50x1,50 m, madera pino autoclave, incluso cerradura, sistema de cierre y manilla incorporados, bisagras ajustables, p.p. de accesorios, recibido y colocación con postes laterales.			
M01A0010	1,000	h	Oficial primera	14,49	14,49	
M01A0030	1,000	h	Peón	13,64	13,64	
P13VT251	1,000	u	P.abat. madera 1,50x1,50 m	165,20	165,20	
			Suma la partida.....			193,33
			Costes indirectos.....		4,00%	7,73
			TOTAL PARTIDA			**201,06**

Asciende el precio total de la partida a la mencionada cantidad de DOSCIENTOS UN EUROS con SEIS CÉNTIMOS

D22		**u**	**Desmantelamiento sanitarios aseo adaptado**			
			Desmantelamiento sanitarios y utensilios de aseo adaptados.			
M01A0030	4,000	h	Peón	13,64	54,56	
			Suma la partida.....			54,56
			Costes indirectos.....		4,00%	2,18
			TOTAL PARTIDA			**56,74**

Asciende el precio total de la partida a la mencionada cantidad de CINCUENTA Y SEIS EUROS con SETENTA Y CUATRO CÉNTIMOS

D15DE0100		**ud**	**Lavabo accesible adaptado**			
			Lavabo adaptado accesible, incluso elementos de fijación, válvula de desagüe, flexibles con llave de escuadra, con sifón. Instalado con grifería monomando cromado para lavabo, adaptada. Totalmente terminado.			
30050	1,000	h	Oficial fontanero	14,49	14,49	
30060	1,000	h	Ayudante fontanero	13,76	13,76	
AD0400	1,000	ud	Lavabo encimera adaptado	185,00	185,00	
0100	1,000	ud	Válvula lavabo-bidé 1 1/2x70 C-76 Clearplast	3,88	3,88	
0010	2,000	ud	Llave escuadra M/M 1/2x3/8" Arco	2,43	4,86	
0630	1,000	ud	Grifería monomando lavabo, adaptado	45,30	45,30	
			Suma la partida.....			267,29
			Costes indirectos.....		4,00%	10,69
			TOTAL PARTIDA			**277,98**

Asciende el precio total de la partida a la mencionada cantidad de DOSCIENTOS SETENTA Y SIETE EUROS con NOVENTA Y OCHO CÉNTIMOS

VISADO CALIDAD | Las Palmas.
Tramitación y depósito electrónico CALIDAD con nº de visado de calidad E-0171320 con fecha 30/10/2020. Nº Doc. 2 de 2.
Autenticidad verificable en coitilpa.e-gestion.es/validacion.aspx con CSV:CAreglhnb5q895302020102713 33
El otorgamiento de este sello, verifica conformidad y calidad de la instalación técnica, tal como recoge el Art. 47 del Decreto Autonómico 141/2009, para su presentación ante el Centro directivo competente del Gobierno de Canarias. Documento con firma electrónica y Sello de Tiempo (Normativa electrónico)

CUADRO DE DESCOMPUESTOS

Roque Bentayga LOTE I

CÓDIGO	CANTIDAD	UD	RESUMEN	PRECIO	SUBTOTAL	IMPORTE
D15FA0200		**ud**	**Inodoro accesible adaptado**			
			Inodoro de porcelana vitrificada de tanque bajo, accesible adaptado, color blanco, incluso tanque y tapa, asiento con tapa ABS, mecanismo de descarga, juego de fijación y codo de evacuación, llave de escuadra y latiguillo flexible, colocado mediante tacos y tornillos al solado, incluso sellado con silicona, instalado y funcionando.			
M01B0050	1,000	h	Oficial fontanero	14,49	14,49	
M01B0060	1,000	h	Ayudante fontanero	13,76	13,76	
E03DA0705	1,000	ud	Inodoro bl i/tanque, tapa, mecan, asiento y fij, accesibe adapt.	210,00	210,00	
E24HA0080	1,000	ud	Flexible H-H 3/8x3/8 de 35 cm Tucai	1,38	1,38	
E24GG0010	1,000	ud	Llave escuadra M/M 1/2x3/8" Arco	2,43	2,43	
E18JA0305	0,008	l	Masilla poliuretano, PUMALASTIC-PU	13,67	0,11	
			Suma la partida			242,17
			Costes indirectos		4,00%	9,69
			TOTAL PARTIDA			**251,86**

Asciende el precio total de la partida a la mencionada cantidad de DOSCIENTOS CINCUENTA Y UN EUROS con OCHENTA Y SEIS CÉNTIMOS

D15PE0020		**ud**	**Dispensador toalla bobina, ABS Mediclinics.**			
			Dispensador de toalla bobina, de 340x255x265 mm, de ABS, Mediclinics o equivalente, incluso elementos de fijación. Colocado.			
M01A0010	0,250	h	Oficial primera	14,49	3,62	
E13RI0040	1,000	ud	Dispens papel toalla bobina, ABS 340x255x265 mm Mediclinics	37,50	37,50	
			Suma la partida			41,12
			Costes indirectos		4,00%	1,64
			TOTAL PARTIDA			**42,76**

Asciende el precio total de la partida a la mencionada cantidad de CUARENTA Y DOS EUROS con SETENTA Y SEIS CÉNTIMOS

D15PD0120		**ud**	**Dosif. jabón 900 ml, plást. ABS, blanco, 233x130x95 mm, CAPIMORA**			
			Dosificador jabón 900 ml, plástico ABS, acabado blanco, 233x130x95 mm, mod. Aitana, de CAPIMORA o equivalente, colocado, incluso elementos de fijación.			
M01A0010	0,250	h	Oficial primera	14,49	3,62	
E13RH0120	1,000	ud	Dosif. jabón 900 ml, plást. ABS, blanco, 233x130x95 mm, CAPIMORA	16,66	16,66	
			Suma la partida			20,28
			Costes indirectos		4,00%	0,81
			TOTAL PARTIDA			**21,09**

Asciende el precio total de la partida a la mencionada cantidad de VEINTIUN EUROS con NUEVE CÉNTIMOS

D15PE0010		**ud**	**Dispensador papel higién 250/300 m Mediclinics.**			
			Dispensador de papel higiénico con contenedor de rollos de 250/300 m, metálico acabado en epoxi blanco, Mediclinics o equivalente, incluso mecanismo de cierre y elementos de fijación. Colocado.			
M01A0010	0,250	h	Oficial primera	14,49	3,62	
E13RI0020	1,000	ud	Dispens papel higién rollos 250/300 m metál Mediclinics	22,95	22,95	
			Suma la partida			26,57
			Costes indirectos		4,00%	1,06
			TOTAL PARTIDA			**27,63**

ende el precio total de la partida a la mencionada cantidad de VEINTISIETE EUROS con SESENTA Y TRES CÉNTIMOS

		ud	**Barra apoyo abatible doble accesible discapacitados**			
			Barra de apoyo doble abatible acero inoxidable, Mediclinics o equivalente, incluso mecanismo y elementos de fijación. Colocado.			
)10	0,250	h	Oficial primera	14,49	3,62	
	1,000	ud	Barra apoyo abatible doble inoxidable	105,00	105,00	
			Suma la partida			108,62
			Costes indirectos		4,00%	4,34
			TOTAL PARTIDA			**112,96**

Asciende el precio total de la partida a la mencionada cantidad de CIENTO DOCE EUROS con NOVENTA Y SEIS CÉNTIMOS

VISADO CALIDAD | Las Palmas.
Tramitación y depósito electrónico CALIDAD con nº de visado de calidad E-0171320 con fecha 30/10/2020. Nº Doc. 2 de 2.
Autenticidad verificable en coitilpa.e-gestion.es/validacion.aspx con CSV CAreglhnh5q8953020201027133 3
El otorgamiento de este sello verifica la conformidad y calidad de la instalación eléctrica, tal como recoge el Anexo del Decreto de Autorización 141/2009, para su presentación ante el Ente Inspector Directivo competente del Gobierno de Canarias. Documento con firma electrónica y Sello de Tiempo (Documento notario electrónico)

CUADRO DE DESCOMPUESTOS

Roque Bentayga LOTE I

CÓDIGO	CANTIDAD	UD	RESUMEN	PRECIO	SUBTOTAL	IMPORTE
D150		**ud**	**Soporte suelo 6 bicicletas acero inoxidable**			
			Suministro e instalación de soporte de suelo con anclajes para seis bicicletas acero inoxidable, incluso mecanismo y elementos de fijación. Colocado.			
M01A0010	1,000	h	Oficial primera	14,49	14,49	
E03R	1,000	ud	Soporte suelo 6 bicicletas inoxidable	259,00	259,00	
			Suma la partida.....			273,49
			Costes indirectos.....		4,00%	10,94
			TOTAL PARTIDA			**284,43**

Asciende el precio total de la partida a la mencionada cantidad de DOSCIENTOS OCHENTA Y CUATRO EUROS con CUARENTA Y TRES CÉNTIMOS

D1564		**ud**	**Poste señalizador centro interpretación**			
			Suministro e instalación de poste de madera autoclave señalizador acceso al centro de interpretación, según formatos del Cabildo de Gran Canaria, incluso elementos de fijación. Colocado.			
M01A0010	2,000	h	Oficial primera	14,49	28,98	
E03R1	1,000	ud	Poste señalización madera autoclave formato Cabildo Gran Canaria	1.350,00	1.350,00	
			Suma la partida.....			1.378,98
			Costes indirectos.....		4,00%	55,16
			TOTAL PARTIDA			**1.434,14**

Asciende el precio total de la partida a la mencionada cantidad de MIL CUATROCIENTOS TREINTA Y CUATRO EUROS con CATORCE CÉNTIMOS

D2850		**u**	**Pintura reserva plaza aparcamiento**			
			Pintura reserva plaza aparcamiento PMR, familias, recarga VE, tipo epoxi de dos componentes, tráfico intenso, colores normalizados, aplicada a dos manos, con brocha, rodillo, pistola convencional o equipo airless, acabado antideslizante, plantillas y recortes, incluso limpieza y preparación del soporte.			
M01B0090	2,000	h	Oficial pintor	14,49	28,98	
M01B0100	4,000	h	Ayudante pintor	13,76	55,04	
[illegible]RA0	5,000	kg	Pintura epoxi tráfico intenso, satinado colores	40,00	200,00	
			Suma la partida.....			284,02
			Costes indirectos.....		4,00%	11,36
			TOTAL PARTIDA			**295,38**

Asciende el precio total de la partida a la mencionada cantidad de DOSCIENTOS NOVENTA Y CINCO EUROS con TREINTA Y OCHO CÉNTIMOS

D03A01		**m²**	**Solera hormigón impreso color HM-20/B/20/I, e=20 cm .**			
			Solera de hormigón impreso 20 cm de espesor, con hormigón de HM-20/B/20/I, armada con malla electrosoldada # 15x15 cm D 5mm, incluso elaboración, vertido, extendido, vibrado, formación de pendientes, mortero decorativo y resina impermeabilizante, curado y formación de juntas de dilatación.			
M01A0010	0,100	h	Oficial primera	14,49	1,45	
M01A0030	0,400	h	Peón	13,64	5,46	
E01HCA0010	0,200	m³	Horm prep HM-20/B/20/I	79,13	15,83	
E01E0010	0,015	m³	Agua	1,84	0,03	
E01AB0010	1,050	m²	Malla electros. cuadrícula 15x15 cm, ø 5-5 mm	1,75	1,84	
E01AB0	4,500	kg	Mortero decorativo pavimento hormigón con colorante	2,50	11,25	
	0,200	kg	Desmoldeante en polvo	3,75	0,75	
[illegible]2	0,250	kg	Resima impermeabilizante, curado y sellado	4,50	1,13	
			Suma la partida.....			37,74
			Costes indirectos.....		4,00%	1,51
			TOTAL PARTIDA			**39,25**

[illegible]de el precio total de la partida a la mencionada cantidad de TREINTA Y NUEVE EUROS con VEINTICINCO CÉNTIMOS

VISADO CALIDAD | Las Palmas.
Tramitación y depósito electrónico CALIDAD con nº de visado de calidad E-0171320 con fecha 30/10/2020. Nº Doc. 2 de 2.
Autenticidad verificable en coitilpa.e-gestion.es/validacion.aspx con CSV CAreglhnh5e8953202010271333
El organismo de esta sello, verifica conforme a la normativa de calidad y calidad de la instalación eléctrica, tal como recoge el art. 47 del Decreto Autonómico 141/2009, de 10 de noviembre, por el que se aprueba el Reglamento de Instalaciones Eléctricas de Canarias. Documento firmado electrónicamente ante el Centro Digital Activo competente del Gobierno de Canarias y Sello de Tiempo. Notario electrónico

CUADRO DE DESCOMPUESTOS

Roque Bentayga LOTE I

CÓDIGO	CANTIDAD	UD	RESUMEN	PRECIO	SUBTOTAL	IMPORTE
CAPÍTULO L1.3 ADECUACIÓN CONSTRUCCIÓN						
D07L0		**m²**	**Saneado y reparación de fisuras paredes y cubiertas.**			
			Saneado y reparación de fisuras paredes y cubiertas capa de mortero reparación, colocación de malla de refuerzo, extendido con llana, incluso picado y remate de huecos y aristas, limpieza y humedecido del soporte.			
M01A0010	0,500	h	Oficial primera	14,49	7,25	
M01A0030	1,000	h	Peón	13,64	13,64	
E01E0010	0,005	m³	Agua	1,84	0,01	
A02A00	5,000	kg	Mortero fino de reparacion	1,20	6,00	
1111	1,000	m²	Malla fibra de vídrio 10x10mm	0,50	0,50	
			Suma la partida.....			27,40
			Costes indirectos.....		4,00%	1,10
			TOTAL PARTIDA			**28,50**

Asciende el precio total de la partida a la mencionada cantidad de VEINTIOCHO EUROS con CINCUENTA CÉNTIMOS

D[illegible]00		**m**	**Saneado y reparación de rejilla drenaje aparcamiento**			
			Saneado y reparación de fisuras capa de mortero reparación rejilla drenaje aparcamiento, extendido con llana, incluso picado y remate de huecos y aristas, limpieza y humedecido del soporte, instalando canal de 2 metros para la salida del agua.			
M01A0010	0,500	h	Oficial primera	14,49	7,25	
M01A0030	1,000	h	Peón	13,64	13,64	
E01E0010	0,005	m³	Agua	1,84	0,01	
A02A00	0,500	kg	Mortero fino de reparacion	1,20	0,60	
[illegible]	0,500	m²	Malla fibra de vídrio 10x10mm	0,50	0,25	
			Suma la partida.....			21,75
			Costes indirectos.....		4,00%	0,87
			TOTAL PARTIDA			**22,62**

Asciende el precio total de la partida a la mencionada cantidad de VEINTIDOS EUROS con SESENTA Y DOS CÉNTIMOS

D28E011		**m²**	**Pintura impermeabilizante con malla de fibra**			
			Pintura impermeabilizante con malla de fibra, aplicada a cuatro manos, con brocha, rodillo, acabado antideslizante, plantillas y recortes, incluso limpieza y preparación del soporte.			
M01B0090	0,250	h	Oficial pintor	14,49	3,62	
M01B0100	0,500	h	Ayudante pintor	13,76	6,88	
[illegible]	2,000	kg	Pintura impermeabilizante de copolímeros acrílicos	4,00	8,00	
[illegible]	1,200	m²	Malla de fibra de vidrio, de 58 g/m²	1,50	1,80	
			Suma la partida.....			20,30
			Costes indirectos.....		4,00%	0,81
			TOTAL PARTIDA			**21,11**

Asciende el precio total de la partida a la mencionada cantidad de VEINTIUN EUROS con ONCE CÉNTIMOS

D28BA0040		**m²**	**Pintura plástica satinada, int/ext**			
			Pintura plástica satinada de gran lavabilidad para interior o exterior, Palcril de PALCANARIAS o equivalente, i/imprimación, lijado y empaste, acabado a 2 manos, color a elegir por la D.F.			
M01B0090	0,080	h	Oficial pintor	14,49	1,16	
M01B0100	0,080	h	Ayudante pintor	13,76	1,10	
[illegible]AB0180	0,330	l	Pintura acrílica, satinada p/int/ext, Palcril	8,01	2,64	
			Suma la partida.....			4,90
			Costes indirectos.....		4,00%	0,20
			TOTAL PARTIDA			**5,10**

[illegible]de el precio total de la partida a la mencionada cantidad de CINCO EUROS con DIEZ CÉNTIMOS

VISADO CALIDAD | Las Palmas.
Tramitación y depósito electrónico CALIDAD con nº de visado de calidad E-0171320 con fecha 30/10/2020. Nº Doc. 2 de 2.
Autenticidad verificable en coitilpa.e-gestion.es/validacion.aspx con CSV CAreglhnh5q8953020201027133
El otorgamiento de este sello, verifica la conformidad de la instalación eléctrica, tal como recogel el Art. 4 del Decreto Autonómico 154/2009, para su presentación ante el Centro Directivo competente del Gobierno de Canarias. Documento con firma electrónica, Sello de Tiempo (Notario electrónico)

CUADRO DE DESCOMPUESTOS

Roque Bentayga LOTE I

CÓDIGO	CANTIDAD	UD	RESUMEN	PRECIO	SUBTOTAL	IMPORTE
D28BA		**m²**	**Pintura esmalte carpintería metálica**			
			Pintura esmante carpintería metálica antioxidante, acabado a 2 manos, previa eliminación de óxido y aplicación de imprimación mínio, color a elegir por la D.F.			
M01B0090	0,500	h	Oficial pintor	14,49	7,25	
M01B0100	1,000	h	Ayudante pintor	13,76	13,76	
E35A	0,250	l	Imprimación de secado rápido, resina minio	5,50	1,38	
E35AB018	0,150	l	Esmalte sintético antioxidante	18,00	2,70	
			Suma la partida.....			25,09
			Costes indirectos.....		4,00%	1,00
			TOTAL PARTIDA.....			**26,09**

Asciende el precio total de la partida a la mencionada cantidad de VEINTISEIS EUROS con NUEVE CÉNTIMOS

D07EBCA0110		**m²**	**Trasdosado autoportante placa impermeable**			
			Trasdosado autoportante placa imperemeable hidropanel cemento 12 mm, atornillada a un lado de una estructura metálica de acero galvanizado a base de canales horizontales y montantes verticales, tratamiento de juntas, tornillería, fijaciones, banda estanca bajo los perfiles perimetrales. Totalmente terminado, listo para imprimar, pintar o decorar.			
E10AAA0040	1,050	m²	Placa hidropanel 12mm hidrófuga	18,00	18,90	
E10AAB0010	1,000	m²	Estructura portante	5,42	5,42	
E10AAA0210	0,500	m²	Tratamiento de juntas	0,89	0,45	
M01A0010	0,210	h	Oficial primera	14,49	3,04	
M01A0030	0,210	h	Peón	13,64	2,86	
			Suma la partida.....			30,67
			Costes indirectos.....		4,00%	1,23
			TOTAL PARTIDA.....			**31,90**

Asciende el precio total de la partida a la mencionada cantidad de TREINTA Y UN EUROS con NOVENTA CÉNTIMOS

D25		**u**	**Reparación hoja de puerta metálica**			
			Reparación de hoja de puerta metálica, cambio de bisagras y cerraduras, reparación de carpintería.			
M01B0010	3,000	h	Oficial cerrajero	14,49	43,47	
M01B0020	4,000	h	Ayudante cerrajero	13,76	55,04	
[illegible]P00	1,000	ud	p.p. pequeño material cerradura, bisagras (electrodos, discos)	42,00	42,00	
			Suma la partida.....			140,51
			Costes indirectos.....		4,00%	5,62
			TOTAL PARTIDA.....			**146,13**

Asciende el precio total de la partida a la mencionada cantidad de CIENTO CUARENTA Y SEIS EUROS con TRECE CÉNTIMOS

D22		**u**	**Tapa PVC aljibe**			
			Instalación de tapa PVC reforzado 60x60cm aljibe, con marco, incluso retirada de la actual incluso pequeño material, anclajes, recibido y colocación.			
A02A0010	0,015	m³	Mortero 1:3 de cemento	118,72	1,78	
M01A0010	1,000	h	Oficial primera	14,49	14,49	
M01A0030	2,000	h	Peón	13,64	27,28	
[illegible]EC1	1,000	u	Tapa y marco pvc reforzado 60X60cm	35,00	35,00	
			Suma la partida.....			78,55
			Costes indirectos.....		4,00%	3,14
			TOTAL PARTIDA.....			**81,69**

de el precio total de la partida a la mencionada cantidad de OCHENTA Y UN EUROS con SESENTA Y NUEVE CÉNTIMOS

VISADO CALIDAD | Las Palmas.
Tramitación y depósito electrónico CALIDAD con nº de visado de calidad E-0171320 con fecha 30/10/2020. Nº Doc. 2 de 2.
Autenticidad verificable en coitilpa.e-gestion.es/validacion.aspx con CSV CAreglhnh5q895302020102713 3
El titular/miembro de este sello verifica la conformidad y cargadas de instalaciones eléctricas, tal como recoge el Art. 47 del Decreto Autonómico 141/2009, [illegible] Documento con firma electrónica
[illegible] Directivo competente del Gobierno de Canarias de Tiempo (Notario Electrónico)

CUADRO DE DESCOMPUESTOS

Roque Bentayga LOTE I

CÓDIGO	CANTIDAD	UD	RESUMEN	PRECIO	SUBTOTAL	IMPORTE
D212		**u**	**Trampilla inoxidable aljibe**			
			Trampilla metálica acero inoxidable 70x70cm aljibe, con cerradura, incluso bastidor, pequeño material, anclajes, recibido y colocación.			
M01B0010	4,000	h	Oficial cerrajero	14,49	57,96	
M01B0020	4,000	h	Ayudante cerrajero	13,76	55,04	
E09F0020	41,000	ud	p.p. pequeño material (electrodos, discos)	0,10	4,10	
A02A0010	0,015	m³	Mortero 1:3 de cemento	118,72	1,78	
M01A0010	0,540	h	Oficial primera	14,49	7,82	
M01A0030	0,540	h	Peón	13,64	7,37	
E09EEC	1,000	m²	Chapa acero inoxidable	255,00	255,00	
			Suma la partida.....			389,07
			Costes indirectos.....		4,00%	15,56
			TOTAL PARTIDA.....			**404,63**

Asciende el precio total de la partida a la mencionada cantidad de CUATROCIENTOS CUATRO EUROS con SESENTA Y TRES CÉNTIMOS

D0001		**m**	**Ampliación canal rejilla drenaje aparcamiento**			
			Ampliación de la rejilla de drenaje aparcamiento, demolición y colocación de nuevo canal de hormigón 1000x130x95mm con rejilla de rodadura salida del agua al aparcamiento, extendido con llana, incluso picado y remate de huecos y aristas, limpieza y humedecido del soporte.			
M01A0010	1,000	h	Oficial primera	14,49	14,49	
M01A0030	2,000	h	Peón	13,64	27,28	
E01E0010	0,005	m³	Agua	1,84	0,01	
A02A00	0,500	kg	Mortero fino de reparacion	1,20	0,60	
	0,500	m²	Malla fibra de vídrio 10x10mm	0,50	0,25	
	1,000	m	Canal hormigón 1000x130x95 mm con rejilla rodadura	22,85	22,85	
			Suma la partida.....			65,48
			Costes indirectos.....		4,00%	2,62
			TOTAL PARTIDA.....			**68,10**

Asciende el precio total de la partida a la mencionada cantidad de SESENTA Y OCHO EUROS con DIEZ CÉNTIMOS

D07001		**u**	**Seneado y reparacion ventanucos fachada**			
			Saneado y reparación de ventanucos fachada, picado, instalacion de pieza de cantería en controno, formación de pendiente en la parte baja, relleno de mortero reparación, colocación de malla de refuerzo, extendido con llana, incluso picado y remate de huecos y aristas, limpieza y humedecido del soporte.			
M01A0010	2,000	h	Oficial primera	14,49	28,98	
M01A0030	4,000	h	Peón	13,64	54,56	
E01E0010	0,005	m³	Agua	1,84	0,01	
A02A00	10,000	kg	Mortero fino de reparacion	1,20	12,00	
	2,000	m²	Malla fibra de vídrio 10x10mm	0,50	1,00	
	4,000	m	Pieza cantería 1000x200x15mm, montaje con cola cemento	35,80	143,20	
			Suma la partida.....			239,75
			Costes indirectos.....		4,00%	9,59
			TOTAL PARTIDA.....			**249,34**

Asciende el precio total de la partida a la mencionada cantidad de DOSCIENTOS CUARENTA Y NUEVE EUROS con TREINTA Y CUATRO CÉNTIMOS

VISADO CALIDAD | Las Palmas.
Tramitación y depósito electrónico CALIDAD con nº de visado de calidad E-0171320 con fecha 30/10/2020. Nº Doc. 2 de 2.
Autenticidad verificable en coitilpa.e-gestion.es/validacion.aspx con CSV CAreqlhn15q89530202010271333
El otorgamiento de este sello, verifica la conformidad y calidad de la instalación eléctrica, tal como se regula en el Decreto Autonómico 141/2009,
para su presentación ante el Centro Directivo competente del Gobierno de Canarias. Documento con firma electrónica y Sello de Tiempo notario electrónico)

CÓDIGO	CANTIDAD	UD	RESUMEN	PRECIO	SUBTOTAL	IMPORTE
CAPÍTULO L1.4 ALMACENAMIENTO Y RECUPERACIÓN AGUA						
09.03		**m**	**Red exterior aguas tubo 160mm PVC-SN 4kN/m²**			
			Suministro y montaje de tubo 160mm PVC SN 4kN/m², pendiente 2%, sobre lecho de arena, apertura y cierre de zanja todo tipo de terreno, reposición de soleras y pavimentos, con pp de piezas especiales, acoples, totalmente instalado.			
M01A0010	0,200	h	Oficial primera	14,49	2,90	
M01A0030	0,200	h	Peón	13,64	2,73	
E28EB0270B	1,000	m	Tub. PVC-SN saneam. D 160 mm	15,00	15,00	
E01CA0020	0,066	m³	Arena seca	26,70	1,76	
A06B0010	0,330	m³	Excavación en zanjas y pozos.	7,84	2,59	
A06G0010	0,280	m³	Relleno de zanjas con arena volcánica.	21,21	5,94	
A11	0,200	m²	Reposición de soleras y pavimentos	40,00	8,00	
			Suma la partida.....			38,92
			Costes indirectos.....		4,00%	1,56
			TOTAL PARTIDA			**40,48**

Asciende el precio total de la partida a la mencionada cantidad de CUARENTA EUROS con CUARENTA Y OCHO CÉNTIMOS

09.06		**ud**	**Arqueta saneamiento/pluviales 50x50cm**			
			Arqueta saneamiento/pluviales 50x50x100cm, con tapa y marco, paredes de hormigón, impermeabilización y enlucido interior.			
M01A0010	3,000	h	Oficial primera	14,49	43,47	
M01A0030	3,000	h	Peón	13,64	40,92	
A02A0030	0,150	m³	Hormigón en masa de fck= 15 N/mm²	90,00	13,50	
A02A0010	0,055	m³	Hormigón en masa de fck= 10 N/mm²	82,94	4,56	
A03AG0020	1,000	m²	Encofrado y desencof. en paredes de arquetas, cámaras y sótanos.	17,76	17,76	
E28SA0110	1,000	ud	Tapa redonda y marco cuadrado Ø 350 mm, fundición dúctil, B-125,	54,12	54,12	
A06B0010	0,530	m³	Excavación en zanjas y pozos.	7,84	4,16	
A06B0020	0,362	m³	Carga mecánica, transporte tierras vertedero, camión, máx. 10 km	1,42	0,51	
			Suma la partida.....			179,00
			Costes indirectos.....		4,00%	7,16
			TOTAL PARTIDA			**186,16**

Asciende el precio total de la partida a la mencionada cantidad de CIENTO OCHENTA Y SEIS EUROS con DIECISEIS CÉNTIMOS

09.18		**m**	**Bajante pluviales tubo 80mm PVC cobre**			
			Suministro y montaje de bajante de pluviales tubo 80mm PVC color cobre, con pp de codos, piezas especiales, acoples, totalmente instalado.			
M01B0050	0,200	h	Oficial fontanero	14,49	2,90	
E28GA0240A	1,000	m	Tub. PVC cobre pluviales .D 80 mm	10,29	10,29	
			Suma la partida.....			13,19
			Costes indirectos.....		4,00%	0,53
			TOTAL PARTIDA			**13,72**

Asciende el precio total de la partida a la mencionada cantidad de TRECE EUROS con SETENTA Y DOS CÉNTIMOS

09.31		**m**	**Red exterior electricidad tubo 63mm**			
			Suministro y montaje de tubo 63mm corrugado doble capa para electricidad, sobre lecho de arena, apertura y cierre de zanja todo tipo de terreno, reposición de soleras y pavimentos, con pp de piezas especiales, acoples, totalmente instalado.			
[illegible]A0010	0,100	h	Oficial primera	14,49	1,45	
[illegible]030	0,100	h	Peón	13,64	1,36	
[illegible]0020	0,066	m³	Arena seca	26,70	1,76	
[illegible]10	0,100	m³	Excavación en zanjas y pozos.	7,84	0,78	
[illegible]010	0,100	m³	Relleno de zanjas con arena volcánica.	21,21	2,12	
[illegible]270B1	1,000	m	Tub. 63mm corrugado doble capa	1,20	1,20	
			Suma la partida.....			8,67
			Costes indirectos.....		4,00%	0,35
			TOTAL PARTIDA			**9,02**

Asciende el precio total de la partida a la mencionada cantidad de NUEVE EUROS con DOS CÉNTIMOS

VISADO CALIDAD | Las Palmas.
Tramitación y depósito electrónico CALIDAD con nº de visado de calidad E-0171320 con fecha 30/10/2020. Nº Doc. 2 de 2.
Autenticidad verificable en coitilpa.e-gestion.es/validacion.aspx con CSV: CAreqlhn5o89530202010271333
El otorgamiento de este sello, verifica la conformidad y validez de la instalación eléctrica tipo B según el Decreto Autonómico 141/2009, de 10 de noviembre, y el Reglamento Electrotécnico para Baja Tensión. Su presentación ante el Organismo Directivo competente del Gobierno de Canarias. Documento firmado electrónicamente y sólo de tiempo (Notario electrónico).

CÓDIGO	CANTIDAD	UD	RESUMEN	PRECIO	SUBTOTAL	IMPORTE
44		**m³**	**Excav. en zanjas, pozos cualquier terreno, medios mecánicos**			
			Excavación en zanjas, pozos o cimientos, en todo tipo de terreno, con medios mecánicos, refino y compactación del fondo de la excavación, sin transporte. La medición se hará sobre perfil.			
M01A0030	1,000	h	Peón	13,64	13,64	
QAA0100	1,000	h	Excavadora sobre neumáticos, 105 kW	49,87	49,87	
			Suma la partida.....			63,51
			Costes indirectos.....		4,00%	2,54
			TOTAL PARTIDA			**66,05**

Asciende el precio total de la partida a la mencionada cantidad de SESENTA Y SEIS EUROS con CINCO CÉNTIMOS

D02D0		**m³**	**Relleno y compactado con material seleccionado**			
			Compactado por capas de 30 cm, al 95% del Proctor modificado, incluso regado y refino de taludes			
M01A0030	0,100	h	Peón	13,64	1,36	
QAA0160	0,100	h	Compactador de suelo 65 kW	36,68	3,67	
QAA0070	0,100	h	Pala cargadora sobre neumáticos, 114 kW	44,23	4,42	
			Suma la partida.....			9,45
			Costes indirectos.....		4,00%	0,38
			TOTAL PARTIDA			**9,83**

Asciende el precio total de la partida a la mencionada cantidad de NUEVE EUROS con OCHENTA Y TRES CÉNTIMOS

D15DE		**ud**	**Depuradora biológica oxidación total 2500 litros**			
			Suministro e instalación de depuradora biológica oxidación total SIDAR AT6 o similar, 2500 litros, incluso elementos de conexión, válvulas, Totalmente terminado.			
M01A0030	8,000	h	Peón	13,64	109,12	
M01B0050	8,000	h	Oficial fontanero	14,49	115,92	
M01B0060	8,000	h	Ayudante fontanero	13,76	110,08	
E15AD	1,000	ud	Depuradora biológica oxidación 2500 litros	3.400,00	3.400,00	
			Suma la partida.....			3.735,12
			Costes indirectos.....		4,00%	149,40
			TOTAL PARTIDA			**3.884,52**

Asciende el precio total de la partida a la mencionada cantidad de TRES MIL OCHOCIENTOS OCHENTA Y CUATRO EUROS con CINCUENTA Y DOS CÉNTIMOS

D15DE1		**ud**	**Depósito aguas pluviales 5000 litros**			
			Suministro e instalación de depósito aguas pluviales 5.000 litros, con filtro y bomba impulsión, incluso elementos de conexión, válvulas, Totalmente terminado.			
M01A0030	8,000	h	Peón	13,64	109,12	
M01B0050	8,000	h	Oficial fontanero	14,49	115,92	
M01B0060	8,000	h	Ayudante fontanero	13,76	110,08	
E15AD1	1,000	ud	Depósito agua lluvia con filtro y bomba 5000 litros	3.850,00	3.850,00	
			Suma la partida.....			4.185,12
			Costes indirectos.....		4,00%	167,40
			TOTAL PARTIDA			**4.352,52**

Asciende el precio total de la partida a la mencionada cantidad de CUATRO MIL TRESCIENTOS CINCUENTA Y DOS EUROS con CINCUENTA Y DOS CÉNTIMOS

[illegible]DE11		**m2**	**Lámina caucho EPDM 1,2 mm doble sobre lecho de arena.**			
			Suministro e instalación de lámina estanca de caucho EPDM 1,2mm, colocando piedras en sus estremos, con formación de pendientes para la charca, solapes y uniones, sobre lecho de arena extendida y nivelada.			
[illegible]010	1,000	h	Oficial primera	14,49	14,49	
[illegible]030	1,000	h	Peón	13,64	13,64	
[illegible]1	2,000	m²	Lámina estanca caucho EPDM 1,2mm	8,45	16,90	
E01CA0020	0,250	m³	Arena seca	26,70	6,68	
			Suma la partida.....			51,71
			Costes indirectos.....		4,00%	2,07
			TOTAL PARTIDA			**53,78**

Asciende el precio total de la partida a la mencionada cantidad de CINCUENTA Y TRES EUROS con SETENTA Y OCHO CÉNTIMOS

VISADO CALIDAD | Las Palmas.
Tramitación y depósito electrónico CALIDAD con nº de visado de calidad E-0171320 con fecha 30/10/2020. Nº Doc. 2 de 2.
Autenticidad verificable en coitilpa.e-gestion.es/validacion.aspx con CSV: CAreglnh5q89530202010271333
El otorgamiento de este sello Overca la conformidad de la instalación técnica, al como recoge el Art. 7 del Decreto Autonómico 141/2009, para su presentación ante el ente Directivo competente del Gobierno de Canarias (Normativa electrónica y Sello de Tiempo) con firma electrónica y Sello de Tiempo (Normativa electrónica)

CÓDIGO	CANTIDAD	UD	RESUMEN	PRECIO	SUBTOTAL	IMPORTE
08.05		**m**	**Tubo distribución PE25mm10Atm**			
			Suministro y montaje de tubo de distribución PE-25mm 10atm montaje sobrepuesto o enterrado a 20 cm, con pp de piezas especiales, llaves de corte, anclajes y soportes, totalmente instalado.			
M01B0050	0,100	h	Oficial fontanero	14,49	1,45	
M01A0030	0,200	h	Peón	13,64	2,73	
M01B0060	0,100	h	Ayudante fontanero	13,76	1,38	
E24AMA0030	1,000	m	Tubo PE D 25 mm, 10 Atm	1,00	1,00	
E24ANA0030	0,650	ud	Abrazadera tuberia plástica Ø25	0,27	0,18	
E24ANA0170	0,050	ud	PP llaves y piezas especiales	9,25	0,46	
			Suma la partida.....			7,20
			Costes indirectos.....		4,00%	0,29
			TOTAL PARTIDA			**7,49**

Asciende el precio total de la partida a la mencionada cantidad de SIETE EUROS con CUARENTA Y NUEVE CÉNTIMOS

08.051		**m**	**Tubo riego PE25mm6Atm**			
			Suministro y montaje de tubo riego PE-25mm 6atm montaje enterrado a 20 cm, con pp de piezas especiales, llaves de corte, anclajes y soportes, totalmente instalado.			
M01B0050	0,010	h	Oficial fontanero	14,49	0,14	
M01A0030	0,020	h	Peón	13,64	0,27	
M01B0060	0,010	h	Ayudante fontanero	13,76	0,14	
E24ANA0170	0,010	ud	PP llaves y piezas especiales	9,25	0,09	
E24AM	1,000	m	Tubo PE D 25 mm, 6 Atm	0,45	0,45	
			Suma la partida.....			1,09
			Costes indirectos.....		4,00%	0,04
			TOTAL PARTIDA			**1,13**

Asciende el precio total de la partida a la mencionada cantidad de UN EUROS con TRECE CÉNTIMOS

08.0511		**m**	**Tubo riego PE16mm6Atm**			
			Suministro y montaje de tubo riego PE-16mm 6atm montaje enterrado a 20 cm, con pp de piezas especiales, goteros, llaves de corte, anclajes y soportes, totalmente instalado.			
M01B0050	0,010	h	Oficial fontanero	14,49	0,14	
M01A0030	0,020	h	Peón	13,64	0,27	
M01B0060	0,010	h	Ayudante fontanero	13,76	0,14	
E24ANA0170	0,010	ud	PP llaves y piezas especiales	9,25	0,09	
E24AM1	1,000	m	Tubo PE D 16 mm, 6 Atm	0,25	0,25	
			Suma la partida.....			0,89
			Costes indirectos.....		4,00%	0,04
			TOTAL PARTIDA			**0,93**

Asciende el precio total de la partida a la mencionada cantidad de CERO EUROS con NOVENTA Y TRES CÉNTIMOS

08.05111		**u**	**Boya llenado charca**			
			Suministro y montaje de boya lledo charca, con pp de piezas especiales, llaves de corte, anclajes y soportes, totalmente instalado.			
M01B0050	1,000	h	Oficial fontanero	14,49	14,49	
M01B0060	1,000	h	Ayudante fontanero	13,76	13,76	
[illegible]ANA0170	2,000	ud	PP llaves y piezas especiales	9,25	18,50	
[illegible]AM11	1,000	u	Boya llenado charca.	45,00	45,00	
			Suma la partida.....			91,75
			Costes indirectos.....		4,00%	3,67
			TOTAL PARTIDA			**95,42**

[illegible]de el precio total de la partida a la mencionada cantidad de NOVENTA Y CINCO EUROS con CUARENTA Y DOS CÉNTIMOS

VISADO CALIDAD | Las Palmas.
Tramitación y depósito electrónico CALIDAD con nº de visado de calidad E-0171320 con fecha 30/10/2020. Nº Doc. 2 de 2.
Autenticidad verificable en coitilpa.e-gestion.es/validacion.aspx con CSV CAreglhnh5q895302020102713 33
El otorgamiento de este sello, verifica la conformidad de la instalación eléctrica, tal como recoge el Art. 4 del Decreto Autonómico 142/2009, para su presentación ante el Centro Directivo competente del Gobierno de Canarias. Documento con firma electrónica. Sello de Tiempo (Notario electrónico)

CUADRO DE DESCOMPUESTOS

Roque Bentayga LOTE I

CÓDIGO	CANTIDAD	UD	RESUMEN	PRECIO	SUBTOTAL	IMPORTE
08.051118		**u**	**Programador riego exterior**			
			Suministro y montaje de programador riego automático 230V con electroválvula de apertura cierre, pp de piezas especiales, llaves de corte, anclajes y soportes, totalmente instalado.			
M01B0050	1,000	h	Oficial fontanero	14,49	14,49	
M01B0060	1,000	h	Ayudante fontanero	13,76	13,76	
E24ANA0170	2,000	ud	PP llaves y piezas especiales	9,25	18,50	
E24AM111	1,000	u	Programador riego exterior con electroválvula automática 230V	150,00	150,00	
			Suma la partida.....			196,75
			Costes indirectos.....		4,00%	7,87
			TOTAL PARTIDA.....			**204,62**

Asciende el precio total de la partida a la mencionada cantidad de DOSCIENTOS CUATRO EUROS con SESENTA Y DOS CÉNTIMOS

0,23		**ud**	**Toma de corriente estanca IP-55**			
			Suministro e instalación de toma de corriente 2x16A +T schuko estanca IP55 sobrepuesta, caja y mecanismo, serie legrand o similar, color gris.			
M01B0070	0,400	h	Oficial electricista	14,49	5,80	
M04a24	1,000	ud	Toma de corriente sobrepuesta IP-44	24,70	24,70	
			Suma la partida.....			30,50
			Costes indirectos.....		4,00%	1,22
			TOTAL PARTIDA.....			**31,72**

Asciende el precio total de la partida a la mencionada cantidad de TREINTA Y UN EUROS con SETENTA Y DOS CÉNTIMOS

04.231		**m**	**Cable 1x3x2,5mm² Cu RZ1-K AS 0,6/1kV**			
			Suministro e instalación de cable Cu 3x2,5mm² RZ1-K AS 0,6/1kV, terminales y conexiones, libre de halógenos,en canalización existente.			
M01B0070	0,015	h	Oficial electricista	14,49	0,22	
M01B0080	0,015	h	Ayudante electricista	13,76	0,21	
E23A	1,000	m	Conductor cobre 1x3x2,5mm² Cu RZ1-K AS 0,6/1kV	1,20	1,20	
			Suma la partida.....			1,63
			Costes indirectos.....		4,00%	0,07
			TOTAL PARTIDA.....			**1,70**

Asciende el precio total de la partida a la mencionada cantidad de UN EUROS con SETENTA CÉNTIMOS

VISADO CALIDAD | Las Palmas.
Tramitación y depósito electrónico CALIDAD con nº de visado de calidad E-0171320 con fecha 30/10/2020. Nº Doc. 2 de 2.
Autenticidad verificable en coitilpa.e-gestion.es/validacion.aspx con CSV:CAreglhnh5o895302020102713 33
El otorgamiento de este sello, verifica la conformidad de la instalación efectuada, tal como recoge el Art. 47 del Decreto Autonómico 141/2009, para su presentación ante el Centro Directivo competente del Gobierno de Canarias. Documento sin firma electrónica y Sello de Tiempo (Notario electrónico)

CÓDIGO	CANTIDAD	UD	RESUMEN	PRECIO	SUBTOTAL	IMPORTE
CAPÍTULO L1.5 ADECUACIÓN ENTORNO						
00E1		**ud**	**Reforestación plantas viviero**			
			Reforestación del entorno con plantas proporcionadas por vivero del Cabildo de Gran Canaria.			
M01A0030	48,000	h	Peón	13,64	654,72	
			Suma la partida.....			654,72
			Costes indirectos.....		4,00%	26,19
			TOTAL PARTIDA			**680,91**

Asciende el precio total de la partida a la mencionada cantidad de SEISCIENTOS OCHENTA EUROS con NOVENTA Y UN CÉNTIMOS

00E2		**ud**	**Contenedor residuos 360 litros rotulado**			
			Suministro y montaje de contenedor 360 litros residuos selectivos, rotulado y diferenciado.			
M01A0030	1,000	h	Peón	13,64	13,64	
C1NET	1,000	ud	Contenedor 360 litros	145,00	145,00	
			Suma la partida.....			158,64
			Costes indirectos.....		4,00%	6,35
			TOTAL PARTIDA			**164,99**

Asciende el precio total de la partida a la mencionada cantidad de CIENTO SESENTA Y CUATRO EUROS con NOVENTA Y NUEVE CÉNTIMOS

00E3		**m²**	**Comedero de pájaros madera pino autoclave**			
			Comedero de pájaros de madera pino autoclave , postes de madera y accesorios, montada i/replanteol.			
M01A0010	1,000	h	Oficial primera	14,49	14,49	
M01A0030	1,000	h	Peón	13,64	13,64	
MAT	1,000	m2	Panel de madera pino autoclave con postes	190,00	190,00	
			Suma la partida.....			218,13
			Costes indirectos.....		4,00%	8,73
			TOTAL PARTIDA			**226,86**

Asciende el precio total de la partida a la mencionada cantidad de DOSCIENTOS VEINTISEIS EUROS con OCHENTA Y SEIS CÉNTIMOS

00E4		**ud**	**Pastor eléctrico desmontable 200 m con cable alargador**			
			Suministro y almacenaje de pastor eléctrico desmontable 200 m, con cable alargador de 50 m 3x1,5mm H05VV			
M01A0030	1,000	h	Peón	13,64	13,64	
	1,000	ud	Pastor eléctrico 230V 200 m cinta, aisladores y postes	685,00	685,00	
	1,000	ud	Alargador 50mm 3x1,5mm² Cu H05VV	60,00	60,00	
			Suma la partida.....			758,64
			Costes indirectos.....		4,00%	30,35
			TOTAL PARTIDA			**788,99**

Asciende el precio total de la partida a la mencionada cantidad de SETECIENTOS OCHENTA Y OCHO EUROS con NOVENTA Y NUEVE CÉNTIMOS

VISADO CALIDAD | Las Palmas.
Tramitación y depósito electrónico CALIDAD con nº de visado de calidad E-0171320 con fecha 30/10/2020. Nº Doc. 2 de 2.
Autenticidad verificable en coitilpa.e-gestion.es/validacion.aspx con CSV CAreglhnb5q8953020201027133
El otorgamiento de este sello, verifica la conformidad y calidad de instalación eléctrica, tal como regula el Art. 4º del Decreto Autonómico 141/2001
para su presentación ante el Centro Directivo competente del Gobierno de Canarias. Documento con firma electrónica y sello de Tiempo (Notario electrónico)

CÓDIGO	CANTIDAD	UD	RESUMEN	PRECIO	SUBTOTAL	IMPORTE

CAPÍTULO L1.6 GESTIÓN DE RESIDUOS

D37CA0011 **t** **Coste vertido de tierra vegetal y maleza**

Entrega de tierra vegetal y maleza sin sustancias peligrosas (tasa vertido), con código 170504 según la Lista Europea de Residuos (LER) publicada por Orden MAM/304/2002, a gestor de residuos autorizado por la Consejería de Medio Ambiente, para operaciones de valorización o eliminación, según RD 105/2008 y la Ley 22/2011.

E41CA0050	1,000	t	Tasa gestor autorizado tierras y piedras sin contaminar, LER 170	2,50	2,50	
			Suma la partida.....			2,50
			Costes indirectos.....		4,00%	0,10
			TOTAL PARTIDA			**2,60**

Asciende el precio total de la partida a la mencionada cantidad de DOS EUROS con SESENTA CÉNTIMOS

D37CA0010 **t** **Coste vertido de material de excavación**

Entrega de tierras y piedras sin sustancias peligrosas (tasa vertido), con código 170504 según la Lista Europea de Residuos (LER) publicada por Orden MAM/304/2002, a gestor de residuos autorizado por la Consejería de Medio Ambiente, para operaciones de valorización o eliminación, según RD 105/2008 y la Ley 22/2011.

E41CA0050	1,000	t	Tasa gestor autorizado tierras y piedras sin contaminar, LER 170	2,50	2,50	
			Suma la partida.....			2,50
			Costes indirectos.....		4,00%	0,10
			TOTAL PARTIDA			**2,60**

Asciende el precio total de la partida a la mencionada cantidad de DOS EUROS con SESENTA CÉNTIMOS

D37CC0090 **t** **Coste entrega residuos de hierro y acero, a instalación de valor**

Coste de entrega de residuos de hierro y acero (tasa vertido cero, abonable por el gestor de residuos), con código 170405 según la Lista Europea de Residuos (LER) publicada por Orden MAM/304/2002, a gestor de residuos autorizado por la Consejería de Medio Ambiente, para operaciones de valorización o eliminación, según RD 105/2008 y la Ley 22/2011.

E41CA0160	1,000	t	Tasa gestor aut. valorización residuos hierro y acero, LER 17040	0,99	0,99	
			Suma la partida.....			0,99
			Costes indirectos.....		4,00%	0,04
			TOTAL PARTIDA			**1,03**

Asciende el precio total de la partida a la mencionada cantidad de UN EUROS con TRES CÉNTIMOS

D37CB0040 **t** **Coste entrega residuos mezclados inertes a instalación de valori**

Coste de entrega de residuos mezclados de hormigón, ladrillos, tejas y materiales cerámicos limpios, sin residuos de yeso o escayola, sin asfalto y sin hormigón armado, (tasa vertido), con código 170107 según la Lista Europea de Residuos (LER) publicada por Orden MAM/304/2002, a gestor de residuos autorizado por la Consejería de Medio Ambiente, para operaciones de valorización o eliminación, según RD 105/2008 y la Ley 22/2011.

E41CA0040	1,000	t	Tasa gestor aut. valorización residuos bloqes y ladrillos 170102	10,20	10,20	
			Suma la partida.....			10,20
			Costes indirectos.....		4,00%	0,41
			TOTAL PARTIDA			**10,61**

Asciende el precio total de la partida a la mencionada cantidad de DIEZ EUROS con SESENTA Y UN CÉNTIMOS

D37CB0010 **t** **Coste entrega residuos de hormigón a instalación de valorización**

Coste de entrega de residuos de hormigón limpios (tasa vertido), con código 170101 según la Lista Europea de Residuos (LER) publicada por Orden MAM/304/2002, a gestor de residuos autorizado por la Consejería de Medio Ambiente, para operaciones de valorización o eliminación, según RD 105/2008 y la Ley 22/2011.

[illegible]CA0010	1,000	t	Tasa gestor aut. valorización residuos asfalto 170302	12,81	12,81	
			Suma la partida.....			12,81
			Costes indirectos.....		4,00%	0,51
			TOTAL PARTIDA			**13,32**

[illegible]de el precio total de la partida a la mencionada cantidad de TRECE EUROS con TREINTA Y DOS CÉNTIMOS

VISADO CALIDAD | Las Palmas.
Tramitación y depósito electrónico CALIDAD con nº de visado de calidad E-0171320 con fecha 30/10/2020. Nº Doc. 2 de 2.
Autenticidad verificable en coitilpa.e-gestion.es/validacion.aspx con CSV CAreglhnh5q895302010271333
El otorgamiento de este sello, verifica la conformidad de calidad de la instalación eléctrica, tal como recoge el Art. 47 del Decreto Autonómico 141/2009.
Documento con firma electrónica y Sello de Tiempo (Notario electrónico)
para su presentación ante el Centro Directivo competente Gobierno de Canarias

CUADRO DE DESCOMPUESTOS

Roque Bentayga LOTE I

CÓDIGO	CANTIDAD	UD	RESUMEN	PRECIO	SUBTOTAL	IMPORTE
D37CB0041		**t**	**Coste entrega residuos de ladrillos y bloques**			
			Canon de vertido controlado en planta de gestor autorizado de residuos de ladrillos y/o bloques de código 170102, según el catálogo Europeo de Residuos (ORDEN MAM/304/2002)			
E41CA0040	1,000	t	Tasa gestor aut. valorización residuos bloqes y ladrillos 170102	10,20	10,20	
			Suma la partida.....			10,20
			Costes indirectos.....		4,00%	0,41
			TOTAL PARTIDA			**10,61**

Asciende el precio total de la partida a la mencionada cantidad de DIEZ EUROS con SESENTA Y UN CÉNTIMOS

D37CC0050		**t**	**Coste entrega residuos de vidrio a instalación de valorización**			
			Coste de entrega de residuos de vidrio (tasa vertido), con código 170202 según la Lista Europea de Residuos (LER) publicada por Orden MAM/304/2002, a gestor de residuos autorizado por la Consejería de Medio Ambiente, para operaciones de valorización o eliminación, según RD 105/2008 y la Ley 22/2011.			
E41CA0120	1,000	t	Tasa gestor aut. valorización residuos vidrio, LER 170202	1,91	1,91	
			Suma la partida.....			1,91
			Costes indirectos.....		4,00%	0,08
			TOTAL PARTIDA			**1,99**

Asciende el precio total de la partida a la mencionada cantidad de UN EUROS con NOVENTA Y NUEVE CÉNTIMOS

D37CC0070		**t**	**Coste entrega residuos de plástico a instalación de valorización**			
			Coste de entrega de residuos de plástico (tasa vertido), con código 170203 según la Lista Europea de Residuos (LER) publicada por Orden MAM/304/2002, a gestor de residuos autorizado por la Consejería de Medio Ambiente, para operaciones de valorización o eliminación, según RD 105/2008 y la Ley 22/2011.			
E41CA0140	1,000	t	Tasa gestor aut. valorización residuos plástico, LER 170203	2,04	2,04	
			Suma la partida.....			2,04
			Costes indirectos.....		4,00%	0,08
			TOTAL PARTIDA			**2,12**

Asciende el precio total de la partida a la mencionada cantidad de DOS EUROS con DOCE CÉNTIMOS

D37CC0080		**t**	**Coste entrega residuos de papel y cartón a instalación de valori**			
			Coste de entrega de residuos de papel y cartón (tasa vertido), con código 200101 según la Lista Europea de Residuos (LER) publicada por Orden MAM/304/2002, a gestor de residuos autorizado por la Consejería de Medio Ambiente, para operaciones de valorización o eliminación, según RD 105/2008 y la Ley 22/2011.			
E41CA0150	1,000	t	Tasa gestor aut. valorización residuos papel y cartón, LER 20010	1,71	1,71	
			Suma la partida.....			1,71
			Costes indirectos.....		4,00%	0,07
			TOTAL PARTIDA			**1,78**

Asciende el precio total de la partida a la mencionada cantidad de UN EUROS con SETENTA Y OCHO CÉNTIMOS

D37CC0060		**t**	**Coste entrega residuos de madera a instalación de valorización**			
			Coste de entrega de residuos de madera (tasa vertido), con código 170201 según la Lista Europea de Residuos (LER) publicada por Orden MAM/304/2002, a gestor de residuos autorizado por la Consejería de Medio Ambiente, para operaciones de valorización o eliminación, según RD 105/2008 y la Ley 22/2011.			
E41CA0130	1,000	t	Tasa gestor aut. valorización residuos madera, LER 170201	1,01	1,01	
			Suma la partida.....			1,01
			Costes indirectos.....		4,00%	0,04
			TOTAL PARTIDA			**1,05**

de el precio total de la partida a la mencionada cantidad de UN EUROS con CINCO CÉNTIMOS

ONT		**mes**	**Alquiler de contenedor residuos**			
			Tasa para el alquiler de un contenedor para almacenamiento en obra de residuos de construcción y demolición.			
:NEDOR	1,000	t	Contenedor residuos	42,00	42,00	
			Suma la partida.....			42,00
			Costes indirectos.....		4,00%	1,68
			TOTAL PARTIDA			**43,68**

Asciende el precio total de la partida a la mencionada cantidad de CUARENTA Y TRES EUROS con SESENTA Y OCHO CÉNTIMOS

VISADO CALIDAD | Las Palmas.
Tramitación y depósito electrónico CALIDAD con nº de visado de calidad E-0171320 con fecha 30/10/2020. Nº Doc. 2 de 2.
Autenticidad verificable en coitilpa.e-gestion.es/validacion.aspx con CSV CAreglhnh5q8953020201027133 3
El otorgamiento de este sello, verifica la conformidad y calidad de la instalación eléctrica, tal como recoge el Artículo 37 del Decreto Autonómico 141/2009, para su presentación ante el Centro Directivo competente del Gobierno de Canarias. Documento con firma electrónica. Sello de Tiempo (Notario electrónico)

CUADRO DE DESCOMPUESTOS

Roque Bentayga LOTE I

CÓDIGO	CANTIDAD	UD	RESUMEN	PRECIO	SUBTOTAL	IMPORTE
D37B0060		**m³**	**Transporte residuos a instalac. autorizada 20 km.**			
			Transporte de residuos a instalación autorizada de gestión de residuos (Consejería de Medio Ambiente), con camión de 15 t,			
QAB0030	0,400	h	Camión basculante 15 t	6,30	2,52	
			Suma la partida.....			2,52
			Costes indirectos.....		4,00%	0,10
			TOTAL PARTIDA			**2,62**

Asciende el precio total de la partida a la mencionada cantidad de DOS EUROS con SESENTA Y DOS CÉNTIMOS

VISADO CALIDAD | Las Palmas.
Tramitación y depósito electrónico CALIDAD con nº de visado de calidad E-0171320 con fecha 30/10/2020. Nº Doc. 2 de 2.
Autenticidad verificable en coitilpa.e-gestion.es/validacion.aspx con CSV CAreglhnh5q8953020201027133 3
El otorgamiento de este sello, verifica la conformidad y calidad de la instalación eléctrica, tal como recoge el Art. 47 del Decreto Autonómico 141/2009,
para su presentación ante el Centro Directivo competente del Gobierno de Canarias. Documento con firma electrónica y Sello de Tiempo (Notario electrónico)

CÓDIGO	CANTIDAD	UD	RESUMEN	PRECIO	SUBTOTAL	IMPORTE

CAPÍTULO L1.7 SEGURIDAD Y SALUD

SUBCAPÍTULO L1.7.1 EQUIPOS DE PROTECCIÓN INDIVIDUAL

PSPCC100 **u** **CASCO de OBRA AJUST. RUEDA**

Casco de obra con marcado CE ajustable por sistema de rueda con 6 posiciones y acolchado interior, protege de impactos y del contacto eléctrico involuntario de una tensión máxima de 400 V. Amortizado en 2 obras.

SVSICC25	1,000	u	Casco de obra ajustable c/rueda	6,52	6,52	
			Suma la partida.....			6,52
			Costes indirectos.....		4,00%	0,26
			TOTAL PARTIDA.....			**6,78**

Asciende el precio total de la partida a la mencionada cantidad de SEIS EUROS con SETENTA Y OCHO CÉNTIMOS

PSPCO400 **u** **CASCOS PROTEC. AUDITIVA**

Cascos para protección auditiva con marcado CE utilizado en ambiente sonoro de 95 dB., compuesto de arnés ancho almoadillado con dos puntos de anclaje para mejor fijación y cascos de orejera ajustables en sentido lateral y vertical con almohadillas de sellado. Amortizado en 4 obras.

SVSIO100	1,000	u	Cascos protec. auditiva	20,04	20,04	
			Suma la partida.....			20,04
			Costes indirectos.....		4,00%	0,80
			TOTAL PARTIDA.....			**20,84**

Asciende el precio total de la partida a la mencionada cantidad de VEINTE EUROS con OCHENTA Y CUATRO CÉNTIMOS

PSPCG100 **u** **GAFAS PROTEC. IMPACTOS**

Gafas incoloras panorámicas con marcado CE para protección contra impactos de partículas de alta velocidad y baja energía, ligeras y con patillas planas. Amortizado en 3 obras.

SVSICG25	1,000	u	Gafas protec. contra impactos	7,48	7,48	
			Suma la partida.....			7,48
			Costes indirectos.....		4,00%	0,30
			TOTAL PARTIDA.....			**7,78**

Asciende el precio total de la partida a la mencionada cantidad de SIETE EUROS con SETENTA Y OCHO CÉNTIMOS

PSPCG200 **u** **GAFAS PROTEC. POLVO**

Gafas incoloras panorámicas con marcado CE para protección contra el polvo, herméticas, con puente nasal flexible y sujeta a la cabeza mediante cinta ajustable. Amortizado en 3 obras.

SVSICG50	1,000	u	Gafas protec. polvo	2,92	2,92	
			Suma la partida.....			2,92
			Costes indirectos.....		4,00%	0,12
			TOTAL PARTIDA.....			**3,04**

Asciende el precio total de la partida a la mencionada cantidad de TRES EUROS con CUATRO CÉNTIMOS

PSPCP200 **u** **PANTALLA FIJA PROTEC. SOLDADURA**

Pantalla para trabajos de soldadura con marcado CE sujeta a la cabeza mediante arnés flexible, provista de cristal inactínico y visor de 105 x 50 mm. Amortizado en 4 obras.

SVSICP150	1,000	u	Pantalla fija para soldadura	7,77	7,77	
			Suma la partida.....			7,77
			Costes indirectos.....		4,00%	0,31
			TOTAL PARTIDA.....			**8,08**

de el precio total de la partida a la mencionada cantidad de OCHO EUROS con OCHO CÉNTIMOS

00 **u** **MASCARILLA ANTIPOLVO DESECHABLE**

Mascarilla antipolvo desechable con marcado CE, ligeras y resistentes a la humedad, con elásticos deslizantes que permiten gran flexibilidad del ajuste.

25	1,000	u	Mascarilla antipolvo desechable	0,65	0,65	
			Suma la partida.....			0,65
			Costes indirectos.....		4,00%	0,03
			TOTAL PARTIDA.....			**0,68**

Asciende el precio total de la partida a la mencionada cantidad de CERO EUROS con SESENTA Y OCHO CÉNTIMOS

VISADO CALIDAD | Las Palmas.
Tramitación y depósito electrónico CALIDAD con nº de visado de calidad E-0171320 con fecha 30/10/2020. Nº Doc. 2 de 2.
Autenticidad verificable en coitilpa.e-gestion.es/validacion.aspx con CSV CAreglhnh5qc89530202010271333
El otorgamiento de este sello, verifica la conformidad y calidad de instalación eléctrica, así como recoge el Art. 47 del Decreto Autonómico 141/2009 para su presentación ante el Centro Directivo competente de Gobierno de Canarias. Documento con firma electrónica y Sello de Tiempo (Notario electrónico)

CUADRO DE DESCOMPUESTOS

Roque Bentayga LOTE I

CÓDIGO	CANTIDAD	UD	RESUMEN	PRECIO	SUBTOTAL	IMPORTE
PSPMA200		**u**	**GUANTES NITRILO ANTI-CORTE**			
			Guantes anti-corte de nitrilo con marcado CE, interior tejido de punto dando resistencia ante objetos cortantes y abrasivos y con puño de seguridad de lona. Amortizado en 1 obra.			
SVSIMA50	1,000	u	Guantes de nitrilo anti-corte	1,53	1,53	
			Suma la partida.....			1,53
			Costes indirectos.....		4,00%	0,06
			TOTAL PARTIDA			**1,59**

Asciende el precio total de la partida a la mencionada cantidad de UN EUROS con CINCUENTA Y NUEVE CÉNTIMOS

PSPMV300		**u**	**GUANTES NEOPRENO PROTEC. QUÍMICOS**			
			Guantes de neopreno con marcado CE para protección en la manipulación de productos químicos de un grosor entre 0.6 y 0.75 mm. e interior con tratamiento clorinado. Amortizado en 3 obras.			
SVSIMV75	1,000	u	Guantes de neopreno protec. productos químicos	2,22	2,22	
			Suma la partida.....			2,22
			Costes indirectos.....		4,00%	0,09
			TOTAL PARTIDA			**2,31**

Asciende el precio total de la partida a la mencionada cantidad de DOS EUROS con TREINTA Y UN CÉNTIMOS

PSPMM100		**u**	**MANGUITO PROTECCIÓN CUERO**			
			Manguito de soldador con marcado CE para protección de trabajos de soldadura, confeccionada toda en serraje 1.25 mm. de grosor e interior de la palma con refuerzo de piel flor. Con puño elástico. Amortizado en 3 obras.			
SVSIP235	1,000	u	Manguitos cuero	6,98	6,98	
			Suma la partida.....			6,98
			Costes indirectos.....		4,00%	0,28
			TOTAL PARTIDA			**7,26**

Asciende el precio total de la partida a la mencionada cantidad de SIETE EUROS con VEINTISEIS CÉNTIMOS

PSPP250		**u**	**ZAPATOS de SEGURIDAD C/PUNTERA ALUMINIO**			
			Zapatos de seguridad con marcado CE, fabricados en piel con forro de cuatro capas, puntera de aluminio y plantilla antiperforación. Amortizado en 2 obras.			
SVSIP225	1,000	u	Zapatos de seguridad c/puntera de aluminio	27,36	27,36	
			Suma la partida.....			27,36
			Costes indirectos.....		4,00%	1,09
			TOTAL PARTIDA			**28,45**

Asciende el precio total de la partida a la mencionada cantidad de VEINTIOCHO EUROS con CUARENTA Y CINCO CÉNTIMOS

PSPB350		**u**	**BOTAS ALTAS de AGUA**			
			Botas altas de agua de gran resistencia con marcado CE, lavables y con suela antideslizante. Estas botas no son de seguridad, no dispone ni de puntera ni plantilla antiperforación. Amortizado en 3 obras.			
SVSIP175	1,000	u	Botas altas de agua	8,04	8,04	
			Suma la partida.....			8,04
			Costes indirectos.....		4,00%	0,32
			TOTAL PARTIDA			**8,36**

Asciende el precio total de la partida a la mencionada cantidad de OCHO EUROS con TREINTA Y SEIS CÉNTIMOS

[illegible]JF200		**u**	**CINTURÓN PORTAHERRAMIENTAS 10 BOSILLOS**			
			Cinturón portaherramientas con marcado CE, fabricado en nylon cosidos de alta resistencia reforzados con remaches metálicos encapuchados, cinturón de nylon regulable, hebilla para su fijación y cinco bolsillos. Amortizado en 4 obras.			
[illegible]50	0,250	u	Cinturón portaherramientas 10 bolsillos	19,26	4,82	
			Suma la partida.....			4,82
			Costes indirectos.....		4,00%	0,19
			TOTAL PARTIDA			**5,01**

Asciende el precio total de la partida a la mencionada cantidad de CINCO EUROS con UN CÉNTIMOS

VISADO CALIDAD | Las Palmas.
Tramitación y depósito electrónico CALIDAD con nº de visado de calidad E-0171320 con fecha 30/10/2020. Nº Doc. 2 de 2.
Autenticidad verificable en coitilpa.e-gestion.es/validacion.aspx con CSV CAreglhnh5q895302020100271333
El otorgamiento de este sello, verificada conformidad y calidad de la instalación eléctrica, tal como recoge el Art. 47 del Decreto Autonómico 141/2009,
para su presentación ante el Centro Directivo competente del Gobierno de Canarias. Documento con firma electrónica y Sello de Tiempo (Notarial electrónico)

CUADRO DE DESCOMPUESTOS

Roque Bentayga LOTE I

CÓDIGO	CANTIDAD	UD	RESUMEN	PRECIO	SUBTOTAL	IMPORTE
PSPUM200		**u**	**MANDIL CUERO PROTEC. SOLDADURA**			
			Mandil de cuero con marcado CE, en una sola pieza de 1.8 mm. de espesor, para protección frontal para trabajos de soldadura, ajustable en cintura y cuello mediante cintas regulables.			
SVSIUPM50	1,000	u	Mandil de cuero protección soldadura	13,60	13,60	
			Suma la partida.....			13,60
			Costes indirectos.....		4,00%	0,54
			TOTAL PARTIDA			**14,14**

Asciende el precio total de la partida a la mencionada cantidad de CATORCE EUROS con CATORCE CÉNTIMOS

PSPUC100		**u**	**CHALECO REFLECTANTE**			
			Chaleco reflectante con marcado CE para mayor visibilidad, con cierre de velcro. Amortizado en 3 obras.			
SVSIUC25	1,000	u	Chaleco reflectante	11,45	11,45	
			Suma la partida.....			11,45
			Costes indirectos.....		4,00%	0,46
			TOTAL PARTIDA			**11,91**

Asciende el precio total de la partida a la mencionada cantidad de ONCE EUROS con NOVENTA Y UN CÉNTIMOS

PSPUP300		**u**	**TRAJE IMPERMEAPLE POLIESTER**			
			Traje impermeable de poliester con marcado CE, compuesto por chaqueta con capucha ajustable con dos bolsillos y pantalón con cintura ajustable. Amortizado en 3 obras.			
SVSIUP75	1,000	u	Traje impermeable de poliester	6,07	6,07	
			Suma la partida.....			6,07
			Costes indirectos.....		4,00%	0,24
			TOTAL PARTIDA			**6,31**

Asciende el precio total de la partida a la mencionada cantidad de SEIS EUROS con TREINTA Y UN CÉNTIMOS

PSPUM100		**u**	**MONO DE TRABAJO**			
			Mono de operario con marcado CE, 100% algodón, con cierre de cremallera, 4 bolsillos, ajuste elástico en la cintura/espalda y marga larga acabada en puño elástico.			
SVSIUPM25	1,000	U	Mono de trabajo	12,00	12,00	
			Suma la partida.....			12,00
			Costes indirectos.....		4,00%	0,48
			TOTAL PARTIDA			**12,48**

Asciende el precio total de la partida a la mencionada cantidad de DOCE EUROS con CUARENTA Y OCHO CÉNTIMOS

D32AE0010		**ud**	**Arnés anticaídas top 3, Würth**			
			Arnés anticaídas top 3, Würth o equivalente, con marcado CE.			
E32AE0100	1,000	ud	Arnés anticaídas top 3, Würth	176,90	176,90	
			Suma la partida.....			176,90
			Costes indirectos.....		4,00%	7,08
			TOTAL PARTIDA			**183,98**

Asciende el precio total de la partida a la mencionada cantidad de CIENTO OCHENTA Y TRES EUROS con NOVENTA Y OCHO CÉNTIMOS

D32AELIN		**ud**	**Línea de vida móvil 20m**			
			Línea de vida móvil 20m Würth o equivalente, EN795-B con marcado CE			
[illegible]AELIN	1,000	ud	Línea de vida móvil 20 m	73,33	73,33	
			Suma la partida.....			73,33
			Costes indirectos.....		4,00%	2,93
			TOTAL PARTIDA			**76,26**

[illegible]de el precio total de la partida a la mencionada cantidad de SETENTA Y SEIS EUROS con VEINTISEIS CÉNTIMOS

VISADO CALIDAD | Las Palmas.
Tramitación y depósito electrónico CALIDAD con nº de visado de calidad E-0171320 con fecha 30/10/2020. Nº Doc. 2 de 2.
Autenticidad verificable en coitilpa.e-gestion.es/validacion.aspx con CSV CAreglhnh5q8953020201027133
El otorgamiento de este sello, verifica la conformidad y calidad de la instalación eléctrica, tal como recoge el Art. 47 del Decreto Autonómico 141/2009.
para su presentación ante el Centro Directivo competente del Gobierno de Canarias. Documento con firma electrónica y sello de Tiempo (Notario electrónico)

CÓDIGO	CANTIDAD	UD	RESUMEN	PRECIO	SUBTOTAL	IMPORTE
SUBCAPÍTULO L1.7.2 EQUIPOS de PROTECCIÓN COLECTIVA						
PSERP300		**m**	**VALLA CIEGA ACERO GALV. CERRAM. h= 2 m.**			
			Valla ciega metálica fija de cerramiento, compuesto por postes tipo omega de acero galvanizado cimentados al terreno con hormigón y chapas grecadas galvanizadas entre postes de 3 m. de ancho y 2 m. de altura. Incluso montaje y desmontaje. Medido metro lineal instalado.			
M01A0010	0,170	h	Oficial primera	14,49	2,46	
M01A0030	0,170	h	Peón	13,64	2,32	
SVSPPL150	0,330	m	Chapa grecada y poste acero galv. 3 x 2 m.	33,24	10,97	
SVSPPL200	0,250	m3	Hormigón para postes	71,20	17,80	
			Suma la partida.....			33,55
			Costes indirectos.....		4,00%	1,34
			TOTAL PARTIDA.....			**34,89**

Asciende el precio total de la partida a la mencionada cantidad de TREINTA Y CUATRO EUROS con OCHENTA Y NUEVE CÉNTIMOS

PSEL400		**u**	**PROYECTOR EXT. HALÓGENA 1.500 W.**			
			Proyector halógeno de exteriores para iluminación de obra; fabricado en aluminio y acabado superficial con pinturas epoxi, con pantalla de vidrio templado y lámpara halógena lineal de 1500 W. de potencia. Grado de protección IP 54/Clase I. Incluyendo instalación y desinstalación. Estimando unidad instalada en su medición.			
M01E0070	2,100	h	Oficial electricista	14,49	30,43	
SVLUX150	1,000	u	Cto. proyector 1.500 W.	44,58	44,58	
SVLUX160	1,000	u	Lámpara halógena lineal 230 V. 1.500 W.	8,23	8,23	
SVLU250	50,000	m	Conductor 750 V. 2,5 mm2. Cu	0,41	20,50	
			Suma la partida.....			103,74
			Costes indirectos.....		4,00%	4,15
			TOTAL PARTIDA.....			**107,89**

Asciende el precio total de la partida a la mencionada cantidad de CIENTO SIETE EUROS con OCHENTA Y NUEVE CÉNTIMOS

PSEC500		**u**	**PROT. INCEND. EXTINTOR CO2 5 kg.**			
			Extintor de nieve carbónica CO2 para fuego de clase E, de eficacia 34B y de 5 kg. de agente extintor, con anilla de seguridad obligatoria según normativa impidiendo su accionamiento involuntario, manómetro revisable y boquilla difusora. Medido unidad instalada.			
M01A0030	0,100	h	Peón	13,64	1,36	
SVSPC250	1,000	u	Extintor CO2 5 kg. eficacia 34B	109,60	109,60	
			Suma la partida.....			110,96
			Costes indirectos.....		4,00%	4,44
			TOTAL PARTIDA.....			**115,40**

Asciende el precio total de la partida a la mencionada cantidad de CIENTO QUINCE EUROS con CUARENTA CÉNTIMOS

PSEC300		**u**	**PROT. INCEND. EXTINTOR POLVO QUÍMICO ABC 9 kg.**			
			Extintor de polvo químico seco antibrasa de eficacia 27A-144B-C, para fuegos de clase ABC, de 9 kg. de agente extintor, con anilla de seguridad obligatoria según normativa impidiendo su accionamiento involuntario, manómetro revisable y boquilla difusora. Medido unidad instalada.			
M01A0030	0,100	h	Peón	13,64	1,36	
SVSPC150	1,000	u	Extintor polvo quím. ABC 9 kg. eficac. 27A-144B-C	41,88	41,88	
			Suma la partida.....			43,24
			Costes indirectos.....		4,00%	1,73
			TOTAL PARTIDA.....			**44,97**

de el precio total de la partida a la mencionada cantidad de CUARENTA Y CUATRO EUROS con NOVENTA Y SIETE CÉNTIMOS

50		**u**	**SETA PROTECCIÓN ARMADURAS**			
030	0,010	h	Peón	13,64	0,14	
170	1,000	U	Seta plástica protección armaduras	0,20	0,20	
			Suma la partida.....			0,34
			Costes indirectos.....		4,00%	0,01
			TOTAL PARTIDA.....			**0,35**

Asciende el precio total de la partida a la mencionada cantidad de CERO EUROS con TREINTA Y CINCO CÉNTIMOS

VISADO CALIDAD | Las Palmas.
Tramitación y depósito electrónico CALIDAD con nº de visado de calidad E-0171320 con fecha 30/10/2020. Nº Doc. 2 de 2.
Autenticidad verificable en coitilpa.e-gestion.es/validacion.aspx con CSV CAreglhnh5q895302010271333
El organismo de este sello, verifica la conformidad y calidad de la instalación eléctrica, tal como recoge el Anexo 47 del Decreto Autonómico 112/2009, para su presentación ante el Centro Directivo competente del Gobierno de Canarias. Documento con firma electrónica. Sello de Tiempo (Notario electrónico)

CÓDIGO	CANTIDAD	UD	RESUMEN	PRECIO	SUBTOTAL	IMPORTE
D32BB0050		**m**	**Barandilla protec. realiz. c/sop. tipo sargento y 2 tablones mad**			
			Barandilla de protección realizada con soportes metálicos tipo sargento y dos tablones de madera de pino de 250 x 25 mm, (amortización = 30 %), incluso colocación y anclaje.			
M01A0020	0,100	h	Oficial segunda	14,14	1,41	
M01A0030	0,100	h	Peón	13,64	1,36	
E38BB0030	0,150	ud	Anclaje metál. barandilla tipo sargento.	22,50	3,38	
E01IB0010	0,004	m³	Madera pino gallego en tablas 25 mm	323,05	1,29	
				Suma la partida.....		7,44
				Costes indirectos.....	4,00%	0,30
				TOTAL PARTIDA.....		**7,74**

Asciende el precio total de la partida a la mencionada cantidad de SIETE EUROS con SETENTA Y CUATRO CÉNTIMOS

SUBCAPÍTULO L1.7.3 IMPLANTACIÓN de OBRA

PSS300		**u**	**PANEL SEÑALIZACIONES VARIAS PVC 1 x 0.7 m.**			
			Panel para señalizaciones varias de obligación, prohibición y advertencia, impresos sobre planchas de PVC de 1 x 0.7 m. y 0,8 mm. de espesor. Incluso colocación y retirada de obra. Medido unidad instalada. Amortizado en 3 obras.			
M01A0030	0,200	h	Peón	13,64	2,73	
SVSS70	0,330	u	Panel señalizaciones varias de PVC 1 x 0.7 m.	3,35	1,11	
				Suma la partida.....		3,84
				Costes indirectos.....	4,00%	0,15
				TOTAL PARTIDA.....		**3,99**

Asciende el precio total de la partida a la mencionada cantidad de TRES EUROS con NOVENTA Y NUEVE CÉNTIMOS

D32DA0020		**mes**	**Caseta prefabricada para vestuario, comedor o almacén de obra**			
			Alquiler de caseta prefabricada para vestuario, comedor o almacén de obra, de 4,00 x 2,40 x 2,40 m con estructura metálica de perfiles conformados en frio, con cerramiento y techo a base de chapa greca de 23 mm de espesor, prelacado a ambas caras, piso de plancha metálica acabado con PVC, 2 ud de ventanas de hojas correderas de aluminio con rejas y cristales armados, y 1 ud de puerta de perfilería soldada de apertura exterior con cerradura, incluso mesa madera, sillas y taquillas para 7 personas, con fregadero conectado a instalación de agua y evacuación al exterior.			
E38DA0020	1,000	mes	Caseta tipo vest., almacén o comedor, 4x2,4x2,4 m	80,00	80,00	
E38BB0050	0,050	ud	Taquilla metál. sucesiva 1,8x0,3x0,5 mm, p/4 obreros	159,00	7,95	
E38BB0030	0,010	ud	Fregadero p/adaptar a caseta obra	172,49	1,72	
				Suma la partida.....		89,67
				Costes indirectos.....	4,00%	3,59
				TOTAL PARTIDA.....		**93,26**

Asciende el precio total de la partida a la mencionada cantidad de NOVENTA Y TRES EUROS con VEINTISEIS CÉNTIMOS

D32DA0025		**mes**	**Caseta prefabricada para sanitarios de obra**			
			Caseta prefabricada sanitaria de 4,00 x 2,40 x 2,40 m con estructura metálica de perfiles conformados en frio, con cerramiento y techo a base de paneles sandwich de 35 mm de espesor, prelacado a ambas caras, piso de plancha metálica acabado con PVC, 1 ud de ventana de hojas correderas de aluminio con rejas y cristales armados, 1 ud de puerta de aluminio de apertura exterior con cerradura, incluso plato de ducha, inodoro, calentador eléctrico y lavabo, instalación eléctrica interior con dos tomas de corriente, dos pantallas con dos tubos fluorescentes y cuadro de corte, incluidas las acometidas.			
DA0025	1,000	mes	Caseta tipo sanitaria, 4,0 x 2,4 x 2,4 m.	160,50	160,50	
				Suma la partida.....		160,50
				Costes indirectos.....	4,00%	6,42
				TOTAL PARTIDA.....		**166,92**

de el precio total de la partida a la mencionada cantidad de CIENTO SESENTA Y SEIS EUROS con NOVENTA Y DOS CÉNTIMOS

0030		**ud**	**Transporte a obra, descarga y recogida caseta provisional obra.**			
			Transporte a obra, descarga y posterior recogida de caseta provisional de obra.			
E38DA0030	1,000	ud	Transp., descarga y post. recogida caseta obra	204,00	204,00	
M01A0030	2,000	h	Peón	13,64	27,28	
				Suma la partida.....		231,28
				Costes indirectos.....	4,00%	9,25
				TOTAL PARTIDA.....		**240,53**

tal de la partida a la mencionada cantidad de DOSCIENTOS CUARENTA EUROS con CINCUENTA Y TRES CÉNTIMOS

VISADO CALIDAD | Las Palmas.
Tramitación y depósito electrónico CALIDAD con nº de visado de calidad E-0171320 con fecha 30/10/2020. Nº Doc. 2 de 2.
Autenticidad verificable en coitilpa.e-gestion.es/validacion.aspx con CSV CAvglhnh5q8953020201027133
El otorgamiento de este sello verifica la conformidad y calidad de la instalación eléctrica, tal como recoge el Art. 47 del Decreto Autonómico 4/2009, para su presentación ante el Centro Directivo competente del Gobierno de Canarias. Documento con firma electrónica. Sello de Tiempo (Notario Electrónico)

CUADRO DE DESCOMPUESTOS

Roque Bentayga LOTE I

CÓDIGO	CANTIDAD	UD	RESUMEN	PRECIO	SUBTOTAL	IMPORTE
D32E0010		**ud**	**Botiquín metálico tipo maletín, con contenido sanitario**			
			Botiquín metálico tipo maletín, preparado para colgar en pared, con contenido sanitario completo según ordenanzas.			
E38E0010	1,000	ud	Botiquín metál. tipo maletín c/contenido	49,88	49,88	
			Suma la partida.....			49,88
			Costes indirectos.....		4,00%	2,00
			TOTAL PARTIDA			**51,88**

Asciende el precio total de la partida a la mencionada cantidad de CINCUENTA Y UN EUROS con OCHENTA Y OCHO CÉNTIMOS

VISADO CALIDAD | Las Palmas.
Tramitación y depósito electrónico CALIDAD con nº de visado de calidad E-0171320 con fecha 30/10/2020. Nº Doc. 2 de 2.
Autenticidad verificable en coitilpa.e-gestion.es/validacion.aspx con CSV CAreglhnh5q8953020201027133 3
El otorgamiento de este sello, verifica la conformidad y calidad de la instalación eléctrica, tal como recoge el Art. 47 del Decreto Autonómico 141/2009,
para su presentación ante el Centro Directivo competente del Gobierno de Canarias. Documento con firma electrónica y Sello de Tiempo (Notario electrónico)

1.3 MEDICIONES

VISADO CALIDAD | Las Palmas.
Tramitación y depósito electrónico CALIDAD con nº de visado de calidad E-0171320 con fecha 30/10/2020. Nº Doc. 2 de 2.
Autenticidad verificable en coitilpa.e-gestion.es/validacion.aspx con CSV CAreglhnh5q8953020201027133 3
El otorgamiento de este sello, verifica la conformidad y calidad de la instalación eléctrica, tal como recoge el Art. 47 del Decreto Autonómico 141/2009,
para su presentación ante el Centro Directivo competente del Gobierno de Canarias. Documento con firma electrónica y Sello de Tiempo (Notario electrónico)

COGITILPA | Las Palmas.
Tramitación telemática VISADO E-0171320
Emisión y sellado electrónico. Documentación con firma electrónica emitida mediante certificado reconocido por el Ministerio de Industria y Comercio.
Autenticidad verificable en coitilpa.e-gestion.es/validacion.aspx con CSV: EVaxgx2oi2r76613202010471355

MEDICIONES

Roque Bentayga LOTE I

CÓDIGO	RESUMEN	UDS	LONGITUD	ANCHURA	ALTURA	PARCIALES	CANTIDAD
	CAPÍTULO L1.1 SALA DE ENERGÍA						
	SUBCAPÍTULO L1.1.1 DEMOLICIONES						
02.001	**ud Desmantelamiento valla métalica**						
	Desmantelamiento valla metálica existente mirador.						
							1,00
02.003	**m² Demolición de muro de fábrica**						
	Demolición del actual muro de fábrica del mirador en la zona de ampliación.						
	Muro ampliación cubiera	1	5,00		1,00	5,00	
							5,00
02.004	**m Demolición de bordes cubiertas**						
	Demolición bordes cubierta para nuevos anclajes losa de hormigón zona de ampliación.						
	Perimetro zona ampliación	1	20,00		1,00	20,00	
							20,00
	SUBCAPÍTULO L1.1.2 OBRA CIVIL						
D03B00401	**u Anclaje químico estructural 12mm**						
	Anclaje químico estructural realizado sobre hormigón de 20 N/mm² de resistencia característica mínima, mediante perforación de 14 mm de diámetro y 135 mm de profundidad, relleno del orificio con inyección de resina epoxi, libre de estireno, y posterior inserción de redondo de acero 12 mm de diámetro y 160 mm de longitud.						
	Muro existente	1	50,00		1,00	50,00	
	Losa existente	1	50,00			50,00	
							100,00
D05AA00301	**m³ Horm. arm muro, HA-30/B/20/IIb, 50kg/m³ B400S.**						
	Hormigón armado en muros, HA-30/B/20/IIb, armado con 50 kg/m³ de acero B 400 S, incluso elaboración, colocación de las armaduras, separadores, encofrado, desencofrado, vertido, vibrado y curado, s/EHE-08 y C.T.E. DB SE.						
	Muro perimetral	1	9,00	0,25	1,00	2,25	
							2,25
D05BB00301	**m³ Horm. arm losas y vigas, HA-30/B/20/IIb 50kg/m³ B400S.**						
	Hormigón armado en vigas y losas, HA-30/B/20/IIb, armado con 50 kg/m³ acero B 400 S, incluso elaboración, colocación de las armaduras, separadores, encofrado y desencofrado, vertido, vibrado y curado, s/EHE-08 y C.T.E. DB SE.						
	Losa sala energía	1	20,00		0,25	5,00	
							5,00
D08C00301	**m² Formación de pendientes impermeabilizada**						
	Cubierta a base de hormigón aligerado de 10 cm de espesor medio en formación de pendientes, capa de mortero 1:6 de 2 cm de espesor; -lámina asfáltica no protegida de betún elastómero (SBS), con armadura de fieltro poliéster (FP), tipo LBM-40-FP; Incluso p.p. de solapes y encuentros con elementos verticales. s/UNE 104-401.						
	Nueva cubierta	1	25,00			25,00	
							25,00
00400	**m Murete fáb. bloq arm. enfosc impermeabiliz. 1,20m con albardilla**						
	Murete formado por fábrica de bloques de 50x25x20 cm, de 120 cm de altura, con correa de hormigón HA-25/P/16/I de 0,20 x 0,15 m, armada con 4 D 10 y estribos D 6 c/ 30cm de acero B 400 S, impermeabilizado con pintura asfáltica, enfoscada en dos caras con mortero 1:3 de cemento y arena, y tirolesa y pintura al cemento en el exterior, remate superior con albardilla, totalmente acabada, i/ separadores, encofrado y desencofrado, vertido del hormigón, vibrado y curado.						
	Nuevo muro mirador	1	10,00			10,00	
							10,00

VISADO CALIDAD | Las Palmas.
Tramitación y depósito electrónico CALIDAD con nº de visado de calidad E-0171320 con fecha 30/10/2020. Nº Doc. 2 de 2.
Autenticidad verificable en coitilpa.e-gestion.es/validacion.aspx con CSV CAreglhnh5q8953020201027133
El otorgamiento de este sello, verifica la conformidad y calidad de la instalación eléctrica, tal como recoge el Art. 47 del Decreto Autonómico 141/2009, para su presentación ante el Centro Directivo competente del Gobierno de Canarias. Documento con firma electrónica. Sello de Tiempo (Notario electrónico)

MEDICIONES

Roque Bentayga LOTE I

CÓDIGO	RESUMEN	UDS	LONGITUD	ANCHURA	ALTURA	PARCIALES	CANTIDAD
D03A00301	**m² Solera hormigón masa HM-20/B/20/I, e=20 cm fratasado.**						
	Solera de hormigón en masa de 20 cm de espesor, con hormigón de HM-20/B/20/I, armada con malla electrosoldada # 15x15 cm D 5mm, incluso elaboración, vertido, extendido, vibrado, formación de pendientes, fratasado a máquina y ruleteado, curado y formación de juntas de dilatación.						
	Interior sala	1	15,00			15,00	
							15,00
D11IBAA02000	**m² Solado adoquin hormigón fino**						
	Pavimento con adoquín bicapa de hormigón, formato rectangular, 200x100x60 mm, acabado superficial liso, color gris, aparejado a matajunta para tipo de colocación flexible, sobre una capa de mortero 1:4 de 0,5 a 5 mm de diámetro, cuyo espesor final, una vez colocados los adoquines y vibrado el pavimento con bandeja vibrante de guiado manual, será uniforme y estará comprendido entre 3 y 5 cm, dejando entre ellos una junta de separación entre 2 y 3 mm, para su posterior relleno con mortero seco.						
	Nueva cubierta	1	25,00			25,00	
							25,00
D07AA0010	**m² Fábrica bl.hueco sencillo 20x25x50 cm con dinteles**						
	Fábrica de bloques huecos de hormigón vibrado de 20 cm de espesor (20x25x50), con marcado CE, categoría I según UNE-EN 771-3, recibidos con mortero industrial M 2,5, con marcado CE s/UNE-EN 998-2, incluso aplomado, replanteo, nivelado, humedecido del bloque, grapas metálicas de unión a la estructura, ejecución de dinteles y jambas y encuentros y parte proporcional de refuerzo de esquinas y cruces con acero B 400 S.						
	Cerramiento sin descontar huecos	1	6,00		4,00	24,00	
							24,00
D07E0100	**m² Enfosc maestread fratasado .mort 1:3**						
	Enfoscado maestreado fratasado interior-exterior , con mortero 1:3 de cemento y arena, incluso remate de huecos y aristas, limpieza y humedecido del soporte.						
	Fachada	2	24,00			48,00	
	Forjado	1	15,00			15,00	
							63,00
D073A0010	**ud Recibido precerco interior <2,0 m²**						
	Recibido de precercos interiores menores de 2 m², con mortero de cemento 1:5, incluso anclajes, cajeado de la fábrica y aplomado.						
	Ventanas	1				1,00	
							1,00
D073A0050	**ud Recibido precerco exterior 2 a 4 m²**						
	Recibido de precercos exteriores de 2 a 4 m², con mortero de cemento 1:5, incluso anclajes, cajeado de la fábrica y aplomado.						
	puertas	1				1,00	
							1,00
	ud Ayudas de albañilería a las instalaciones						
	Ayudas de albañilería a las distintas instalaciones						
		1				1,00	
							1,00

VISADO CALIDAD | Las Palmas.
Tramitación y depósito electrónico CALIDAD con nº de visado de calidad E-0171320 con fecha 30/10/2020. Nº Doc. 2 de 2.
Autenticidad verificable en coitilpa.e-gestion.es/validacion.aspx con CSV CAreglhnh5q8953020201027133 3
El otorgamiento de este sello, verifica la conformidad y calidad de la instalación eléctrica, tal como recoge el Art. 47 del Decreto Autonómico 141/2009, para su presentación ante el Centro Directivo competente del Gobierno de Canarias. Documento con firma electrónica. Sello de Tiempo (Notario electrónico)

MEDICIONES

Roque Bentayga LOTE I

CÓDIGO	RESUMEN	UDS	LONGITUD	ANCHURA	ALTURA	PARCIALES	CANTIDAD
	SUBCAPÍTULO L1.1.3 CARPINTERIA Y CERRAJERIA						
D23ABAD0010	**ud Ventana lamas aluminio lacado madera 1,00x1,00 m, mosquitera**						
	Ventana de una hoja lamas reforzadas aluminio lacado color madera, con mosquitera, recibido del precerco, montaje, ajuste, aplomado, nivelado, colocación y ayudas de albañilería, según C.T.E.						
	Ventanas	1				1,00	
							1,00
D23DAAF0050	**ud Puerta peatonal lamas 2H abat alum 1,60x2,10 m,**						
	Puerta peatonal de dos hojas abatibles de lamas reforzadas de aluminio lacado color madera, 1,60x2,10 m, con mosquitera, incluso precerco de aluminio, tapajuntas, herrajes del propio sistema, escuadras, juntas de EPDM, imprimación con liquido sellador en cortes y taladros, tornillos en acero inoxidable, sellado perimetral con masilla de poliuretano. Accesorios, herrajes de colgar y apertura homologados, recibido del precerco, montaje, ajuste, aplomado, nivelado, colocación y ayudas de albañilería, según C.T.E.						
	Puerta	1				1,00	
							1,00
D25H0040	**m Barandilla con pasamanos 1,10 m**						
	Barandilla metálica de protección con pasamanos perfil laminado con barrotes verticales 1,10 m de altura, incluso pequeño material, anclajes, mano de imprimación antioxidante, recibido y colocación.						
	Cubierta	1	8,00			8,00	
							8,00
	SUBCAPÍTULO L1.1.4 PINTURAS						
D28BA0040	**m² Pintura plástica satinada, int/ext**						
	Pintura plástica satinada de gran lavabilidad para interior o exterior, Palcril de PALCANARIAS o equivalente, i/imprimación, lijado y empaste, acabado a 2 manos, color a elegir por la D.F.						
	Enfoscados	1	63,00			63,00	
							63,00
D28P0030	**m² Pintura epoxi antipolvo p/pavim, 240 WB satinado pavimentos**						
	Pintura epoxi de dos componentes, antipolvo, 240 WB satinado pavimentos o equivalente, resistente a los productos químicos, disolventes y a la formación de moho, indicada para pavimentos de parkings, almacenes, laboratorios, industrias alimenticias y farmacéuticas, hospitales... colores: rojo, verde o gris, aplicada a dos manos, con brocha, rodillo, pistola convencional o equipo airless, acabado antideslizante, incluso limpieza y preparación del soporte.						
	Suelos	1	15,00			15,00	
							15,00

VISADO CALIDAD | Las Palmas.
Tramitación y depósito electrónico CALIDAD con nº de visado de calidad E-0171320 con fecha 30/10/2020. Nº Doc. 2 de 2.
Autenticidad verificable en coitilpa.e-gestion.es/validacion.aspx con CSV CAreglhnh5q8953020201027133
El otorgamiento de este sello, verifica la conformidad y calidad de la instalación eléctrica, como recoge el Art. 47 del Decreto Autonómico 141/2009,
para su presentación ante el Centro Directivo competente del Gobierno de Canarias. Documento con firma electrónica y Sello de Tiempo (Notario electrónico)

CÓDIGO	RESUMEN	UDS	LONGITUD	ANCHURA	ALTURA	PARCIALES	CANTIDAD
	CAPÍTULO L1.2 ACCESIBILIDAD Y SEÑALIZACIÓN						
D111	**m² Demolición camino piedra**						
	Demolición camino de piedra y solera de hormigón, acceso exterior centro de interpretación						
	Camino acceso	1	11,00	2,00	1,00	22,00	
							22,00
E15VAP011	**m Valla de madera pino autoclave con postes h=1,50 m**						
	Cercado de 1,50 m de altura realizado con valla de pino autoclave , postes de madera y accesorios, montada i/replanteo y recibido de postes con hormigón HM-20/P/20/I de central.						
	Acceso yacimiento	1	6,00			6,00	
							6,00
D253B02101	**ud Puerta madera a 2H abatibles, 1,50x1,50 m**						
	Puerta 2 hojas abatibles, de 1,50x1,50 m, madera pino autoclave, incluso cerradura, sistema de cierre y manilla incorporados, bisagras ajustables, p.p. de accesorios, recibido y colocación con postes laterales.						
	Acceso yacimiento	1				1,00	
							1,00
D22	**u Desmantelamiento sanitarios aseo adaptado**						
	Desmantelamiento sanitarios y utensilios de aseo adaptados.						
	Aseo adaptado	1	1,00			1,00	
							1,00
D15DE0100	**ud Lavabo accesible adaptado**						
	Lavabo adaptado accesible, incluso elementos de fijación, válvula de desagüe, flexibles con llave de escuadra, con sifón. Instalado con grifería monomando cromado para lavabo, adaptada. Totalmente terminado.						
	Aseo adaptado	1				1,00	
							1,00
D15EA0200	**ud Inodoro accesible adaptado**						
	Inodoro de porcelana vitrificada de tanque bajo, accesible adaptado, color blanco, incluso tanque y tapa, asiento con tapa ABS, mecanismo de descarga, juego de fijación y codo de evacuación, llave de escuadra y latiguillo flexible, colocado mediante tacos y tornillos al solado, incluso sellado con silicona, instalado y funcionando.						
	Aseo adaptado	1				1,00	
							1,00
D15DE0020	**ud Dispensador toalla bobina, ABS Mediclinics.**						
	Dispensador de toalla bobina, de 340x255x265 mm, de ABS, Mediclinics o equivalente, incluso elementos de fijación. Colocado.						
	Aseos	2				2,00	
							2,00
D0120	**ud Dosif. jabón 900 ml, plást. ABS, blanco, 233x130x95 mm, CAPIMORA**						
	Dosificador jabón 900 ml, plástico ABS, acabado blanco, 233x130x95 mm, mod. Aitana, de CAPIMORA o equivalente, colocado, incluso elementos de fijación.						
	Aseos	2				2,00	
							2,00
0010	**ud Dispensador papel higién 250/300 m Mediclinics.**						
	Dispensador de papel higiénico con contenedor de rollos de 250/300 m, metálico acabado en epoxi blanco, Mediclinics o equivalente, incluso mecanismo de cierre y elementos de fijación. Colocado.						
	Aseos	2				2,00	
							2,00
D15	**ud Barra apoyo abatible doble accesible discapacitados**						
	Barra de apoyo doble abatible acero inoxidable, Mediclinics o equivalente, incluso mecanismo y elementos de fijación. Colocado.						

VISADO CALIDAD | Las Palmas.
Tramitación y depósito electrónico CALIDAD con nº de visado de calidad E-0171320 con fecha 30/10/2020. Nº Doc. 2 de 2.
Autenticidad verificable en coitilpa.e-gestion.es/validacion.aspx con CSV CAreglhnh5q8953020010271333
El otorgamiento de este sello, verifica la conformidad y validez de la instalación eléctrica tal como recoge el AR 47 del Decreto Autonómico 142/2009, para su presentación ante el Centro Directivo competente del Gobierno de Canarias. Documento con firma electrónica y Sello de Tiempo (Notario electrónico)

COGITILPA | Las Palmas.
VISADO con fecha 13/10/2020. Número de VISADO E-0171320
Emisión y sellado electrónico. Documentación con firma electrónica emitida mediante certificado reconocido por el Ministerio de Industria y Comercio.
Autenticidad verificable en coitilpa.e-gestion.es/validacion.aspx con CSV: EVaxgx2oi2r76613202010471355

MEDICIONES

Roque Bentayga LOTE I

CÓDIGO	RESUMEN	UDS	LONGITUD	ANCHURA	ALTURA	PARCIALES	CANTIDAD
	Aseo adaptado	2				2,00	
							2,00
D150	**ud Soporte suelo 6 bicicletas acero inoxidable**						
	Suministro e instalación de soporte de suelo con anclajes para seis bicicletas acero inoxidable, incluso mecanismo y elementos de fijación. Colocado.						
	Aparcamiaento	1				1,00	
							1,00
D1504	**ud Poste señalizador centro interpretación**						
	Suministro e instalación de poste de madera autoclave señalizador acceso al centro de interpretación, según formatos del Cabildo de Gran Canaria, incluso elementos de fijación. Colocado.						
	Aparcamiento	1				1,00	
							1,00
D28E0	**u Pintura reserva plaza aparcamiento**						
	Pintura reserva plaza aparcamiento PMR, familias, recarga VE, tipo epoxi de dos componentes, tráfico intenso, colores normalizados, aplicada a dos manos, con brocha, rodillo, pistola convencional o equipo airless, acabado antideslizante, plantillas y recortes, incluso limpieza y preparación del soporte.						
	Reserva PMR	1	1,00			1,00	
	Reserva familias	1	1,00			1,00	
							2,00
D33A01	**m² Solera hormigón impreso color HM-20/B/20/I, e=20 cm .**						
	Solera de hormigón impreso 20 cm de espesor, con hormigón de HM-20/B/20/I, armada con malla electrosoldada # 15x15 cm D 5mm, incluso elaboración, vertido, extendido, vibrado, formación de pendientes, mortero decorativo y resina impermeabilizante, curado y formación de juntas de dilatación.						
	Nuevo camino exterior	1	11,00	2,00		22,00	
							22,00

VISADO CALIDAD | Las Palmas.
Tramitación y depósito electrónico CALIDAD con nº de visado de calidad E-0171320 con fecha 30/10/2020. Nº Doc. 2 de 2.
Autenticidad verificable en coitilpa.e-gestion.es/validacion.aspx con CSV CAreqlnh5q8953020201027133 3
El otorgamiento de este sello, verifica la conformidad y calidad de la instalación eléctrica, tal como recoge el Art. 47 del Decreto Autonómico 141/2009, para su presentación ante el Centro Directivo competente del Gobierno de Canarias. Documento con firma electrónica y Sello de Tiempo (Notario electrónico)

CÓDIGO	RESUMEN	UDS	LONGITUD	ANCHURA	ALTURA	PARCIALES	CANTIDAD

CAPÍTULO L1.3 ADECUACIÓN CONSTRUCCIÓN

D07L0 **m² Saneado y reparación de fisuras paredes y cubiertas.**

Saneado y reparación de fisuras paredes y cubiertas capa de mortero reparación, colocación de malla de refuerzo, extendido con llana, incluso picado y remate de huecos y aristas, limpieza y humedecido del soporte.

Fachada	1	15,00			15,00	
Cubierta	1	15,00			15,00	
Huecos ventanas	1	10,00			10,00	
Alero	1	15,00			15,00	
Cubierta Cuartos	1	15,00			15,00	
						70,00

D09 **m Saneado y reparación de rejilla drenaje aparcamiento**

Saneado y reparación de fisuras capa de mortero reparación rejilla drenaje aparcamiento, extendido con llana, incluso picado y remate de huecos y aristas, limpieza y humedecido del soporte, instalando canal de 2 metros para la salida del agua.

Rejilla drenaje	1	30,00			30,00	
						30,00

D28E011 **m² Pintura impermeabilizante con malla de fibra**

Pintura impermeabilizante con malla de fibra, aplicada a cuatro manos, con brocha, rodillo, acabado antideslizante, plantillas y recortes, incluso limpieza y preparación del soporte.

Fachada	1	15,00			15,00	
Cubierta	1	15,00			15,00	
Huecos ventanas	1	10,00			10,00	
Alero	1	15,00			15,00	
Cubierta Cuartos	1	15,00			15,00	
Rejilla aparcamiento	1	30,00			30,00	
Cubierta						
						100,00

D28BA0040 **m² Pintura plástica satinada, int/ext**

Pintura plástica satinada de gran lavabilidad para interior o exterior, Palcril de PALCANARIAS o equivalente, i/imprimación, lijado y empaste, acabado a 2 manos, color a elegir por la D.F.

Pretil exterior	1	1,00	40,00	2,00	80,00	
Exterior cuartos	1	1,00	10,00	4,00	40,00	
Paredes centro	1	100,00	1,00	4,00	400,00	
Techo centro	1	1,00	200,00	1,00	200,00	
Pares cuartos	1	1,00	20,00	2,50	50,00	
Techos cuartos	1	1,00	12,00	1,00	12,00	
						782,00

D28BA **m² Pintura esmalte carpintería metálica**

Pintura esmante carpintería metálica antioxidante, acabado a 2 manos, previa eliminación de óxido y aplicación de imprimación mínio, color a elegir por la D.F.

Varandilla	1	50,00			50,00	
Puertas y ventanas centro	1	25,00			25,00	
Puertas cuatros	1	15,00			15,00	
						90,00

CA0110 **m² Trasdosado autoportante placa impermeable**

Trasdosado autoportante placa imperemeable hidropanel cemento 12 mm, atornillada a un lado de una estructura metálica de acero galvanizado a base de canales horizontales y montantes verticales, tratamiento de juntas, tornillería, fijaciones, banda estanca bajo los perfiles perimetrales. Totalmente terminado, listo para imprimar, pintar o decorar.

Almacén vigilante	1	11,00		2,50	27,50	
Almacén herramienta	1	6,00		2,50	15,00	
						42,50

VISADO CALIDAD | Las Palmas.
Tramitación y depósito electrónico CALIDAD con nº de visado de calidad E-0171320 con fecha 30/10/2020. Nº Doc. 2 de 2.
Autenticidad verificable en coitilpa.e-gestion.es/validacion.aspx con CSV CAreglhnh5q8953020201027133 3
El otorgamiento de este sello, verifica la conformidad y calidad de la instalación eléctrica, tal como recoge el Anexo 7 del Decreto Autonómico 141/2009, para la presentación ante el Centro Directivo competente del Gobierno de Canarias. Documento con firma electrónica y Sello de Tiempo (Notario electrónico)

MEDICIONES

Roque Bentayga LOTE I

CÓDIGO	RESUMEN	UDS	LONGITUD	ANCHURA	ALTURA	PARCIALES	CANTIDAD
D25	**u Reparación hoja de puerta metálica**						
	Reparación de hoja de puerta metálica, cambio de bisagras y cerraduras, reparación de carpintería.						
	Recinto vigilante	1	2,00			2,00	
	Almacén herramienta	1	1,00			1,00	
							3,00
D222	**u Tapa PVC aljibe**						
	Instalación de tapa PVC reforzado 60x60cm aljibe, con marco, incluso retirada de la actual incluso pequeño material, anclajes, recibido y colocación.						
	Aljibe	1	1,00			1,00	
							1,00
D212	**u Trampilla inoxidable aljibe**						
	Trampilla metálica acero inoxidable 70x70cm aljibe, con cerradura, incluso bastidor, pequeño material, anclajes, recibido y colocación.						
	Aljibe	1	1,00			1,00	
							1,00
D0001	**m Ampliación canal rejilla drenaje aparcamiento**						
	Ampliación de la rejilla de drenaje aparcamiento, demolición y colocación de nuevo canal de hormigón 1000x130x95mm con rejilla de rodadura salida del agua al aparcamiento, extendido con llana, incluso picado y remate de huecos y aristas, limpieza y humedecido del soporte.						
	Ampliar rejilla	1	2,00			2,00	
							2,00
D07.01	**u Seneado y reparacion ventanucos fachada**						
	Saneado y reparación de ventanucos fachada, picado, instalacion de pieza de cantería en controno, formación de pendiente en la parte baja, relleno de mortero reparación, colocación de malla de refuerzo, extendido con llana, incluso picado y remate de huecos y aristas, limpieza y humedecido del soporte.						
	Huecos Fachada	8				8,00	
							8,00

VISADO CALIDAD | Las Palmas.
Tramitación y depósito electrónico CALIDAD con nº de visado de calidad E-0171320 con fecha 30/10/2020. Nº Doc. 2 de 2.
Autenticidad verificable en coitilpa.e-gestion.es/validacion.aspx con CSV: CAreglhnh5q8953020201071333
El otorgamiento de este sello, verifica la conformidad y calidad de la instalación eléctrica, tal como recoge el Art. 47 del Decreto Autonómico 141/2009, para su presentación ante el Centro Directivo competente del Gobierno de Canarias. Documento con firma electrónica y Sello de Tiempo (Notario electrónico)

CÓDIGO	RESUMEN	UDS	LONGITUD	ANCHURA	ALTURA	PARCIALES	CANTIDAD
	CAPÍTULO L1.4 ALMACENAMIENTO Y RECUPERACIÓN AGUA						
09.03	**m Red exterior aguas tubo 160mm PVC-SN 4kN/m²**						
	Suministro y montaje de tubo 160mm PVC SN 4kN/m², pendiente 2% , sobre lecho de arena, apertura y cierre de zanja todo tipo de terreno, reposición de soleras y pavimentos, con pp de piezas especiales, acoples, totalmente instalado.						
	Pluviales	1	50,00			50,00	
	Saneamiento	1	20,00			20,00	
							70,00
09.06	**ud Arqueta saneamiento/pluviales 50x50cm**						
	Arqueta saneamiento/pluviales 50x50x100cm, con tapa y marco, paredes de hormigón, impermeabilización y enlucido interior.						
	Saneamiento	3				3,00	
	Pluviales	6				6,00	
							9,00
09.13	**m Bajante pluviales tubo 80mm PVC cobre**						
	Suministro y montaje de bajante de pluviales tubo 80mm PVC color cobre, con pp de codos, piezas especiales, acoples, totalmente instalado.						
	Cubierta	1	5,00			5,00	
							5,00
09.031	**m Red exterior electricidad tubo 63mm**						
	Suministro y montaje de tubo 63mm corrugado doble capa para electricidad, sobre lecho de arena, apertura y cierre de zanja todo tipo de terreno, reposición de soleras y pavimentos, con pp de piezas especiales, acoples, totalmente instalado.						
	Suministro eléctrico	1	25,00			25,00	
							25,00
44	**m³ Excav. en zanjas, pozos cualquier terreno, medios mecánicos**						
	Excavación en zanjas, pozos o cimientos, en todo tipo de terreno, con medios mecánicos, refino y compactación del fondo de la excavación, sin transporte. La medición se hará sobre perfil.						
	Excavación depuradora	1	8,00			8,00	
	Excavación depósito agua	1	3,00	2,50	2,00	15,00	
	Excavación charca	1	4,00			4,00	
							27,00
D02D00	**m³ Relleno y compactado con material seleccionado**						
	Compactado por capas de 30 cm, al 95% del Proctor modificado, incluso regado y refino de taludes						
	Relleno depuradora	1	2,00	2,00	1,00	4,00	
	Relleno depósito agua	1	2,50	3,00	1,00	7,50	
							11,50
D15DE	**ud Depuradora biológica oxidación total 2500 litros**						
	Suministro e instalación de depuradora biológica oxidación total SIDAR AT6 o similar, 2500 litros, incluso elementos de conexión, válvulas, Totalmente terminado.						
	Exterior	1				1,00	
							1,00
1	**ud Depósito aguas pluviales 5000 litros**						
	Suministro e instalación de depósito aguas pluviales 5.000 litros, con filtro y bomba impulsión, incluso elementos de conexión, válvulas, Totalmente terminado.						
	Exterior	1				1,00	
							1,00
D15DE11	**m2 Lámina caucho EPDM 1,2 mm doble sobre lecho de arena.**						
	Suministro e instalación de lámina estanca de caucho EPDM 1,2mm, colocando piedras en sus estremos, con formación de pendientes para la charca, solapes y uniones, sobre lecho de arena extendida y nivelada.						
	charca	1	10,00			10,00	

VISADO CALIDAD | Las Palmas.
Tramitación y depósito electrónico CALIDAD con nº de visado de calidad E-0171320 con fecha 30/10/2020. Nº Doc. 2 de 2.
Autenticidad verificable en coitilpa.e-gestion.es/validacion.aspx con CSV CAreglhnb5q8953020201027133
El otorgamiento de este sello verifica la conformidad y calidad de la instalación eléctrica, tal como recoge el Art. 47 del Decreto Autonómico 141/2009,
para su presentación ante el Centro Directivo competente del Gobierno de Canarias. Documento con firma electrónica y Sello de Tiempo (Notario electrónico)

COGITILPA | Las Palmas.
VISADO con fecha 13/10/2020. Número de VISADO E-0171320
Emisión y sellado electrónico. Documentación con firma electrónica emitida mediante certificado reconocido por el Ministerio de Industria y Comercio.
Autenticidad verificable en coitilpa.e-gestion.es/validacion.aspx con CSV: EVaxgx2oi2r76613202010471355

CÓDIGO	RESUMEN	UDS	LONGITUD	ANCHURA	ALTURA	PARCIALES	CANTIDAD
							10,00
08.05	**m Tubo distribución PE25mm10Atm**						
	Suministro y montaje de tubo de distribución PE-25mm 10atm montaje sobrepuesto o enterrado a 20 cm, con pp de piezas especiales, llaves de corte, anclajes y soportes, totalmente instalado.						
	Distribución	80				80,00	
							80,00
08.051	**m Tubo riego PE25mm6Atm**						
	Suministro y montaje de tubo riego PE-25mm 6atm montaje enterrado a 20 cm, con pp de piezas especiales, llaves de corte, anclajes y soportes, totalmente instalado.						
	Distribución riego	1	1.000,00			1.000,00	
							1.000,00
08.0511	**m Tubo riego PE16mm6Atm**						
	Suministro y montaje de tubo riego PE-16mm 6atm montaje enterrado a 20 cm, con pp de piezas especiales, goteros, llaves de corte, anclajes y soportes, totalmente instalado.						
	Riego plantas	1	2.000,00			2.000,00	
							2.000,00
08.05111	**u Boya llenado charca**						
	Suministro y montaje de boya lledo charca, con pp de piezas especiales, llaves de corte, anclajes y soportes, totalmente instalado.						
	Charca	1	1,00			1,00	
							1,00
08.051118	**u Programador riego exterior**						
	Suministro y montaje de programador riego automático 230V con electroválvula de apertura cierre, pp de piezas especiales, llaves de corte, anclajes y soportes, totalmente instalado.						
	Riego	1	1,00			1,00	
							1,00
0.23	**ud Toma de corriente estanca IP-55**						
	Suministro e instalación de toma de corriente 2x16A +T schuko estanca IP55 sobrepuesta, caja y mecanismo, serie legrand o similar, color gris.						
	Bombas	3				3,00	
	Programador	1				1,00	
							4,00
04.271	**m Cable 1x3x2,5mm² Cu RZ1-K AS 0,6/1kV**						
	Suministro e instalación de cable Cu 3x2,5mm² RZ1-K AS 0,6/1kV, terminales y conexiones, libre de halógenos,en canalización existente.						
	Hidro abasto	1	40,00			40,00	
	Depuradora	1	40,00			40,00	
	Hidro lluvia y programador	1	40,00			40,00	
							120,00

VISADO CALIDAD | Las Palmas.
Tramitación y depósito electrónico CALIDAD con nº de visado de calidad E-0171320 con fecha 30/10/2020. Nº Doc. 2 de 2.
Autenticidad verificable en coitilpa.e-gestion.es/validacion.aspx con CSV CAreglhnh5q8953020201027133 3
El otorgamiento de este sello, verifica la conformidad de la calidad de la instalación eléctrica, tal como recoge el Decreto Autonómico 141/2009, 47 del Decreto Autonómico
para su presentación ante el Centro Directivo competente del Gobierno de Canarias Documento con firma electrónica y Sello de Tiempo (Notario electrónico)

CÓDIGO	RESUMEN	UDS	LONGITUD	ANCHURA	ALTURA	PARCIALES	CANTIDAD
	CAPÍTULO L1.5 ADECUACIÓN ENTORNO						
00E1	**ud Reforestación plantas viviero**						
	Reforestación del entorno con plantas proporcionadas por vivero del Cabildo de Gran Canaria.						
							1,00
00E2	**ud Contenedor residuos 360 litros rotulado**						
	Suministro y montaje de contenedor 360 litros residuos selectivos, rotulado y diferenciado.						
		4				4,00	
							4,00
00E3	**m² Comedero de pájaros madera pino autoclave**						
	Comedero de pájaros de madera pino autoclave , postes de madera y accesorios, montada i/replanteol.						
							1,00
00E4	**ud Pastor eléctrico desmontable 200 m con cable alargador**						
	Suministro y almacenaje de pastor eléctrico desmontable 200 m, con cable alargador de 50 m 3x1,5mm H05VV						
							1,00

VISADO CALIDAD | Las Palmas.
Tramitación y depósito electrónico CALIDAD con nº de visado de calidad E-0171320 con fecha 30/10/2020. Nº Doc. 2 de 2.
Autenticidad verificable en coitilpa.e-gestion.es/validacion.aspx con CSV CAreglhnh5q8953020201027133 3
El otorgamiento de este sello, verifica la conformidad y calidad de la instalación eléctrica, tal como recoge el Art. 47 del Decreto Autonómico 141/2009, para su presentación ante el Centro Directivo competente del Gobierno de Canarias. Documento con firma electrónica y Sello de Tiempo (Notario electrónico)

CÓDIGO	RESUMEN	UDS	LONGITUD	ANCHURA	ALTURA	PARCIALES	CANTIDAD

CAPÍTULO L1.6 GESTIÓN DE RESIDUOS

D37CA0011 t **Coste vertido de tierra vegetal y maleza**

Entrega de tierra vegetal y maleza sin sustancias peligrosas (tasa vertido), con código 170504 según la Lista Europea de Residuos (LER) publicada por Orden MAM/304/2002, a gestor de residuos autorizado por la Consejería de Medio Ambiente, para operaciones de valorización o eliminación, según RD 105/2008 y la Ley 22/2011.

Depuradora, depósito de agua, charca	1	5,00		5,00	
					5,00

D37CA0010 t **Coste vertido de material de excavación**

Entrega de tierras y piedras sin sustancias peligrosas (tasa vertido), con código 170504 según la Lista Europea de Residuos (LER) publicada por Orden MAM/304/2002, a gestor de residuos autorizado por la Consejería de Medio Ambiente, para operaciones de valorización o eliminación, según RD 105/2008 y la Ley 22/2011.

Camino de piedra, charca, depósitos	1	30,15		30,15	
					30,15

D37CC0090 t **Coste entrega residuos de hierro y acero, a instalación de valor**

Coste de entrega de residuos de hierro y acero (tasa vertido cero, abonable por el gestor de residuos), con código 170405 según la Lista Europea de Residuos (LER) publicada por Orden MAM/304/2002, a gestor de residuos autorizado por la Consejería de Medio Ambiente, para operaciones de valorización o eliminación, según RD 105/2008 y la Ley 22/2011.

	0,50

D37CB0040 t **Coste entrega residuos mezclados inertes a instalación de valori**

Coste de entrega de residuos mezclados de hormigón, ladrillos, tejas y materiales cerámicos limpios, sin residuos de yeso o escayola, sin asfalto y sin hormigón armado, (tasa vertido), con código 170107 según la Lista Europea de Residuos (LER) publicada por Orden MAM/304/2002, a gestor de residuos autorizado por la Consejería de Medio Ambiente, para operaciones de valorización o eliminación, según RD 105/2008 y la Ley 22/2011.

	9,90

D37CB0010 t **Coste entrega residuos de hormigón a instalación de valorización**

Coste de entrega de residuos de hormigón limpios (tasa vertido), con código 170101 según la Lista Europea de Residuos (LER) publicada por Orden MAM/304/2002, a gestor de residuos autorizado por la Consejería de Medio Ambiente, para operaciones de valorización o eliminación, según RD 105/2008 y la Ley 22/2011.

	7,35

D37CB0041 t **Coste entrega residuos de ladrillos y bloques**

Canon de vertido controlado en planta de gestor autorizado de residuos de ladrillos y/o bloques de código 170102, según el catálogo Europeo de Residuos (ORDEN MAM/304/2002)

	1,80

D37CC0050 t **Coste entrega residuos de vidrio a instalación de valorización**

Coste de entrega de residuos de vidrio (tasa vertido), con código 170202 según la Lista Europea de Residuos (LER) publicada por Orden MAM/304/2002, a gestor de residuos autorizado por la Consejería de Medio Ambiente, para operaciones de valorización o eliminación, según RD 105/2008 y la Ley 22/2011.

	0,01

0070 t **Coste entrega residuos de plástico a instalación de valorización**

Coste de entrega de residuos de plástico (tasa vertido), con código 170203 según la Lista Europea de Residuos (LER) publicada por Orden MAM/304/2002, a gestor de residuos autorizado por la Consejería de Medio Ambiente, para operaciones de valorización o eliminación, según RD 105/2008 y la Ley 22/2011.

	0,01

VISADO CALIDAD | Las Palmas.
Tramitación y depósito electrónico CALIDAD con nº de visado de calidad E-0171320 con fecha 30/10/2020. Nº Doc. 2 de 2.
Autenticidad verificable en coitilpa.e-gestion.es/validacion.aspx con CSV CAxglhnh5q8953020201027133
El otorgamiento de este sello, verifica la conformidad calidad de la instalación eléctrica, tal como recoge el Art. 47 del Decreto Autonómico 141/2009,
para su presentación ante el Centro Directivo competente del Gobierno de Canarias. Documento con firma electrónica y Sello de Tiempo (Notario electrónico)

MEDICIONES

Roque Bentayga LOTE I

CÓDIGO	RESUMEN	UDS	LONGITUD	ANCHURA	ALTURA	PARCIALES	CANTIDAD
D37CC0080	**t Coste entrega residuos de papel y cartón a instalación de valori**						
	Coste de entrega de residuos de papel y cartón (tasa vertido), con código 200101 según la Lista Europea de Residuos (LER) publicada por Orden MAM/304/2002, a gestor de residuos autorizado por la Consejería de Medio Ambiente, para operaciones de valorización o eliminación, según RD 105/2008 y la Ley 22/2011.						
							0,01
D37CC0060	**t Coste entrega residuos de madera a instalación de valorización**						
	Coste de entrega de residuos de madera (tasa vertido), con código 170201 según la Lista Europea de Residuos (LER) publicada por Orden MAM/304/2002, a gestor de residuos autorizado por la Consejería de Medio Ambiente, para operaciones de valorización o eliminación, según RD 105/2008 y la Ley 22/2011.						
							0,10
ALQ CONT	**mes Alquiler de contenedor residuos**						
	Tasa para el alquiler de un contenedor para almacenamiento en obra de residuos de construcción y demolición.						
							6,00
D37B0060	**m³ Transporte residuos a instalac. autorizada 20 km.**						
	Transporte de residuos a instalación autorizada de gestión de residuos (Consejería de Medio Ambiente), con camión de 15 t,						
	Canalizaciones	1	40,00	0,20	0,20	1,60	
	Camino acceso	1	2,75			2,75	
	Depósitos, charca	1	14,00			14,00	
	Demolición asfalto	1	0,40	18,00	0,10	0,72	
	Piedra camino	1	27,50		0,20	5,50	
	Demolición muros	1	5,00	0,20	1,00	1,00	
	Soleras hormigón	1	3,00			3,00	
							28,57

VISADO CALIDAD | Las Palmas.
Tramitación y depósito electrónico CALIDAD con nº de visado de calidad E-0171320 con fecha 30/10/2020. Nº Doc. 2 de 2.
Autenticidad verificable en coitilpa.e-gestion.es/validacion.aspx con CSV CAreglhnh5q8953020201 0271333
El otorgamiento de este sello, verifica la conformidad y calidad de la instalación eléctrica, tal como recoge el Art. 7º del Decreto Autonómico 141/2009, para su presentación ante el Centro Directivo competente del Gobierno de Canarias. Documento con firma electrónica y Sello de Tiempo (Notario electrónico)

CÓDIGO	RESUMEN	UDS	LONGITUD	ANCHURA	ALTURA	PARCIALES	CANTIDAD
	CAPÍTULO L1.7 SEGURIDAD Y SALUD						
	SUBCAPÍTULO L1.7.1 EQUIPOS DE PROTECCIÓN INDIVIDUAL						
PSPCC100	**CASCO de OBRA AJUST. RUEDA**	**u**					
	Casco de obra con marcado CE ajustable por sistema de rueda con 6 posiciones y acolchado interior, protege de impactos y del contacto eléctrico involuntario de una tensión máxima de 400 V. Amortizado en 2 obras.						
							3,00
PSPO400	**CASCOS PROTEC. AUDITIVA**	**u**					
	Cascos para protección auditiva con marcado CE utilizado en ambiente sonoro de 95 dB., compuesto de arnés ancho almoadillado con dos puntos de anclaje para mejor fijación y cascos de orejera ajustables en sentido lateral y vertical con almohadillas de sellado. Amortizado en 4 obras.						
							3,00
PSPCG100	**GAFAS PROTEC. IMPACTOS**	**u**					
	Gafas incoloras panorámicas con marcado CE para protección contra impactos de partículas de alta velocidad y baja energía, ligeras y con patillas planas. Amortizado en 3 obras.						
							3,00
PSPCG200	**GAFAS PROTEC. POLVO**	**u**					
	Gafas incoloras panorámicas con marcado CE para protección contra el polvo, herméticas, con puente nasal flexible y sujeta a la cabeza mediante cinta ajustable. Amortizado en 3 obras.						
							3,00
PSPCP200	**PANTALLA FIJA PROTEC. SOLDADURA**	**u**					
	Pantalla para trabajos de soldadura con marcado CE sujeta a la cabeza mediante arnés flexible, provista de cristal inactínico y visor de 105 x 50 mm. Amortizado en 4 obras.						
							1,00
PSPV100	**MASCARILLA ANTIPOLVO DESECHABLE**	**u**					
	Mascarilla antipolvo desechable con marcado CE, ligeras y resistentes a la humedad, con elásticos deslizantes que permiten gran flexibilidad del ajuste.						
							3,00
PSPMA200	**GUANTES NITRILO ANTI-CORTE**	**u**					
	Guantes anti-corte de nitrilo con marcado CE, interior tejido de punto dando resistencia ante objetos cortantes y abrasivos y con puño de seguridad de lona. Amortizado en 1 obra.						
							3,00
PSPMV300	**GUANTES NEOPRENO PROTEC. QUÍMICOS**	**u**					
	Guantes de neopreno con marcado CE para protección en la manipulación de productos químicos de un grosor entre 0.6 y 0.75 mm. e interior con tratamiento clorinado. Amortizado en 3 obras.						
							3,00
PSPMM100	**MANGUITO PROTECCIÓN CUERO**	**u**					
	Manguito de soldador con marcado CE para protección de trabajos de soldadura, confeccionada toda en serraje 1.25 mm. de grosor e interior de la palma con refuerzo de piel flor. Con puño elástico. Amortizado en 3 obras.						
							1,00
[illegible]	**ZAPATOS de SEGURIDAD C/PUNTERA ALUMINIO**	**u**					
	Zapatos de seguridad con marcado CE, fabricados en piel con forro de cuatro capas, puntera de aluminio y plantilla antiperforación. Amortizado en 2 obras.						
							3,00
PSPP350	**BOTAS ALTAS de AGUA**	**u**					
	Botas altas de agua de gran resistencia con marcado CE, lavables y con suela antideslizante. Estas botas no son de seguridad, no dispone ni de puntera ni plantilla antiperforación. Amortizado en 3 obras.						

VISADO CALIDAD | Las Palmas.
Tramitación y depósito electrónico CALIDAD con nº de visado de calidad E-0171320 con fecha 30/10/2020. Nº Doc. 2 de 2.
Autenticidad verificable en coitilpa.e-gestion.es/validacion.aspx con CSV CAreglhnh5q8953020201027133 3
El otorgamiento de este sello, verifica la conformidad y calidad de la instalación eléctrica parcial como recoge el Art.47 del Decreto Autonómico 141/2009,
para su presentación ante el Centro Directivo competente del Gobierno de Canarias. Documento con firma electrónica y Sello de Tiempo (Notario electrónico)

COGITILPA | Las Palmas.
VISADO con fecha 13/10/2020. Número de VISADO E-0171320
Emisión y sellado electrónico. Documentación con firma electrónica emitida mediante certificado reconocido por el Ministerio de Industria y Comercio.
Autenticidad verificable en coitilpa.e-gestion.es/validacion.aspx con CSV: EVaxgx2oi2r76613202010471355

CÓDIGO	RESUMEN	UDS	LONGITUD	ANCHURA	ALTURA	PARCIALES	CANTIDAD
							3,00
PSPUF200	**CINTURÓN PORTAHERRAMIENTAS 10 BOSILLOS**	u					
	Cinturón portaherramientas con marcado CE, fabricado en nylon cosidos de alta resistencia reforzados con remaches metálicos encapuchados, cinturón de nylon regulable, hebilla para su fijación y cinco bolsillos. Amortizado en 4 obras.						
							3,00
PSPUM200	**MANDIL CUERO PROTEC. SOLDADURA**	u					
	Mandil de cuero con marcado CE, en una sola pieza de 1.8 mm. de espesor, para protección frontal para trabajos de soldadura, ajustable en cintura y cuello mediante cintas regulables.						
							1,00
PSPUC100	**CHALECO REFLECTANTE**	u					
	Chaleco reflectante con marcado CE para mayor visibilidad, con cierre de velcro. Amortizado en 3 obras.						
							3,00
PSPUP300	**TRAJE IMPERMEAPLE POLIESTER**	u					
	Traje impermeable de poliester con marcado CE, compuesto por chaqueta con capucha ajustable con dos bolsillos y pantalón con cintura ajustable. Amortizado en 3 obras.						
							3,00
PSPUM100	**MONO DE TRABAJO**	u					
	Mono de operario con marcado CE, 100% algodón, con cierre de cremallera, 4 bolsillos, ajuste elástico en la cintura/espalda y marga larga acabada en puño elástico.						
							3,00
D32AE0010	**Arnés anticaídas top 3, Würth**	ud					
	Arnés anticaídas top 3, Würth o equivalente, con marcado CE.						
							2,00
D32AELIN	**Línea de vida móvil 20m**	ud					
	Línea de vida móvil 20m Würth o equivalente, EN795-B con marcado CE						
							2,00
	SUBCAPÍTULO L1.7.2 EQUIPOS de PROTECCIÓN COLECTIVA						
PSERP300	**VALLA CIEGA ACERO GALV. CERRAM. h= 2 m.**	m					
	Valla ciega metálica fija de cerramiento, compuesto por postes tipo omega de acero galvanizado cimentados al terreno con hormigón y chapas grecadas galvanizadas entre postes de 3 m. de ancho y 2 m. de altura. Incluso montaje y desmontaje. Medido metro lineal instalado.						
							30,00
PSEF400	**PROYECTOR EXT. HALÓGENA 1.500 W.**	u					
	Proyector halógeno de exteriores para iluminación de obra; fabricado en aluminio y acabado superficial con pinturas epoxi, con pantalla de vidrio templado y lámpara halógena lineal de 1500 W. de potencia. Grado de protección IP 54/Clase I. Incluyendo instalación y desinstalación. Estimando unidad instalada en su medición.						
							1,00
00	**PROT. INCEND. EXTINTOR CO2 5 kg.**	u					
	Extintor de nieve carbónica CO2 para fuego de clase E, de eficacia 34B y de 5 kg. de agente extintor, con anilla de seguridad obligatoria según normativa impidiendo su accionamiento involuntario, manómetro revisable y boquilla difusora. Medido unidad instalada.						
							1,00
PSEC300	**PROT. INCEND. EXTINTOR POLVO QUÍMICO ABC 9 kg.**	u					
	Extintor de polvo químico seco antibrasa de eficacia 27A-144B-C, para fuegos de clase ABC, de 9 kg. de agente extintor, con anilla de seguridad obligatoria según normativa impidiendo su accionamiento involuntario, manómetro revisable y boquilla difusora. Medido unidad instalada.						

VISADO CALIDAD | Las Palmas.
Tramitación y depósito electrónico CALIDAD con nº de visado de calidad E-0171320 con fecha 30/10/2020. Nº Doc. 2 de 2.
Autenticidad verificable en coitilpa.e-gestion.es/validacion.aspx con CSV CAreglhnb5q8953020201027133 3
El otorgamiento de este sello verifica la conformidad de la instalación eléctrica, tal como recoge el Art. 47 del Decreto Autonómico 141/2009, por su presentación ante el Centro Directivo competente del Gobierno de Canarias. Documento con firma electrónica. Sello de Tiempo (Notario electrónico)

COGITILPA | Las Palmas.
VISADO con fecha 13/10/2020. Número de VISADO E-0171320
Emisión y sellado electrónico. Documentación con firma electrónica emitida mediante certificado reconocido por el Ministerio de Industria y Comercio.
Autenticidad verificable en coitilpa.e-gestion.es/validacion.aspx con CSV: EVaxgx2oi2r76613202010471355

CÓDIGO	RESUMEN	UDS	LONGITUD	ANCHURA	ALTURA	PARCIALES	CANTIDAD
							1,00
PSET350	**SETA PROTECCIÓN ARMADURAS**	u					
							100,00
D32BB0050	**Barandilla protec. realiz. c/sop. tipo sargento y 2 tablones mad**	m					
	Barandilla de protección realizada con soportes metálicos tipo sargento y dos tablones de madera de pino de 250 x 25 mm, (amortización = 30 %), incluso colocación y anclaje.						
							20,00
	SUBCAPÍTULO L1.7.3 IMPLANTACIÓN de OBRA						
PSS300	**PANEL SEÑALIZACIONES VARIAS PVC 1 x 0.7 m.**	u					
	Panel para señalizaciones varias de obligación, prohibición y advertencia, impresos sobre planchas de PVC de 1 x 0.7 m. y 0,8 mm. de espesor. Incluso colocación y retirada de obra. Medido unidad instalada. Amortizado en 3 obras.						
							1,00
D32DA0020	**Caseta prefabricada para vestuario, comedor o almacén de obra**	mes					
	Alquiler de caseta prefabricada para vestuario, comedor o almacén de obra, de 4,00 x 2,40 x 2,40 m con estructura metálica de perfiles conformados en frio, con cerramiento y techo a base de chapa greca de 23 mm de espesor, prelacado a ambas caras, piso de plancha metálica acabado con PVC, 2 ud de ventanas de hojas correderas de aluminio con rejas y cristales armados, y 1 ud de puerta de perfilería soldada de apertura exterior con cerradura, incluso mesa madera, sillas y taquillas para 7 personas, con fregadero conectado a instalación de agua y evacuación al exterior.						
							6,00
D32DA0025	**Caseta prefabricada para sanitarios de obra**	mes					
	Caseta prefabricada sanitaria de 4,00 x 2,40 x 2,40 m con estructura metálica de perfiles conformados en frio, con cerramiento y techo a base de paneles sandwich de 35 mm de espesor, prelacado a ambas caras, piso de plancha metálica acabado con PVC, 1 ud de ventana de hojas correderas de aluminio con rejas y cristales armados, 1 ud de puerta de aluminio de apertura exterior con cerradura, incluso plato de ducha, inodoro, calentador eléctrico y lavabo, instalación eléctrica interior con dos tomas de corriente, dos pantallas con dos tubos fluorescentes y cuadro de corte, incluidas las acometidas.						
							6,00
D32DA0030	**Transporte a obra, descarga y recogida caseta provisional obra.**	ud					
	Transporte a obra, descarga y posterior recogida de caseta provisional de obra.						
							4,00
D32E0010	**Botiquín metálico tipo maletín, con contenido sanitario**	ud					
	Botiquín metálico tipo maletín, preparado para colgar en pared, con contenido sanitario completo según ordenanzas.						
							1,00

VISADO CALIDAD | Las Palmas.
Tramitación y depósito electrónico CALIDAD con nº de visado de calidad E-0171320 con fecha 30/10/2020. Nº Doc. 2 de 2.
Autenticidad verificable en coitilpa.e-gestion.es/validacion.aspx con CSV CAreglhnh5q8953020201027133 3
El otorgamiento de este sello, verifica conformidad y calidad de la instalación eléctrica, tal como recoge el Art. 47 del Decreto Autonómico 141/2009
para su presentación ante el Centro Directivo competente del Gobierno de Canarias. Documento con firma electrónica y Sello de Tiempo (Notario electrónico)

1.4 PRESUPUESTO

VISADO CALIDAD | Las Palmas.
Tramitación y depósito electrónico CALIDAD con nº de visado de calidad E-0171320 con fecha 30/10/2020. Nº Doc. 2 de 2.
Autenticidad verificable en coitilpa.e-gestion.es/validacion.aspx con CSV CAreglhnh5q8953020201027133 3
El otorgamiento de este sello, verifica la conformidad y calidad de la instalación eléctrica, tal como recoge el Art. 47 del Decreto Autonómico 141/2009,
para su presentación ante el Centro Directivo competente del Gobierno de Canarias. Documento con firma electrónica y Sello de Tiempo (Notario electrónico)

COGITILPA | Las Palmas.
Tramitación telemática de documentos. VISADO E-0171320
Emisión y sellado electrónico. Documentación con firma electrónica emitida mediante certificado reconocido por el Ministerio de Industria y Comercio.
Autenticidad verificable en coitilpa.e-gestion.es/validacion.aspx con CSV: EVaxgx2oi2r76613202010471355

PRESUPUESTO

Roque Bentayga LOTE I

CÓDIGO	RESUMEN	CANTIDAD	PRECIO	IMPORTE
	CAPÍTULO L1.1 SALA DE ENERGÍA			
	SUBCAPÍTULO L1.1.1 DEMOLICIONES			
02.001	**ud Desmantelamiento valla métalica**			
	Desmantelamiento valla metálica existente mirador.			
		1,00	56,74	56,74
02.003	**m² Demolición de muro de fábrica**			
	Demolición del actual muro de fábrica del mirador en la zona de ampliación.			
		5,00	42,56	212,80
02.004	**m Demolición de bordes cubiertas**			
	Demolición bordes cubierta para nuevos anclajes losa de hormigón zona de ampliación.			
		20,00	7,09	141,80
	TOTAL SUBCAPÍTULO L1.1.1 DEMOLICIONES			**411,34**
	SUBCAPÍTULO L1.1.2 OBRA CIVIL			
D03C00401	**u Anclaje químico estructural 12mm**			
	Anclaje químico estructural realizado sobre hormigón de 20 N/mm² de resistencia característica mínima, mediante perforación de 14 mm de diámetro y 135 mm de profundidad, relleno del orificio con inyección de resina epoxi, libre de estireno, y posterior inserción de redondo de acero 12 mm de diámetro y 160 mm de longitud.			
		100,00	6,13	613,00
D05AA00301	**m³ Horm. arm muro, HA-30/B/20/IIb, 50kg/m³ B400S.**			
	Hormigón armado en muros, HA-30/B/20/IIb, armado con 50 kg/m³ de acero B 400 S, incluso elaboración, colocación de las armaduras, separadores, encofrado, desencofrado, vertido, vibrado y curado, s/EHE-08 y C.T.E. DB SE.			
		2,25	377,71	849,85
D05BB00301	**m³ Horm. arm losas y vigas, HA-30/B/20/IIb 50kg/m³ B400S.**			
	Hormigón armado en vigas y losas, HA-30/B/20/IIb, armado con 50 kg/m³ acero B 400 S, incluso elaboración, colocación de las armaduras, separadores, encofrado y desencofrado, vertido, vibrado y curado, s/EHE-08 y C.T.E. DB SE.			
		5,00	327,75	1.638,75
D08C00301	**m² Formación de pendientes impermeabilizada**			
	Cubierta a base de hormigón aligerado de 10 cm de espesor medio en formación de pendientes, capa de mortero 1:6 de 2 cm de espesor; -lámina asfáltica no protegida de betún elastómero (SBS), con armadura de fieltro poliéster (FP), tipo LBM-40-FP; Incluso p.p. de solapes y encuentros con elementos verticales. s/UNE 104-401.			
		25,00	29,63	740,75
D07AE00400	**m Murete fáb. bloq arm. enfosc impermeabiliz. 1,20m con albardilla**			
	Murete formado por fábrica de bloques de 50x25x20 cm, de 120 cm de altura, con correa de hormigón HA-25/P/16/I de 0,20 x 0,15 m, armada con 4 D 10 y estribos D 6 c/ 30cm de acero B 400 S, impermeabilizado con pintura asfáltica, enfoscada en dos caras con mortero 1:3 de cemento y arena, y tirolesa y pintura al cemento en el exterior, remate superior con albardilla, totalmente acabada, i/ separadores, encofrado y desencofrado, vertido del hormigón, vibrado y curado.			
		10,00	78,55	785,50
0301	**m² Solera hormigón masa HM-20/B/20/I, e=20 cm fratasado.**			
	Solera de hormigón en masa de 20 cm de espesor, con hormigón de HM-20/B/20/I, armada con malla electrosoldada # 15x15 cm D 5mm, incluso elaboración, vertido, extendido, vibrado, formación de pendientes, fratasado a máquina y ruleteado, curado y formación de juntas de dilatación.			
		15,00	22,08	331,20

VISADO CALIDAD | Las Palmas.
Tramitación y depósito electrónico CALIDAD con nº de visado de calidad E-0171320 con fecha 30/10/2020. Nº Doc. 2 de 2.
Autenticidad verificable en coitilpa.e-gestion.es/validacion.aspx con CSV CAreqlhnh5q8953020201027133
El otorgamiento de este sello, verifica la conformidad y calidad de instalación eléctrica, tal como recoge el Art. 47 del Decreto Autonómico 141/2009, para su presentación ante el Centro Directivo competente del Gobierno de Canarias. Documento con firma electrónica y Sello de Tiempo (Notario electrónico)

CÓDIGO	RESUMEN	CANTIDAD	PRECIO	IMPORTE
D11IBAA02000	**m² Solado adoquin hormigón fino** Pavimento con adoquín bicapa de hormigón, formato rectangular, 200x100x60 mm, acabado superficial liso, color gris, aparejado a matajunta para tipo de colocación flexible, sobre una capa de mortero 1:4 de 0,5 a 5 mm de diámetro, cuyo espesor final, una vez colocados los adoquines y vibrado el pavimento con bandeja vibrante de guiado manual, será uniforme y estará comprendido entre 3 y 5 cm, dejando entre ellos una junta de separación entre 2 y 3 mm, para su posterior relleno con mortero seco.			
		25,00	42,11	1.052,75
D07AA0010	**m² Fábrica bl.hueco sencillo 20x25x50 cm con dinteles** Fábrica de bloques huecos de hormigón vibrado de 20 cm de espesor (20x25x50), con marcado CE, categoría I según UNE-EN 771-3, recibidos con mortero industrial M 2,5, con marcado CE s/UNE-EN 998-2, incluso aplomado, replanteo, nivelado, humedecido del bloque, grapas metálicas de unión a la estructura, ejecución de dinteles y jambas y encuentros y parte proporcional de refuerzo de esquinas y cruces con acero B 400 S.			
		24,00	33,10	794,40
D07E0100	**m² Enfosc maestread fratasado .mort 1:3** Enfoscado maestreado fratasado interior-exterior , con mortero 1:3 de cemento y arena, incluso remate de huecos y aristas, limpieza y humedecido del soporte.			
		63,00	19,41	1.222,83
D073A0010	**ud Recibido precerco interior <2,0 m²** Recibido de precercos interiores menores de 2 m², con mortero de cemento 1:5, incluso anclajes, cajeado de la fábrica y aplomado.			
		1,00	23,56	23,56
D073A0050	**ud Recibido precerco exterior 2 a 4 m²** Recibido de precercos exteriores de 2 a 4 m², con mortero de cemento 1:5, incluso anclajes, cajeado de la fábrica y aplomado.			
		1,00	41,69	41,69
AYA	**ud Ayudas de albañilería a las instalaciones** Ayudas de albañilería a las distintas instalaciones			
		1,00	226,97	226,97
	TOTAL SUBCAPÍTULO L1.1.2 OBRA CIVIL.....			**8.321,25**
	SUBCAPÍTULO L1.1.3 CARPINTERIA Y CERRAJERIA			
D23ABAD0010	**ud Ventana lamas aluminio lacado madera 1,00x1,00 m, mosquitera** Ventana de una hoja lamas reforzadas aluminio lacado color madera, con mosquitera, recibido del precerco, montaje, ajuste, aplomado, nivelado, colocación y ayudas de albañilería, según C.T.E.			
		1,00	509,69	509,69
D23BAAF0050	**ud Puerta peatonal lamas 2H abat alum 1,60x2,10 m,** Puerta peatonal de dos hojas abatibles de lamas reforzadas de aluminio lacado color madera, 1,60x2,10 m, con mosquitera, incluso precerco de aluminio, tapajuntas, herrajes del propio sistema, escuadras, juntas de EPDM, imprimación con liquido sellador en cortes y taladros, tornillos en acero inoxidable, sellado perimetral con masilla de poliuretano. Accesorios, herrajes de colgar y apertura homologados, recibido del precerco, montaje, ajuste, aplomado, nivelado, colocación y ayudas de albañilería, según C.T.E.			
		1,00	858,61	858,61
)40	**m Barandilla con pasamanos 1,10 m** Barandilla metálica de protección con pasamanos perfil laminado con barrotes verticales 1,10 m de altura, incluso pequeño material, anclajes, mano de imprimación antioxidante, recibido y colocación.			
		8,00	74,16	593,28
	TOTAL SUBCAPÍTULO L1.1.3 CARPINTERIA Y CERRAJERIA....			**1.961,58**

VISADO CALIDAD | Las Palmas.
Tramitación y depósito electrónico CALIDAD con nº de visado de calidad E-0171320 con fecha 30/10/2020. Nº Doc. 2 de 2.
Autenticidad verificable en coitilpa.e-gestion.es/validacion.aspx con CSV CAreglhnh5e8953020201027133
Otorgamiento de estampillo, verifica la conformidad y validad de la instalación eléctrica, tal como recoge el Art. 47 del Decreto Autonómico 141/2009, para su presentación ante el Centro Directivo competente del Gobierno de Canarias. Documento con firma electrónica y Sello de Tiempo (Notario electrónico)

CÓDIGO	RESUMEN	CANTIDAD	PRECIO	IMPORTE
	SUBCAPÍTULO L1.1.4 PINTURAS			
D28BA0040	**m² Pintura plástica satinada, int/ext**			
	Pintura plástica satinada de gran lavabilidad para interior o exterior, Palcril de PALCANARIAS o equivalente, i/imprimación, lijado y empaste, acabado a 2 manos, color a elegir por la D.F.			
		63,00	5,10	321,30
D28F0030	**m² Pintura epoxi antipolvo p/pavim, 240 WB satinado pavimentos**			
	Pintura epoxi de dos componentes, antipolvo, 240 WB satinado pavimentos o equivalente, resistente a los productos químicos, disolventes y a la formación de moho, indicada para pavimentos de parkings, almacenes, laboratorios, industrias alimenticias y farmacéuticas, hospitales... colores: rojo, verde o gris, aplicada a dos manos, con brocha, rodillo, pistola convencional o equipo airless, acabado antideslizante, incluso limpieza y preparación del soporte.			
		15,00	11,33	169,95
	TOTAL SUBCAPÍTULO L1.1.4 PINTURAS			**491,25**
	TOTAL CAPÍTULO L1.1 SALA DE ENERGÍA			**11.185,42**

VISADO CALIDAD | Las Palmas.
Tramitación y depósito electrónico CALIDAD con nº de visado de calidad E-0171320 con fecha 30/10/2020. Nº Doc. 2 de 2.
Autenticidad verificable en coitilpa.e-gestion.es/validacion.aspx con CSV CAreglhnh5q8953020201027133 3
El otorgamiento de este sello, verifica la conformidad y calidad de la instalación eléctrica, tal como recoge el Art. 47 del Decreto Autonómico 141/2009,
para su presentación ante el Centro Directivo competente del Gobierno de Canarias. Documento con firma electrónica y Sello de Tiempo (Notario electrónico)

COGITILPA | Las Palmas.
VISADO con fecha 13/10/2020. Número de VISADO E-0171320
Emisión y sellado electrónico. Documentación con firma electrónica emitida mediante certificado reconocido por el Ministerio de Industria y Comercio.
Autenticidad verificable en coitilpa.e-gestion.es/validacion.aspx con CSV: EVaxgx2oi2r76613202010471355

CÓDIGO	RESUMEN	CANTIDAD	PRECIO	IMPORTE
	CAPÍTULO L1.2 ACCESIBILIDAD Y SEÑALIZACIÓN			
D111	**m² Demolición camino piedra**			
	Demolición camino de piedra y solera de hormigón, acceso exterior centro de interpretación			
		22,00	42,56	936,32
E15VAP011	**m Valla de madera pino autoclave con postes h=1,50 m**			
	Cercado de 1,50 m de altura realizado con valla de pino autoclave , postes de madera y accesorios, montada i/replanteo y recibido de postes con hormigón HM-20/P/20/I de central.			
		6,00	41,04	246,24
D253B02101	**ud Puerta madera a 2H abatibles, 1,50x1,50 m**			
	Puerta 2 hojas abatibles, de 1,50x1,50 m, madera pino autoclave, incluso cerradura, sistema de cierre y manilla incorporados, bisagras ajustables, p.p. de accesorios, recibido y colocación con postes laterales.			
		1,00	201,06	201,06
D22	**u Desmantelamiento sanitarios aseo adaptado**			
	Desmantelamiento sanitarios y utensilios de aseo adaptados.			
		1,00	56,74	56,74
D15DE0100	**ud Lavabo accesible adaptado**			
	Lavabo adaptado accesible, incluso elementos de fijación, válvula de desagüe, flexibles con llave de escuadra, con sifón. Instalado con grifería monomando cromado para lavabo, adaptada. Totalmente terminado.			
		1,00	277,98	277,98
D15EA0200	**ud Inodoro accesible adaptado**			
	Inodoro de porcelana vitrificada de tanque bajo, accesible adaptado, color blanco, incluso tanque y tapa, asiento con tapa ABS, mecanismo de descarga, juego de fijación y codo de evacuación, llave de escuadra y latiguillo flexible, colocado mediante tacos y tornillos al solado, incluso sellado con silicona, instalado y funcionando.			
		1,00	251,86	251,86
D15PE0020	**ud Dispensador toalla bobina, ABS Mediclinics.**			
	Dispensador de toalla bobina, de 340x255x265 mm, de ABS, Mediclinics o equivalente, incluso elementos de fijación. Colocado.			
		2,00	42,76	85,52
D15BD0120	**ud Dosif. jabón 900 ml, plást. ABS, blanco, 233x130x95 mm, CAPIMORA**			
	Dosificador jabón 900 ml, plástico ABS, acabado blanco, 233x130x95 mm, mod. Aitana, de CAPIMORA o equivalente, colocado, incluso elementos de fijación.			
		2,00	21,09	42,18
D15PE0010	**ud Dispensador papel higién 250/300 m Mediclinics.**			
	Dispensador de papel higiénico con contenedor de rollos de 250/300 m, metálico acabado en epoxi blanco, Mediclinics o equivalente, incluso mecanismo de cierre y elementos de fijación. Colocado.			
		2,00	27,63	55,26
	ud Barra apoyo abatible doble accesible discapacitados			
	Barra de apoyo doble abatible acero inoxidable, Mediclinics o equivalente, incluso mecanismo y elementos de fijación. Colocado.			
		2,00	112,96	225,92
	ud Soporte suelo 6 bicicletas acero inoxidable			
	Suministro e instalación de soporte de suelo con anclajes para seis bicicletas acero inoxidable, incluso mecanismo y elementos de fijación. Colocado.			
		1,00	284,43	284,43
D1504	**ud Poste señalizador centro interpretación**			
	Suministro e instalación de poste de madera autoclave señalizador acceso al centro de interpretación, según formatos del Cabildo de Gran Canaria, incluso elementos de fijación. Colocado.			
		1,00	1.434,14	1.434,14

VISADO CALIDAD | Las Palmas.
Tramitación y depósito electrónico CALIDAD con nº de visado de calidad E-0171320 con fecha 30/10/2020. Nº Doc. 2 de 2.
Autenticidad verificable en coitilpa.e-gestion.es/validacion.aspx con CSV CAreglhnh5q8953020201027133 3
El otorgamiento de este sello, verifica la conformidad y calidad de la instalación eléctrica, tal como recoge el Art. 47 del Decreto Autonómico 141/2009,
para su presentación ante el Centro Directivo competente del Gobierno de Canarias. Documento con firma electrónica y Sello de Tiempo (Notario electrónico)

COGITILPA | Las Palmas.
VISADO con fecha 13/10/2020. Número de VISADO E-0171320
Emisión y sellado electrónico. Documentación con firma electrónica emitida mediante certificado reconocido por el Ministerio de Industria y Comercio.
Autenticidad verificable en coitilpa.e-gestion.es/validacion.aspx con CSV: EVaxgx2oi2r76613202010471355

PRESUPUESTO

Roque Bentayga LOTE I

CÓDIGO	RESUMEN	CANTIDAD	PRECIO	IMPORTE
D28F0	**u Pintura reserva plaza aparcamiento**			
	Pintura reserva plaza aparcamiento PMR, familias, recarga VE, tipo epoxi de dos componentes, tráfico intenso, colores normalizados, aplicada a dos manos, con brocha, rodillo, pistola convencional o equipo airless, acabado antideslizante, plantillas y recortes, incluso limpieza y preparación del soporte.			
		2,00	295,38	590,76
D03A01	**m² Solera hormigón impreso color HM-20/B/20/I, e=20 cm .**			
	Solera de hormigón impreso 20 cm de espesor, con hormigón de HM-20/B/20/I, armada con malla electrosoldada # 15x15 cm D 5mm, incluso elaboración, vertido, extendido, vibrado, formación de pendientes, mortero decorativo y resina impermeabilizante, curado y formación de juntas de dilatación.			
		22,00	39,25	863,50
	TOTAL CAPÍTULO L1.2 ACCESIBILIDAD Y SEÑALIZACIÓN.....			**5.551,91**

VISADO CALIDAD | Las Palmas.
Tramitación y depósito electrónico CALIDAD con nº de visado de calidad E-0171320 con fecha 30/10/2020. Nº Doc. 2 de 2.
Autenticidad verificable en coitilpa.e-gestion.es/validacion.aspx con CSV CAreglhnh5q8953020201027133 3
El otorgamiento de este sello, verifica la conformidad y calidad de la instalación eléctrica, tal como recoge el Art. 47 del Decreto Autonómico 141/2009,
para su presentación ante el Centro Directivo competente del Gobierno de Canarias. Documento con firma electrónica y Sello de Tiempo (Notario electrónico)

COGITILPA | Las Palmas.
VISADO con fecha 13/10/2020. Número de VISADO E-0171320
Emisión y sellado electrónico. Documentación con firma electrónica emitida mediante certificado reconocido por el Ministerio de Industria y Comercio.
Autenticidad verificable en coitilpa.e-gestion.es/validacion.aspx con CSV: EVaxgx2oi2r76613202010471355

CÓDIGO	RESUMEN	CANTIDAD	PRECIO	IMPORTE
	CAPÍTULO L1.3 ADECUACIÓN CONSTRUCCIÓN			
D07L0	**m² Saneado y reparación de fisuras paredes y cubiertas.**			
	Saneado y reparación de fisuras paredes y cubiertas capa de mortero reparación, colocación de malla de refuerzo, extendido con llana, incluso picado y remate de huecos y aristas, limpieza y humedecido del soporte.			
		70,00	28,50	1.995,00
D000	**m Saneado y reparación de rejilla drenaje aparcamiento**			
	Saneado y reparación de fisuras capa de mortero reparación rejilla drenaje aparcamiento, extendido con llana, incluso picado y remate de huecos y aristas, limpieza y humedecido del soporte, instalando canal de 2 metros para la salida del agua.			
		30,00	22,62	678,60
D28E011	**m² Pintura impermeabilizante con malla de fibra**			
	Pintura impermeabilizante con malla de fibra, aplicada a cuatro manos, con brocha, rodillo, acabado antideslizante, plantillas y recortes, incluso limpieza y preparación del soporte.			
		100,00	21,11	2.111,00
D28BA0040	**m² Pintura plástica satinada, int/ext**			
	Pintura plástica satinada de gran lavabilidad para interior o exterior, Palcril de PALCANARIAS o equivalente, i/imprimación, lijado y empaste, acabado a 2 manos, color a elegir por la D.F.			
		782,00	5,10	3.988,20
D28BA	**m² Pintura esmalte carpintería metálica**			
	Pintura esmante carpintería metálica antioxidante, acabado a 2 manos, previa eliminación de óxido y aplicación de imprimación mínio, color a elegir por la D.F.			
		90,00	26,09	2.348,10
D07PBCA0110	**m² Trasdosado autoportante placa impermeable**			
	Trasdosado autoportante placa imperemeable hidropanel cemento 12 mm, atornillada a un lado de una estructura metálica de acero galvanizado a base de canales horizontales y montantes verticales, tratamiento de juntas, tornillería, fijaciones, banda estanca bajo los perfiles perimetrales. Totalmente terminado, listo para imprimar, pintar o decorar.			
		42,50	31,90	1.355,75
D25	**u Reparación hoja de puerta metálica**			
	Reparación de hoja de puerta metálica, cambio de bisagras y cerraduras, reparación de carpintería.			
		3,00	146,13	438,39
D222	**u Tapa PVC aljibe**			
	Instalación de tapa PVC reforzado 60x60cm aljibe, con marco, incluso retirada de la actual incluso pequeño material, anclajes, recibido y colocación.			
		1,00	81,69	81,69
D212	**u Trampilla inoxidable aljibe**			
	Trampilla metálica acero inoxidable 70x70cm aljibe, con cerradura, incluso bastidor, pequeño material, anclajes, recibido y colocación.			
		1,00	404,63	404,63
	m Ampliación canal rejilla drenaje aparcamiento			
	Ampliación de la rejilla de drenaje aparcamiento, demolición y colocación de nuevo canal de hormigón 1000x130x95mm con rejilla de rodadura salida del agua al aparcamiento, extendido con llana, incluso picado y remate de huecos y aristas, limpieza y humedecido del soporte.			
		2,00	68,10	136,20
D07L01	**u Seneado y reparacion ventanucos fachada**			
	Saneado y reparación de ventanucos fachada, picado, instalacion de pieza de cantería en controno, formación de pendiente en la parte baja, relleno de mortero reparación, colocación de malla de refuerzo, extendido con llana, incluso picado y remate de huecos y aristas, limpieza y humedecido del soporte.			
		8,00	249,34	1.994,72

VISADO CALIDAD | Las Palmas.
Tramitación y depósito electrónico CALIDAD con nº de visado de calidad E-0171320 con fecha 30/10/2020. Nº Doc. 2 de 2.
Autenticidad verificable en coitilpa.e-gestion.es/validacion.aspx con CSV CAreglhnb5q8953020201027133 3
El otorgamiento de este sello, verifica la conformidad y calidad de la instalación eléctrica, tal como recoge el Art. 47 del Decreto Autonómico 141/2009, parasu presentación ante el Centro Directivo competente del Gobierno de Canarias. Documento con firma electrónica. Sello de Tiempo (Notario electrónico)

CÓDIGO	RESUMEN	CANTIDAD	PRECIO	IMPORTE
	TOTAL CAPÍTULO L1.3 ADECUACIÓN CONSTRUCCIÓN.....			**15.532,28**

VISADO CALIDAD | Las Palmas.
Tramitación y depósito electrónico CALIDAD con nº de visado de calidad E-0171320 con fecha 30/10/2020. Nº Doc. 2 de 2.
Autenticidad verificable en coitilpa.e-gestion.es/validacion.aspx con CSV CAreglhnh5q8953020201027133 3
El otorgamiento de este sello, verifica la conformidad y calidad de la instalación eléctrica, tal como recoge el Art. 47 del Decreto Autonómico 141/2009,
para su presentación ante el Centro Directivo competente del Gobierno de Canarias. Documento con firma electrónica y Sello de Tiempo (Notario electrónico)

COGITILPA | Las Palmas.
VISADO con fecha 13/10/2020. Número de VISADO E-0171320
Emisión y sellado electrónico. Documentación con firma electrónica emitida mediante certificado reconocido por el Ministerio de Industria y Comercio.
Autenticidad verificable en coitilpa.e-gestion.es/validacion.aspx con CSV: EVaxgx2oi2r76613202010471355

CÓDIGO	RESUMEN	CANTIDAD	PRECIO	IMPORTE
	CAPÍTULO L1.4 ALMACENAMIENTO Y RECUPERACIÓN AGUA			
09.03	**m Red exterior aguas tubo 160mm PVC-SN 4kN/m²**			
	Suministro y montaje de tubo 160mm PVC SN 4kN/m², pendiente 2% , sobre lecho de arena, apertura y cierre de zanja todo tipo de terreno, reposición de soleras y pavimentos, con pp de piezas especiales, acoples, totalmente instalado.			
		70,00	40,48	2.833,60
09.06	**ud Arqueta saneamiento/pluviales 50x50cm**			
	Arqueta saneamiento/pluviales 50x50x100cm, con tapa y marco, paredes de hormigón, impermeabilización y enlucido interior.			
		9,00	186,16	1.675,44
09.13	**m Bajante pluviales tubo 80mm PVC cobre**			
	Suministro y montaje de bajante de pluviales tubo 80mm PVC color cobre, con pp de codos, piezas especiales, acoples, totalmente instalado.			
		5,00	13,72	68,60
09.031	**m Red exterior electricidad tubo 63mm**			
	Suministro y montaje de tubo 63mm corrugado doble capa para electricidad, sobre lecho de arena, apertura y cierre de zanja todo tipo de terreno, reposición de soleras y pavimentos, con pp de piezas especiales, acoples, totalmente instalado.			
		25,00	9,02	225,50
44	**m³ Excav. en zanjas, pozos cualquier terreno, medios mecánicos**			
	Excavación en zanjas, pozos o cimientos, en todo tipo de terreno, con medios mecánicos, refino y compactación del fondo de la excavación, sin transporte. La medición se hará sobre perfil.			
		27,00	66,05	1.783,35
D02D0	**m³ Relleno y compactado con material seleccionado**			
	Compactado por capas de 30 cm, al 95% del Proctor modificado, incluso regado y refino de taludes			
		11,50	9,83	113,05
D15DE	**ud Depuradora biológica oxidación total 2500 litros**			
	Suministro e instalación de depuradora biológica oxidación total SIDAR AT6 o similar, 2500 litros, incluso elementos de conexión, válvulas, Totalmente terminado.			
		1,00	3.884,52	3.884,52
D15DE1	**ud Depósito aguas pluviales 5000 litros**			
	Suministro e instalación de depósito aguas pluviales 5.000 litros, con filtro y bomba impulsión, incluso elementos de conexión, válvulas, Totalmente terminado.			
		1,00	4.352,52	4.352,52
D15DE11	**m2 Lámina caucho EPDM 1,2 mm doble sobre lecho de arena.**			
	Suministro e instalación de lámina estanca de caucho EPDM 1,2mm, colocando piedras en sus estremos, con formación de pendientes para la charca, solapes y uniones, sobre lecho de arena extendida y nivelada.			
		10,00	53,78	537,80
5	**m Tubo distribución PE25mm10Atm**			
	Suministro y montaje de tubo de distribución PE-25mm 10atm montaje sobrepuesto o enterrado a 20 cm, con pp de piezas especiales, llaves de corte, anclajes y soportes, totalmente instalado.			
		80,00	7,49	599,20
	m Tubo riego PE25mm6Atm			
	Suministro y montaje de tubo riego PE-25mm 6atm montaje enterrado a 20 cm, con pp de piezas especiales, llaves de corte, anclajes y soportes, totalmente instalado.			
		1.000,00	1,13	1.130,00
08.0511	**m Tubo riego PE16mm6Atm**			
	Suministro y montaje de tubo riego PE-16mm 6atm montaje enterrado a 20 cm, con pp de piezas especiales, goteros, llaves de corte, anclajes y soportes, totalmente instalado.			
		2.000,00	0,93	1.860,00

VISADO CALIDAD | Las Palmas.
Tramitación y depósito electrónico CALIDAD con nº de visado de calidad E-0171320 con fecha 30/10/2020. Nº Doc. 2 de 2.
Autenticidad verificable en coitilpa.e-gestion.es/validacion.aspx con CSV CAreglhnb5q8953020201027133
El otorgamiento de este sello, verifica la conformidad y calidad de la instalación eléctrica, tal como recoge el Art. 47 del Decreto Autonómico 141/2009,
para su presentación ante el Centro Directivo competente del Gobierno de Canarias. Documento con firma electrónica y Sello de Tiempo (Notario electrónico)

COGITILPA | Las Palmas.
VISADO con fecha 13/10/2020. Número de VISADO E-0171320
Emisión y sellado electrónico. Documentación con firma electrónica emitida mediante certificado reconocido por el Ministerio de Industria y Comercio.
Autenticidad verificable en coitilpa.e-gestion.es/validacion.aspx con CSV: EVaxgx2oi2r76613202010471355

PRESUPUESTO

Roque Bentayga LOTE I

CÓDIGO	RESUMEN	CANTIDAD	PRECIO	IMPORTE
08.05111	**u Boya llenado charca**			
	Suministro y montaje de boya lledo charca, con pp de piezas especiales, llaves de corte, anclajes y soportes, totalmente instalado.			
		1,00	95,42	95,42
08.051118	**u Programador riego exterior**			
	Suministro y montaje de programador riego automático 230V con electroválvula de apertura cierre, pp de piezas especiales, llaves de corte, anclajes y soportes, totalmente instalado.			
		1,00	204,62	204,62
0.23	**ud Toma de corriente estanca IP-55**			
	Suministro e instalación de toma de corriente 2x16A +T schuko estanca IP55 sobrepuesta, caja y mecanismo, serie legrand o similar, color gris.			
		4,00	31,72	126,88
04.2211	**m Cable 1x3x2,5mm² Cu RZ1-K AS 0,6/1kV**			
	Suministro e instalación de cable Cu 3x2,5mm² RZ1-K AS 0,6/1kV, terminales y conexiones, libre de halógenos,en canalización existente.			
		120,00	1,70	204,00
	TOTAL CAPÍTULO L1.4 ALMACENAMIENTO Y RECUPERACIÓN AGUA.....			**19.694,50**

VISADO CALIDAD | Las Palmas.
Tramitación y depósito electrónico CALIDAD con nº de visado de calidad E-0171320 con fecha 30/10/2020. Nº Doc. 2 de 2.
Autenticidad verificable en coitilpa.e-gestion.es/validacion.aspx con CSV CAreglhnh5q8953020201027133 3
El otorgamiento de este sello, verifica la conformidad y calidad de la instalación eléctrica, tal como recoge el Art. 47 del Decreto Autonómico 141/2009,
para su presentación ante el Centro Directivo competente del Gobierno de Canarias. Documento con firma electrónica y Sello de Tiempo (Notario electrónico)

PRESUPUESTO

Roque Bentayga LOTE I

CÓDIGO	RESUMEN	CANTIDAD	PRECIO	IMPORTE
	CAPÍTULO L1.5 ADECUACIÓN ENTORNO			
00E1	**ud Reforestación plantas viviero**			
	Reforestación del entorno con plantas proporcionadas por vivero del Cabildo de Gran Canaria.			
		1,00	680,91	680,91
00E2	**ud Contenedor residuos 360 litros rotulado**			
	Suministro y montaje de contenedor 360 litros residuos selectivos, rotulado y diferenciado.			
		4,00	164,99	659,96
00E3	**m² Comedero de pájaros madera pino autoclave**			
	Comedero de pájaros de madera pino autoclave , postes de madera y accesorios, montada i/replanteol.			
		1,00	226,86	226,86
00E4	**ud Pastor eléctrico desmontable 200 m con cable alargador**			
	Suministro y almacenaje de pastor eléctrico desmontable 200 m, con cable alargador de 50 m 3x1,5mm H05VV			
		1,00	788,99	788,99
	TOTAL CAPÍTULO L1.5 ADECUACIÓN ENTORNO.....			**2.356,72**

VISADO CALIDAD | Las Palmas.
Tramitación y depósito electrónico CALIDAD con nº de visado de calidad E-0171320 con fecha 30/10/2020. Nº Doc. 2 de 2.
Autenticidad verificable en coitilpa.e-gestion.es/validacion.aspx con CSV CAreglhnh5q8953020201027133 3
El otorgamiento de este sello, verifica la conformidad y calidad de la instalación eléctrica, tal como recoge el Art. 47 del Decreto Autonómico 141/2009,
para su presentación ante el Centro Directivo competente del Gobierno de Canarias. Documento con firma electrónica y Sello de Tiempo (Notario electrónico)

CÓDIGO	RESUMEN	CANTIDAD	PRECIO	IMPORTE
	CAPÍTULO L1.6 GESTIÓN DE RESIDUOS			
D37CA0011	**t Coste vertido de tierra vegetal y maleza**			
	Entrega de tierra vegetal y maleza sin sustancias peligrosas (tasa vertido), con código 170504 según la Lista Europea de Residuos (LER) publicada por Orden MAM/304/2002, a gestor de residuos autorizado por la Consejería de Medio Ambiente, para operaciones de valorización o eliminación, según RD 105/2008 y la Ley 22/2011.			
		5,00	2,60	13,00
D37CA0010	**t Coste vertido de material de excavación**			
	Entrega de tierras y piedras sin sustancias peligrosas (tasa vertido), con código 170504 según la Lista Europea de Residuos (LER) publicada por Orden MAM/304/2002, a gestor de residuos autorizado por la Consejería de Medio Ambiente, para operaciones de valorización o eliminación, según RD 105/2008 y la Ley 22/2011.			
		30,15	2,60	78,39
D37CC0090	**t Coste entrega residuos de hierro y acero, a instalación de valor**			
	Coste de entrega de residuos de hierro y acero (tasa vertido cero, abonable por el gestor de residuos), con código 170405 según la Lista Europea de Residuos (LER) publicada por Orden MAM/304/2002, a gestor de residuos autorizado por la Consejería de Medio Ambiente, para operaciones de valorización o eliminación, según RD 105/2008 y la Ley 22/2011.			
		0,50	1,03	0,52
D37CB0040	**t Coste entrega residuos mezclados inertes a instalación de valori**			
	Coste de entrega de residuos mezclados de hormigón, ladrillos, tejas y materiales cerámicos limpios, sin residuos de yeso o escayola, sin asfalto y sin hormigón armado, (tasa vertido), con código 170107 según la Lista Europea de Residuos (LER) publicada por Orden MAM/304/2002, a gestor de residuos autorizado por la Consejería de Medio Ambiente, para operaciones de valorización o eliminación, según RD 105/2008 y la Ley 22/2011.			
		9,90	10,61	105,04
D37CB0010	**t Coste entrega residuos de hormigón a instalación de valorización**			
	Coste de entrega de residuos de hormigón limpios (tasa vertido), con código 170101 según la Lista Europea de Residuos (LER) publicada por Orden MAM/304/2002, a gestor de residuos autorizado por la Consejería de Medio Ambiente, para operaciones de valorización o eliminación, según RD 105/2008 y la Ley 22/2011.			
		7,35	13,32	97,90
D37CB0041	**t Coste entrega residuos de ladrillos y bloques**			
	Canon de vertido controlado en planta de gestor autorizado de residuos de ladrillos y/o bloques de código 170102, según el catálogo Europeo de Residuos (ORDEN MAM/304/2002)			
		1,80	10,61	19,10
D37CC0050	**t Coste entrega residuos de vidrio a instalación de valorización**			
	Coste de entrega de residuos de vidrio (tasa vertido), con código 170202 según la Lista Europea de Residuos (LER) publicada por Orden MAM/304/2002, a gestor de residuos autorizado por la Consejería de Medio Ambiente, para operaciones de valorización o eliminación, según RD 105/2008 y la Ley 22/2011.			
		0,01	1,99	0,02
D37CC0070	**t Coste entrega residuos de plástico a instalación de valorización**			
	Coste de entrega de residuos de plástico (tasa vertido), con código 170203 según la Lista Europea de Residuos (LER) publicada por Orden MAM/304/2002, a gestor de residuos autorizado por la Consejería de Medio Ambiente, para operaciones de valorización o eliminación, según RD 105/2008 y la Ley 22/2011.			
		0,01	2,12	0,02
D37CC0080	**t Coste entrega residuos de papel y cartón a instalación de valori**			
	Coste de entrega de residuos de papel y cartón (tasa vertido), con código 200101 según la Lista Europea de Residuos (LER) publicada por Orden MAM/304/2002, a gestor de residuos autorizado por la Consejería de Medio Ambiente, para operaciones de valorización o eliminación, según RD 105/2008 y la Ley 22/2011.			
		0,01	1,78	0,02

VISADO CALIDAD | Las Palmas.
Tramitación y depósito electrónico CALIDAD con nº de visado de calidad E-0171320 con fecha 30/10/2020. Nº Doc. 2 de 2.
Autenticidad verificable en coitilpa.e-gestion.es/validacion.aspx con CSV CAreglhnh5qc85530202010271333
El otorgamiento de este sello, verifica la conformidad y calidad de la instalación eléctrica, tal como recoge el Art. 47 del Decreto Autonómico 141/2009, para su presentación ante el Centro Directivo competente del Gobierno de Canarias. Documento con firma electrónica y Sello de Tiempo (Notario electrónico)

COGITILPA | Las Palmas.
VISADO con fecha 13/10/2020. Número de VISADO E-0171320
Emisión y sellado electrónico. Documentación con firma electrónica emitida mediante certificado reconocido por el Ministerio de Industria y Comercio.
Autenticidad verificable en coitilpa.e-gestion.es/validacion.aspx con CSV: EVaxgx2oi2r76613202010471355

CÓDIGO	RESUMEN	CANTIDAD	PRECIO	IMPORTE
D37CC0060	**t Coste entrega residuos de madera a instalación de valorización**			
	Coste de entrega de residuos de madera (tasa vertido), con código 170201 según la Lista Europea de Residuos (LER) publicada por Orden MAM/304/2002, a gestor de residuos autorizado por la Consejería de Medio Ambiente, para operaciones de valorización o eliminación, según RD 105/2008 y la Ley 22/2011.			
		0,10	1,05	0,11
ALQ_CONT	**mesAlquiler de contenedor residuos**			
	Tasa para el alquiler de un contenedor para almacenamiento en obra de residuos de construcción y demolición.			
		6,00	43,68	262,08
D37TT0060	**m³ Transporte residuos a instalac. autorizada 20 km.**			
	Transporte de residuos a instalación autorizada de gestión de residuos (Consejería de Medio Ambiente), con camión de 15 t,			
		28,57	2,62	74,85
	TOTAL CAPÍTULO L1.6 GESTIÓN DE RESIDUOS			**651,05**

VISADO CALIDAD | Las Palmas.
Tramitación y depósito electrónico CALIDAD con nº de visado de calidad E-0171320 con fecha 30/10/2020. Nº Doc. 2 de 2.
Autenticidad verificable en coitilpa.e-gestion.es/validacion.aspx con CSV CAreglhnh5q895302020102713 33
El otorgamiento de este sello, verifica la conformidad y calidad de la instalación eléctrica, tal como recoge el Art. 47 del Decreto Autonómico 141/2009, para su presentación ante el Centro Directivo competente del Gobierno de Canarias. Documento con firma electrónica y Sello de Tiempo (Notario electrónico)

CÓDIGO	RESUMEN		CANTIDAD	PRECIO	IMPORTE
	CAPÍTULO L1.7 SEGURIDAD Y SALUD				
	SUBCAPÍTULO L1.7.1 EQUIPOS DE PROTECCIÓN INDIVIDUAL				
PSPCC100	**CASCO de OBRA AJUST. RUEDA**	u			
	Casco de obra con marcado CE ajustable por sistema de rueda con 6 posiciones y acolchado interior, protege de impactos y del contacto eléctrico involuntario de una tensión máxima de 400 V. Amortizado en 2 obras.				
			3,00	6,78	20,34
PSPO400	**CASCOS PROTEC. AUDITIVA**	u			
	Cascos para protección auditiva con marcado CE utilizado en ambiente sonoro de 95 dB., compuesto de arnés ancho almoadillado con dos puntos de anclaje para mejor fijación y cascos de orejera ajustables en sentido lateral y vertical con almohadillas de sellado. Amortizado en 4 obras.				
			3,00	20,84	62,52
PSPCG100	**GAFAS PROTEC. IMPACTOS**	u			
	Gafas incoloras panorámicas con marcado CE para protección contra impactos de partículas de alta velocidad y baja energía, ligeras y con patillas planas. Amortizado en 3 obras.				
			3,00	7,78	23,34
PSPCG200	**GAFAS PROTEC. POLVO**	u			
	Gafas incoloras panorámicas con marcado CE para protección contra el polvo, herméticas, con puente nasal flexible y sujeta a la cabeza mediante cinta ajustable. Amortizado en 3 obras.				
			3,00	3,04	9,12
PSPCP200	**PANTALLA FIJA PROTEC. SOLDADURA**	u			
	Pantalla para trabajos de soldadura con marcado CE sujeta a la cabeza mediante arnés flexible, provista de cristal inactínico y visor de 105 x 50 mm. Amortizado en 4 obras.				
			1,00	8,08	8,08
PSPV100	**MASCARILLA ANTIPOLVO DESECHABLE**	u			
	Mascarilla antipolvo desechable con marcado CE, ligeras y resistentes a la humedad, con elásticos deslizantes que permiten gran flexibilidad del ajuste.				
			3,00	0,68	2,04
PSPMA200	**GUANTES NITRILO ANTI-CORTE**	u			
	Guantes anti-corte de nitrilo con marcado CE, interior tejido de punto dando resistencia ante objetos cortantes y abrasivos y con puño de seguridad de lona. Amortizado en 1 obra.				
			3,00	1,59	4,77
PSPMV300	**GUANTES NEOPRENO PROTEC. QUÍMICOS**	u			
	Guantes de neopreno con marcado CE para protección en la manipulación de productos químicos de un grosor entre 0.6 y 0.75 mm. e interior con tratamiento clorinado. Amortizado en 3 obras.				
			3,00	2,31	6,93
PSPMM100	**MANGUITO PROTECCIÓN CUERO**	u			
	Manguito de soldador con marcado CE para protección de trabajos de soldadura, confeccionada toda en serraje 1.25 mm. de grosor e interior de la palma con refuerzo de piel flor. Con puño elástico. Amortizado en 3 obras.				
			1,00	7,26	7,26
	ZAPATOS de SEGURIDAD C/PUNTERA ALUMINIO	u			
	Zapatos de seguridad con marcado CE, fabricados en piel con forro de cuatro capas, puntera de aluminio y plantilla antiperforación. Amortizado en 2 obras.				
			3,00	28,45	85,35
PSPP350	**BOTAS ALTAS de AGUA**	u			
	Botas altas de agua de gran resistencia con marcado CE, lavables y con suela antideslizante. Estas botas no son de seguridad, no dispone ni de puntera ni plantilla antiperforación. Amortizado en 3 obras.				
			3,00	8,36	25,08

VISADO CALIDAD | Las Palmas.
Tramitación y depósito electrónico CALIDAD con nº de visado de calidad E-0171320 con fecha 30/10/2020. Nº Doc. 2 de 2.
Autenticidad verificable en coitilpa.e-gestion.es/validacion.aspx con CSV CAreqlhnh5q8953020201027133 3
El organismo de este sello, verifica la conformidad y calidad de la instalación eléctrica, tal como recoge el Art. 4 del Decreto Autonómico 141/2009, para su presentación ante el Centro Directivo competente del Gobierno de Canarias. Documento con firma electrónica y Sello de Tiempo (Notario electrónico)

CÓDIGO	RESUMEN	CANTIDAD	PRECIO	IMPORTE
PSPUF200	u CINTURÓN PORTAHERRAMIENTAS 10 BOSILLOS			
	Cinturón portaherramientas con marcado CE, fabricado en nylon cosidos de alta resistencia reforzados con remaches metálicos encapuchados, cinturón de nylon regulable, hebilla para su fijación y cinco bolsillos. Amortizado en 4 obras.			
		3,00	5,01	15,03
PSPUM200	u MANDIL CUERO PROTEC. SOLDADURA			
	Mandil de cuero con marcado CE, en una sola pieza de 1.8 mm. de espesor, para protección frontal para trabajos de soldadura, ajustable en cintura y cuello mediante cintas regulables.			
		1,00	14,14	14,14
PSPUC100	u CHALECO REFLECTANTE			
	Chaleco reflectante con marcado CE para mayor visibilidad, con cierre de velcro. Amortizado en 3 obras.			
		3,00	11,91	35,73
PSPUP300	u TRAJE IMPERMEAPLE POLIESTER			
	Traje impermeable de poliester con marcado CE, compuesto por chaqueta con capucha ajustable con dos bolsillos y pantalón con cintura ajustable. Amortizado en 3 obras.			
		3,00	6,31	18,93
PSPUM100	u MONO DE TRABAJO			
	Mono de operario con marcado CE, 100% algodón, con cierre de cremallera, 4 bolsillos, ajuste elástico en la cintura/espalda y marga larga acabada en puño elástico.			
		3,00	12,48	37,44
D32AE0010	ud Arnés anticaídas top 3, Würth			
	Arnés anticaídas top 3, Würth o equivalente, con marcado CE.			
		2,00	183,98	367,96
D32AELIN	ud Línea de vida móvil 20m			
	Línea de vida móvil 20m Würth o equivalente, EN795-B con marcado CE			
		2,00	76,26	152,52
	TOTAL SUBCAPÍTULO L1.7.1 EQUIPOS DE PROTECCIÓN			**896,58**
	SUBCAPÍTULO L1.7.2 EQUIPOS de PROTECCIÓN COLECTIVA			
PSCRP300	m VALLA CIEGA ACERO GALV. CERRAM. h= 2 m.			
	Valla ciega metálica fija de cerramiento, compuesto por postes tipo omega de acero galvanizado cimentados al terreno con hormigón y chapas grecadas galvanizadas entre postes de 3 m. de ancho y 2 m. de altura. Incluso montaje y desmontaje. Medido metro lineal instalado.			
		30,00	34,89	1.046,70
PSEI400	u PROYECTOR EXT. HALÓGENA 1.500 W.			
	Proyector halógeno de exteriores para iluminación de obra; fabricado en aluminio y acabado superficial con pinturas epoxi, con pantalla de vidrio templado y lámpara halógena lineal de 1500 W. de potencia. Grado de protección IP 54/Clase I. Incluyendo instalación y desinstalación. Estimando unidad instalada en su medición.			
		1,00	107,89	107,89
00	u PROT. INCEND. EXTINTOR CO2 5 kg.			
	Extintor de nieve carbónica CO2 para fuego de clase E, de eficacia 34B y de 5 kg. de agente extintor, con anilla de seguridad obligatoria según normativa impidiendo su accionamiento involuntario, manómetro revisable y boquilla difusora. Medido unidad instalada.			
		1,00	115,40	115,40
PSEC300	u PROT. INCEND. EXTINTOR POLVO QUÍMICO ABC 9 kg.			
	Extintor de polvo químico seco antibrasa de eficacia 27A-144B-C, para fuegos de clase ABC, de 9 kg. de agente extintor, con anilla de seguridad obligatoria según normativa impidiendo su accionamiento involuntario, manómetro revisable y boquilla difusora. Medido unidad instalada.			
		1,00	44,97	44,97
	SETA PROTECCIÓN ARMADURAS			

VISADO CALIDAD | Las Palmas.
Tramitación y depósito electrónico CALIDAD con nº de visado de calidad E-0171320 con fecha 30/10/2020. Nº Doc. 2 de 2.
Autenticidad verificable en coitilpa.e-gestion.es/validacion.aspx con CSV: CAreglhnh5q8953020201027133 3
El otorgamiento de este sello, verifica conformidad y calidad de instalación eléctrica, tal como recoge el Art. 47 del Decreto Económico 141/2009,
para su presentación ante el Centro Directivo competente del Gobierno de Canarias. Documento con firma electrónica y Sello de tiempo (Notario electrónico)

COGITILPA Las Palmas
VISADO con fecha 13/10/2020. Número de VISADO E-0171320
Emisión y sellado electrónico. Documentación con firma electrónica emitida mediante certificado reconocido por el Ministerio de Industria y Comercio.
Autenticidad verificable en coitilpa.e-gestion.es/validacion.aspx con CSV: EVaxgx2oi2r76613202010471355

CÓDIGO	RESUMEN	CANTIDAD	PRECIO	IMPORTE
		100,00	0,35	35,00
D32BB0050	**m Barandilla protec. realiz. c/sop. tipo sargento y 2 tablones mad**			
	Barandilla de protección realizada con soportes metálicos tipo sargento y dos tablones de madera de pino de 250 x 25 mm, (amortización = 30 %), incluso colocación y anclaje.			
		20,00	7,74	154,80
	TOTAL SUBCAPÍTULO L1.7.2 EQUIPOS de PROTECCIÓN			**1.504,76**
	SUBCAPÍTULO L1.7.3 IMPLANTACIÓN de OBRA			
PSS300	**u PANEL SEÑALIZACIONES VARIAS PVC 1 x 0.7 m.**			
	Panel para señalizaciones varias de obligación, prohibición y advertencia, impresos sobre planchas de PVC de 1 x 0.7 m. y 0,8 mm. de espesor. Incluso colocación y retirada de obra. Medido unidad instalada. Amortizado en 3 obras.			
		1,00	3,99	3,99
D32DA0020	**mes Caseta prefabricada para vestuario, comedor o almacén de obra**			
	Alquiler de caseta prefabricada para vestuario, comedor o almacén de obra, de 4,00 x 2,40 x 2,40 m con estructura metálica de perfiles conformados en frio, con cerramiento y techo a base de chapa greca de 23 mm de espesor, prelacado a ambas caras, piso de plancha metálica acabado con PVC, 2 ud de ventanas de hojas correderas de aluminio con rejas y cristales armados, y 1 ud de puerta de perfilería soldada de apertura exterior con cerradura, incluso mesa madera, sillas y taquillas para 7 personas, con fregadero conectado a instalación de agua y evacuación al exterior.			
		6,00	93,26	559,56
D32DA0025	**mes Caseta prefabricada para sanitarios de obra**			
	Caseta prefabricada sanitaria de 4,00 x 2,40 x 2,40 m con estructura metálica de perfiles conformados en frio, con cerramiento y techo a base de paneles sandwich de 35 mm de espesor, prelacado a ambas caras, piso de plancha metálica acabado con PVC, 1 ud de ventana de hojas correderas de aluminio con rejas y cristales armados, 1 ud de puerta de aluminio de apertura exterior con cerradura, incluso plato de ducha, inodoro, calentador eléctrico y lavabo, instalación eléctrica interior con dos tomas de corriente, dos pantallas con dos tubos fluorescentes y cuadro de corte, incluidas las acometidas.			
		6,00	166,92	1.001,52
D32DA0030	**ud Transporte a obra, descarga y recogida caseta provisional obra.**			
	Transporte a obra, descarga y posterior recogida de caseta provisional de obra.			
		4,00	240,53	962,12
D32E0010	**ud Botiquín metálico tipo maletín, con contenido sanitario**			
	Botiquín metálico tipo maletín, preparado para colgar en pared, con contenido sanitario completo según ordenanzas.			
		1,00	51,88	51,88
	TOTAL SUBCAPÍTULO L1.7.3 IMPLANTACIÓN de OBRA.....			**2.579,07**
	TOTAL CAPÍTULO L1.7 SEGURIDAD Y SALUD.....			**4.980,41**
	TOTAL.....			**59.952,29**

VISADO CALIDAD | Las Palmas.
Tramitación y depósito electrónico CALIDAD con nº de visado de calidad E-0171320 con fecha 30/10/2020. Nº Doc. 2 de 2.
Autenticidad verificable en coitilpa.e-gestion.es/validacion.aspx con CSV CAreglnh5q8953020201027133 3
El otorgamiento de este sello, verifica la conformidad y calidad de la instalación eléctrica, tal como recoge el Art. 47 del Decreto Autonómico 141/2009,
para su presentación ante el Centro Directivo competente del Gobierno de Canarias. Documento con firma electrónica y Sello de Tiempo (Notario electrónico)

1.5 RESUMEN DEL PRESUPUESTO

VISADO CALIDAD | Las Palmas.
Tramitación y depósito electrónico CALIDAD con nº de visado de calidad E-0171320 con fecha 30/10/2020. Nº Doc. 2 de 2.
Autenticidad verificable en coitilpa.e-gestion.es/validacion.aspx con CSV CAreglhnh5q8953020201027133 3
El otorgamiento de este sello, verifica la conformidad y calidad de la instalación eléctrica, tal como recoge el Art. 47 del Decreto Autonómico 141/2009,
para su presentación ante el Centro Directivo competente del Gobierno de Canarias. Documento con firma electrónica y Sello de Tiempo (Notario electrónico)

COGITILPA | Las Palmas.
Tramitación telemática de documentos. VISADO E-0171320
Emisión y sellado electrónico. Documentación con firma electrónica emitida mediante certificado reconocido por el Ministerio de Industria y Comercio.
Autenticidad verificable en coitilpa.e-gestion.es/validacion.aspx con CSV: EVaxgx2oi2r76613202010471355

RESUMEN DE PRESUPUESTO

Roque Bentayga LOTE I

CAPITULO	RESUMEN	EUROS	%
L1.1	SALA DE ENERGÍA	11.185,42	18,66
L1.2	ACCESIBILIDAD Y SEÑALIZACIÓN	5.551,91	9,26
L1.3	ADECUACIÓN CONSTRUCCIÓN	15.532,28	25,91
L1.4	ALMACENAMIENTO Y RECUPERACIÓN AGUA	19.694,50	32,85
L1.5	ADECUACIÓN ENTORNO	2.356,72	3,93
L1.6	GESTIÓN DE RESIDUOS	651,05	1,09
L1.7	SEGURIDAD Y SALUD	4.980,41	8,31
	TOTAL EJECUCIÓN MATERIAL	**59.952,29**	
	13,00% Gastos generales 7.793,80		
	6,00% Beneficio industrial 3.597,14		
	SUMA DE G.G. y B.I.	11.390,94	
	7,00% I.V.A.	4.994,03	
	TOTAL PRESUPUESTO CONTRATA	**76.337,26**	
	TOTAL PRESUPUESTO GENERAL	**76.337,26**	

Asciende el presupuesto general a la expresada cantidad de SETENTA Y SEIS MIL TRESCIENTOS TREINTA Y SIETE EUROS con VEINTISEIS CÉNTIMOS

VISADO CALIDAD | Las Palmas.
Tramitación y depósito electrónico CALIDAD con nº de visado de calidad E-0171320 con fecha 30/10/2020. Nº Doc. 2 de 2.
Autenticidad verificable en coitilpa.e-gestion.es/validacion.aspx con CSV CAreglhnh5q8953020201027133
El otorgamiento de este sello, verifica la conformidad y calidad de la instalación eléctrica, tal como recoge el Art. 47 del Decreto Autonómico 141/2009,
para su presentación ante el Centro Directivo competente del Gobierno de Canarias. Documento con firma electrónica y sellado Tiempo (Notario electrónico)